МАРШАЛЛ

НАДЕЖНОЕ УПРАВЛЕНИЕ ВАШЕЙ ЭНЕРГИЕЙ

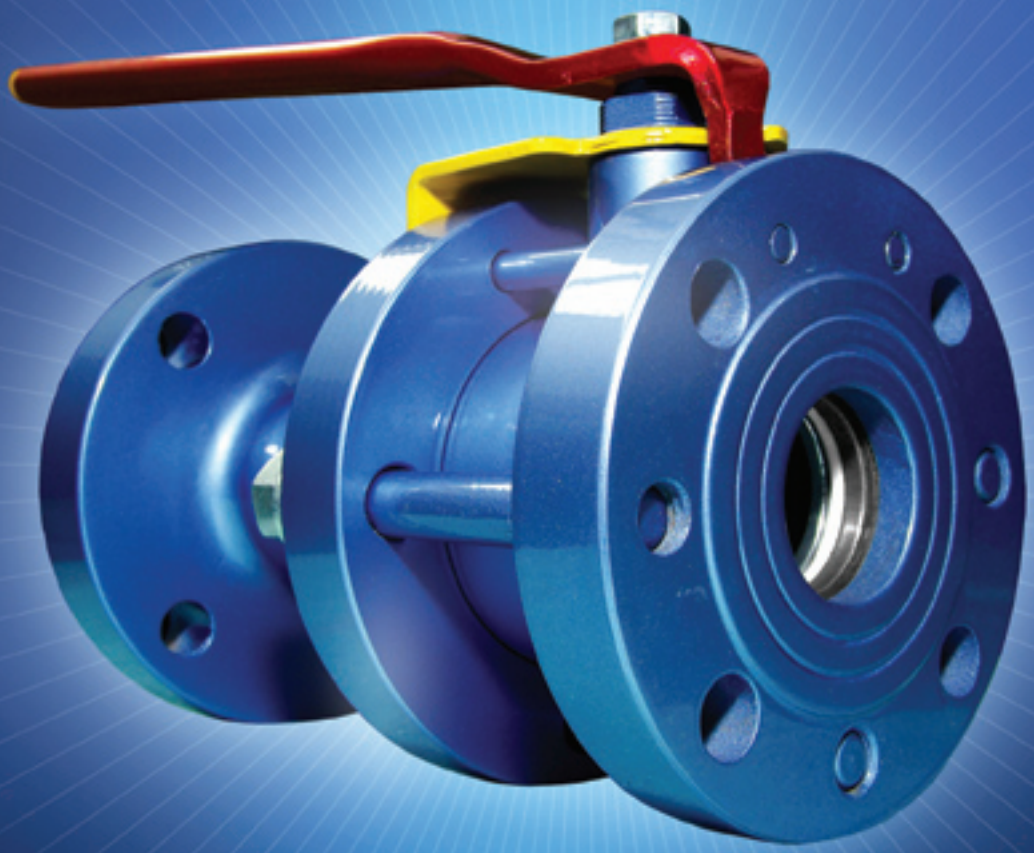

ТЕХНИЧЕСКИЙ КАТАЛОГ

О компании

Луганский завод трубопроводной арматуры ЗАО «ЛСП ППА и ОС «СПЕЦАВТОМАТИКА» является одним из ведущих производителей трубопроводной арматуры в странах восточной Европы. Продукция, выпускаемая заводом под торговой маркой «МАРШАЛ», используется в системах тепло-, водоснабжения, газораспределения; добычи, переработки и хранения нефти и газа, различных отраслях промышленности.

Шаровые краны ТМ «МАРШАЛ» отличаются надежностью, простотой в эксплуатации, безопасностью и долговечностью. Приоритетом деятельности предприятия является обеспечение партнеров продукцией высокого качества, что достигается путем постоянного внедрения инновационных технологий в производство, расширения существующих производственных мощностей и разработкам в проектировании трубопроводной арматуры. Особое внимание уделяется системе менеджмента качества предприятия: взаимосвязь всех структур предприятия при проектировании, разработке, производстве и продвижении продукции позволяет максимально полно учитывать потребности компаний, использующих трубопроводную арматуру при монтаже или эксплуатации трубопроводных систем. Контроль качества на всех стадиях производства – от проектирования до поставки на склад готовой продукции осуществляется в строгом соответствии с международной системой ISO 9001:2000 и требованиям ГОСТ, CE, API, что позволяет нам нести гарантии качества партнерам в различных странах мира.

Свою историю проектирования и производства шаровых кранов, завод начал в 1992 году. С 1997 года продукция завода представлена в России Торговым Домом «МАРШАЛ», г. Москва. На сегодняшний день в ассортименте продукции, выпускаемой ЗАО «СПЕЦАВТОМАТИКА»:

- разборные шаровые краны;
- цельносварные шаровые краны;
- межфланцевые шаровые краны (укороченная строительная длина);
- резьбовые краны;
- шаровые краны с удлиненным штоком;
- шаровые краны высокого давления для нефти и газа;
- нержавеющие шаровые краны;
- фильтры сетчатые чугунные и стальные;
- присоединительные фланцы и крепеж.

Шаровые краны ТМ «МАРШАЛ» выпускаются для давлений PN 1.6; 2.5; 4.0; 10.0 МПа, диаметрами от DN10 до DN500 включительно.

На сегодняшний день шаровые краны «МАРШАЛ» нашли своих потребителей в России, Украине, Беларуси, Казахстане, Молдове, Литве, Латвии, Эстонии, Болгарии, Польше, Азейбарджане, Грузии. Поставки шаровых кранов осуществлялись для крупнейших компаний: «РосНефть», «ГазпромРегионгаз», «Объединенные машиностроительные заводы», ОАО «Силовые машины», «ТверьГазСтрой», «КазМунайГаз», «БолгарГаз», «КиевГорсСтрой», «ПознякиЖилСтрой», ОАО «Алчевский металлургический комбинат», «НафтоГаз Украина» и др.

В 2009 году предприятие выпустило юбилейный шаровой кран, который отметил рубеж в 1000000 шт. произведенных изделий за все время работы на рынке трубопроводной арматуры. Одной из стратегических целей предприятия является постоянное расширение ассортимента продукции в соответствии с требованиями заказчиков, при сохранении высоких показателей качества, надежности и безопасности.

Необходимо отметить, что благодаря слаженной работе команды профессионалов на всех этапах производства и распределения продукции, мы готовы предложить потребителям максимально сжатые сроки выполнения заказов, и консультации технических специалистов по применению и условиям эксплуатации нашей продукции.

Оглавление

Классификатор, схема обозначения изделия при заказе **4**
Сертификаты, разрешения **6**
Стальные шаровые краны «Маршал», полный проход:
11с 67п СФ фланцевые **10**
11с 67п СФ фланцевые с редуктором **12**
11с 67п СП под приварку **14**
11с 67п СП под приварку с редуктором **16**
Стальные шаровые краны «Маршал», неполный проход:
11с 67п СФ фланцевые **18**
11с 67п СФ фланцевые с редуктором **20**
11с 67п СП под приварку **22**
11с 67п СП под приварку с редуктором **24**
Стальные шаровые краны «Маршал» укороченные разборные, полный проход:
11с 67п1 СФ фланцевые **26**
Стальные шаровые краны «Маршал» укороченные разборные, неполный проход:
11с 67п1 СФ фланцевые **28**
Стальные шаровые краны «Маршал» цельносварные, полный проход:
11с 67п ЦФ фланцевые **30**
Нержавеющие шаровые краны «Маршал» цельносварные, полный проход:
10нж 45фт ЦФ фланцевые **30, 32**
10нж 46фт ЦФ фланцевые **30, 33**
10нж 47фт ЦФ фланцевые **30, 33**
Стальные шаровые краны «Маршал» цельносварные, полный проход:
11с 67п ЦП под приварку **34**
Нержавеющие шаровые краны «Маршал» цельносварные, полный проход:
10нж 45фт ЦП под приварку **34, 36**
10нж 46фт ЦП под приварку **34, 37**
10нж 47фт ЦП под приварку **34, 37**
Стальные шаровые краны «Маршал» цельносварные, неполный проход:
11с 67п ЦФ фланцевые **38**
Нержавеющие шаровые краны «Маршал» цельносварные, неполный проход:
10нж 45фт ЦФ фланцевые **38, 40**
10нж 46фт ЦФ фланцевые **38, 41**
10нж 47фт ЦФ фланцевые **38, 41**
Стальные шаровые краны «Маршал» цельносварные, неполный проход:
11с 67п ЦП под приварку **42**
Нержавеющие шаровые краны «Маршал» цельносварные, неполный проход:
10нж 45фт ЦП под приварку **42, 44**
10нж 46фт ЦП под приварку **42, 45**
10нж 47фт ЦП под приварку **42, 45**
Стальные шаровые краны «Маршал» цельносварные с удлиненным шпинделем, полный проход:
11с 67п 1ЦФ фланцевые **46**
Нержавеющие шаровые краны «Маршал» цельносварные с удлиненным шпинделем, полный проход
10нж 45фт 1ЦФ фланцевые **46, 48**
10нж 46фт 1ЦФ фланцевые **46, 49**
10нж 47фт 1ЦФ фланцевые **46, 49**
Стальные шаровые краны «Маршал» цельносварные с удлиненным шпинделем, полный проход:
11с67п 1ЦП под приварку **50**
Нержавеющие шаровые краны «Маршал» цельносварные с удлиненным шпинделем, полный проход:
10нж 45фт 1ЦП под приварку **50, 52**
10нж 46фт 1ЦП под приварку **50, 53**
10нж 47фт 1ЦП под приварку **50, 53**
Стальные шаровые краны «Маршал» цельносварной с удлиненным шпинделем, неполный проход:
11с 67п 1ЦФ фланцевый **54**
Нержавеющие шаровые краны «Маршал» цельносварные с удлиненным шпинделем, неполный проход:
10нж 45фт 1ЦФ фланцевый **54, 56**
10нж 46фт 1ЦФ фланцевый **54, 57**
10нж 47фт 1ЦФ фланцевый **54, 57**
Стальные шаровые краны «Маршал» цельносварные с удлиненным шпинделем, неполный проход:
11с 67п 1ЦП под приварку **58**
Нержавеющие шаровые краны «Маршал» цельносварные с удлиненным шпинделем, неполный проход:
10нж 45фт 1ЦП под приварку **58, 60**
10нж 46фт 1ЦП под приварку **58, 61**
10нж 47фт 1ЦП под приварку **58, 61**
Стальные шаровые краны «Маршал» цельносварные резьбовые:
11с 67п ЦР **62**
Нержавеющие шаровые краны «Маршал» цельносварные резьбовые:
10нж 45фт **62, 64**
10нж 46фт **62, 65**
10нж 47фт **62, 65**
Стальные шаровые краны «Маршал» высокого давления с рукояткой, фланцевые:
11с 67п КФ **66**
Стальные шаровые краны «Маршал» высокого давления с редуктором, фланцевые:
11с 67п КФ **68**
Стальные шаровые краны «Маршал» высокого давления с рукояткой под приварку:
11с 67п КП **70**
Стальные шаровые краны «Маршал» высокого давления с редуктором под приварку:
11с 67п КП **72**
Нержавеющие шаровые краны «Маршал» литые фланцевые:
10нж 45фт ЛФ **74**
Фильтры сетчатые фланцевые чугунные и стальные:
ФС 46ч 3фт ЛФ **76**
ФС 46с 3фт ЛФ **76**
Фланцы ответные плоско-приварные по ГОСТ 12820:
ФП **78**
Фланцы ответные плоские глухие по ГОСТ 12815:
ФГ **84**
Фланцы стальные приварные встык: по ГОСТ 12821:
ФГ **90**
Шпишльки для фланцевых соединений **94**
Инструкция по установке и эксплуатации шаровых кранов «Маршал» под приварку **96**
Представительства

Предприятие оставляет за собой право на изменения без предварительного оповещения.

Классификатор

Структура обозначения основного конструкторского документа

ХХХХ Х Х. Х. ХХХ. ХХХ. ХХ. ХХХ

- ХХХХ — Серия
- Х — Способ изготовления корпуса
- Х. — Тип присоединения к трубопроводу
- Х. — Тип привода
- ХХХ. — Условное давление PN
- ХХХ. — Условный проход DN
- ХХ. — Порядковый номер сборочной единицы
- ХХХ — Порядковый номер детали

Серия	Характеристика	Технические условия
11с67п	кран шаровой из углеродистой стали	ТУ У 04671406-003-1999
10нж45фт* (PN16) 10нж46фт* (PN25) 10нж47фт* (PN40)	кран шаровой из коррозионностойкой стали	ТУ У 29.1-04671406-005:2008
ФС46с3фт*	фильтр сетчатый стальной	ТУ У 29.1-04671406-004:2008
ФСМ46с3фт*	фильтр сетчатый стальной с магнитной вставкой	ТУ У 29.1-04671406-004:2008
ФС46ч3фт*	фильтр сетчатый чугунный	ТУ У 29.1-04671406-004:2008
ФСМ46ч3фт*	фильтр сетчатый чугунный с магнитной вставкой	ТУ У 29.1-04671406-004:2008
ЗД	затвор дисковый	
КО	клапан обратный	

* В соответствии с зарегистрированной таблицей фигур НПФ «ЦКБА»

Способ изготовления корпуса	
С (1С, 2С, 3С…)	**сварные разборные (разные конструктивные исполнения) 1С- сварной разборный укороченный; 2С- сварной разборный, климатическое исполнение ХЛ 3С- сварной разборный с удлиненным шпинделем…**
Л (1Л, 2Л, 3Л…)	**литой разборный (разные конструктивные исполнения)...**
Ц (1Ц, 2Ц, 3Ц…)	**цельносварной неразборный (разные конструктивные исполнения) 1Ц- цельносварной неразборный с удлиненным шпинделем 2Ц- цельносварной неразборный облегченный…**
К (1К, 2К, 3К…)	**комбинированный (разные конструктивные исполнения) ….**

Тип присоединения к трубопроводу	
Ф	**фланцевое**
П	**под приварку**
М	**межфланцевый**
Р	**муфтовый (резьба)**
Ц	**цапковый**
Ш	**штуцерный**

Тип привода	
1	**рычаг**
3	**редуктор**
6	**пневматический**
7	**гидравлический**
9	**электрический**

Структура обозначения изделия при заказе

ХХ Х Х. Х. ХХХ. ХХХ

- ХХ — Серия
- Х — Способ изготовления корпуса
- Х. — Тип присоединения к трубопроводу
- Х. — Тип привода
- ХХХ. — Условное давление PN
- ХХХ — Условный проход DN

Примеры обозначения изделия при заказе

Характеристика	Обозначение при заказе
кран шаровой в сварном разборном корпусе из углеродистой стали, фланцевый, с рычагом, PN16, DN50	**11с67пСФ.1.016.050**

Предприятие оставляет за собой право на изменения без предварительного оповещения.

Сертификаты

BUREAU VERITAS
Certification

Сертификат

Выдан

ЗАКРЫТОМУ АКЦИОНЕРНОМУ ОБЩЕСТВУ «ЛУГАНСКОМУ СПЕЦИАЛИЗИРОВАННОМУ ПРЕДПРИЯТИЮ ПРОТИВОПОЖАРНОЙ АВТОМАТИКИ И ОХРАННОЙ СИГНАЛИЗАЦИИ «СПЕЦАВТОМАТИКА»

ул. Монтажная 13, г. Луганск, 91054, Украина

Bureau Veritas Certification настоящим подтверждает, что Система Менеджмента данной организации проверена и отвечает требованиям стандарта, указанного ниже

СТАНДАРТ

ISO 9001:2000

ОБЛАСТЬ СЕРТИФИКАЦИИ

РАЗРАБОТКА И ПРОИЗВОДСТВО КРАНОВ ШАРОВЫХ; ПРОЕКТИРОВАНИЕ, МОНТАЖ И ТЕХНИЧЕСКОЕ ОБСЛУЖИВАНИЕ СИСТЕМ БЕЗОПАСНОСТИ.

Первоначальная дата утверждения: **06 апреля 2007 г.**

При условии постоянного выполнения требований Системы Менеджмента организации этот сертификат действителен до: **06 апреля 2010 г.**

Для проверки срока действия этого сертификата обращайтесь по тел (380 44 490 29 79)

Информация относительно области сертификации и применимости требований системы менеджмента может быть получена от сертифицированной организации

В.В. Якубовский

Дата: **18 апреля 2007 г.**

Сертификат: **213531**

Bureau Veritas Certification using the accreditation certificate number 008

UKAS QUALITY MANAGEMENT

008

MANAGING OFFICE ADDRESS: 2nd Floor, Tower Bridge Court, 224-226 Tower Bridge Road, London SE1 7UY, UK

РЕГИОНАЛЬНЫЙ ОФИС: 3-й этаж, ул. Коминтерна, 28, Киев, 00032, Украина

CEOC INTERNATIONAL

TÜV THÜRINGEN

CERTIFICATE

according to Pressure Equipment Directive 97/23/EC

Certificate No.: 0090 151 0112

Name and address of manufacturer:

JSC „LSE AF&SS SPECAVTOMATIKA“
13 Montazhnaya Str.,
Lugansk
91054 UCRAINA

МАРШАЛ

This is to confirm that the manufacturer has established and applies a quality system according to Directive 97/23/EC Module D.

Scope:	Design and manufacturing of pipe ball valves
Inspection Report No.:	UA01/017/08
Expiration date:	2011-12-22
Remarks:	Manufacturers trade name: Marschal

Jena, 2008-12-22

(W. Adams)
Certification Body for Pressure Equipment of TÜV Thüringen e.V.
Notified Body 0090 97/23/EC

TÜV Thüringen e.V. Melchendorfer Str. 64 D-99096 Erfurt, ☎+49-361-4283-0, 🖷+49-361-4283-242, info@tuev-thueringen.de

CERTIFICATE_MODULED_2008 Rev. 3

Предприятие оставляет за собой право на изменения без предварительного оповещения.

Сертификаты

СИСТЕМА СЕРТИФИКАЦИИ ГОСТ Р
ГОССТАНДАРТ РОССИИ

СЕРТИФИКАТ СООТВЕТСТВИЯ

№ РОСС UA.АЯ45.В05125

Срок действия с 09.07.2008 по 08.07.2011

8285503

ОРГАН ПО СЕРТИФИКАЦИИ РОСС RU.0001.11АЯ45

ПРОДУКЦИЯ

Краны шаровые 11кч7ос; Ру 16, 25; Ду 10-300, 350/300, в том числе для эксплуатации при температуре рабочей среды от минус 60°С до плюс 180°С ТУ У 04671406-005-1999
Серийный выпуск

код ОК 005 (ОКП): 37 4200

СООТВЕТСТВУЕТ ТРЕБОВАНИЯМ НОРМАТИВНЫХ ДОКУМЕНТОВ

ГОСТ 12.2.003-91, ГОСТ 12.2.063-81, ГОСТ 21345-2005, ГОСТ 9544-2005, ГОСТ 28363-89 (п.п. 0.1.2, 0.2, 0.3, 0.4, разд. 0-6, 9-12), ТУ У 04671406-005-1999

код ТН ВЭД России: 8481 80 819 0

ИЗГОТОВИТЕЛЬ

ЗАО «Луганское специализированное предприятие противопожарной автоматики и охранной сигнализации «Спецавтоматика»
Украина, 91054, г. Луганск, ул. Монтажная, 13

СЕРТИФИКАТ ВЫДАН

ЗАО «Луганское специализированное предприятие противопожарной автоматики и охранной сигнализации «Спецавтоматика». Украина, 91054, г. Луганск, ул. Монтажная, 13
тел. (3638 0642) 599 777, факс (3638 0642) 599 777

НА ОСНОВАНИИ

- протоколов испытаний № 30820-0863 от 27.06.2008 ИК НП «СЦ НАСТХОЛ»,
рег. № РОСС RU.0001.21ЭЮ820;
- акта о результатах анализа документации и состояния производства от 27.06.2008;
- разрешения Ростехнадзора № РРС 00-21697 от 20.07.2006;
- письма № 06-7/3/4168 от 14.12.2006 ФТС РФ со списком товаров, утвержденным Росстройбездзором

ДОПОЛНИТЕЛЬНАЯ ИНФОРМАЦИЯ

Руководитель органа — Б.В. Максименский
Эксперт — Г.В. Полянов

Сертификат имеет юридическую силу на всей территории Российской Федерации

СИСТЕМА СЕРТИФИКАЦИИ ГОСТ Р
ГОССТАНДАРТ РОССИИ

СЕРТИФИКАТ СООТВЕТСТВИЯ

№ РОСС UA.АЯ45.В05541

Срок действия с 02.07.2009 по 01.07.2012

8285872

ОРГАН ПО СЕРТИФИКАЦИИ РОСС RU.0001.11АЯ45

ПРОДУКЦИЯ

Фланцы стальные плоские приварные Ру 1-10, Ду 10-1600; Ру 16, Ду 10-1200; Ру 25, Ду 10-800. ГОСТ 12820-80
Фланцы стальные приварные встык Ру 40, 63, Ду 10-1200; Ру 100, Ду 10-400; Ру 160, Ду 15-300; Ру 200, Ду 15-250. ГОСТ 12821-80
Серийный выпуск

код ОК 005 (ОКП): 37 9900

СООТВЕТСТВУЕТ ТРЕБОВАНИЯМ НОРМАТИВНЫХ ДОКУМЕНТОВ

ГОСТ 12815-80, ГОСТ 12816-80, ГОСТ 12820-80, ГОСТ 12821-80

код ТН ВЭД России: 7307 91 000 0

ИЗГОТОВИТЕЛЬ

ЗАО «Луганское специализированное предприятие противопожарной автоматики и охранной сигнализации «Спецавтоматика»
91054, Украина, г. Луганск, ул. Монтажная, 13

СЕРТИФИКАТ ВЫДАН

ЗАО «Луганское специализированное предприятие противопожарной автоматики и охранной сигнализации «Спецавтоматика». 91054, Украина, г. Луганск, ул. Монтажная, 13
тел. (3638 0642) 599-777, факс (3638 0642) 599-777

НА ОСНОВАНИИ

- протоколов испытаний № 30820-7215 от 01.07.2009 ИК НП «СЦ НАСТХОЛ»,
рег. № РОСС RU.0001.21ЭЮ820;
- акта о результатах анализа документации и состояния производства от 17.06.2009;
- письма № 06-7/3/4168 от 14.12.2006 ФТС РФ со списком товаров, утвержденным Росстройбездзором

ДОПОЛНИТЕЛЬНАЯ ИНФОРМАЦИЯ

Руководитель органа — Н.В. Федюнин
Эксперт — Г.В. Полянов

Сертификат имеет юридическую силу на всей территории Российской Федерации

ФЕДЕРАЛЬНАЯ СЛУЖБА
ПО ЭКОЛОГИЧЕСКОМУ, ТЕХНОЛОГИЧЕСКОМУ И АТОМНОМУ НАДЗОРУ

РАЗРЕШЕНИЕ

№ РРС 00-35546

На применение

Оборудование (техническое устройство, материал):
Шаровые краны фланцевые и под приварку типов 11с67п, 10кч45фт, 10кч66фт; фильтры сетчатые.

Код ОКП (ТН ВЭД): 37 4220, 37 0000 (8481 80 819 0, 8421 39 900 0)

Изготовитель (поставщик): ЗАО "Луганское специализированное предприятие противопожарной автоматики и охранной сигнализации "Спецавтоматика" (Украина, 91054, г. Луганск, ул. Монтажная, 13).

Основание выдачи разрешения: Техническая документация; заключение экспертизы промышленной безопасности ЗАО Корпорация "Стимпо" № 12-09 от 18.05.2009 г.; сертификаты соответствия НП "СЦ НАСТХОЛ" № РОСС UA.АЯ45.В05225 от 09.07.2008 г., № РОСС UA.АЯ45.В05313 и № РОСС UA.АЯ45.В05304 от 21.10.2008 г., № РОСС UA.АЯ45.В05379 от 17.12.2008 г.

Условия применения:
1. Соблюдение требований законодательства Российской Федерации в области промышленной безопасности.
2. Оформление технической документации на монтаж и эксплуатацию технических устройств на русском языке.
3. Монтаж, техническое обслуживание и эксплуатация в соответствии с требованиями норм и правил промышленной безопасности.

Срок действия разрешения до 23.07.2014

Дата выдачи 23.07.2009

Заместитель руководителя
Б.А. Красных

18 027635

Національний орган України з сертифікації

Система сертифікації УкрСЕПРО

СЕРТИФІКАТ
НА СИСТЕМУ УПРАВЛІННЯ ЯКІСТЮ

Зареєстровано у Реєстрі Системи сертифікації УкрСЕПРО
"27" квітня 2007 р.
№ UA.2.043. 02360 - 07
Дійсний до "26" квітня 2012 р.

ЦИМ СЕРТИФІКАТОМ ПОСВІДЧУЄТЬСЯ, ЩО СИСТЕМА УПРАВЛІННЯ ЯКІСТЮ СТОСОВНО ВИРОБНИЦТВА, крім експлуатації
ТА НАДАННЯ ПОСЛУГ з проектування, монтажу та технічного обслуговування протипожежної автоматики та охоронної сигналізації
(назва об'єкта, якого)
29.12.13.0; 74.20.2; 45.31.2; 31.62.9
(код ДКПП)

якої виконується (надається) Закритим акціонерним товариством "Луганське спеціалізоване підприємство протипожежної автоматики та охоронної сигналізації "Спецавтоматика"
(назва організації-виробника)
Юридична адреса: Україна, 91054, м. Луганськ, вул. Монтажна, 13 (код ЄДРПОУ)
Адреса виробництва: Україна, 91054, м. Луганськ, вул. Монтажна, 13;
Україна, 91902, м. Луганськ, вул. Щорса, 37
відповідає вимогам нормативних документів, зазначених в Додатку

ВІДПОВІДАЄ ВИМОГАМ ДСТУ ISO 9001:2001
(позначення стандарту на систему управління якістю)

Контроль відповідності сертифікованої системи управління якістю вимогам зазначеного стандарту здійснюється шляхом технічного нагляду, періодичності і процедури якого регламентується програмою.

СЕРТИФІКАТ ВИДАНИЙ Органом з сертифікації системи якості
Державного підприємства "Луганськспецмонтажспецзахист", 91021, м. Луганськ, вул. Гоголя, 58,
яке внесене до Національного реєстру органів з сертифікації за № UA.2.043.
на підставі результатів перевірки та оцінки системи управління якістю.

Керівник органу з сертифікації системи якості — В. М. Шкоп

СИСТЕМА СЕРТИФИКАЦИИ ГОСТ Р
ГОССТАНДАРТ РОССИИ

СЕРТИФИКАТ СООТВЕТСТВИЯ

№ РОСС UA.АЯ45.В05314

Срок действия с 21.10.2008 по 20.10.2011

8285604

ОРГАН ПО СЕРТИФИКАЦИИ РОСС RU.0001.11АЯ45

ПРОДУКЦИЯ

Краны шаровые из нержавеющей стали PN 16, 25; DN 10-200
ТУ У 29.1-04671406-005:2008
Серийный выпуск

код ОК 005 (ОКП): 37 4200

СООТВЕТСТВУЕТ ТРЕБОВАНИЯМ НОРМАТИВНЫХ ДОКУМЕНТОВ

ГОСТ 12.2.003-91, ГОСТ 12.2.063-81, ГОСТ 356-80, ГОСТ 21345-2005, ГОСТ 9544-2005, ТУ У 29.1-04671406-005:2008 в части требований безопасности

код ТН ВЭД России: 8481 80 819 0

ИЗГОТОВИТЕЛЬ

ЗАО «Луганское специализированное предприятие противопожарной автоматики и охранной сигнализации «Спецавтоматика»
91054, Украина, г. Луганск, ул. Монтажная, 13

СЕРТИФИКАТ ВЫДАН

ЗАО «Луганское специализированное предприятие противопожарной автоматики и охранной сигнализации «Спецавтоматика». 91054, Украина, г. Луганск, ул. Монтажная, 13
тел. (3638 0642) 599 777, факс (3638 0642) 599 777

НА ОСНОВАНИИ

- протокола испытаний № 30820-6982 от 14.10.2008 ИК НП «СЦ НАСТХОЛ»,
рег. № РОСС RU.0001.21ЭЮ820;
- акта о результатах анализа документации и состояния производства от 27.06.2008;
- письма № 06-7/3/4168 от 14.12.2006 ФТС РФ со списком товаров, утвержденным Росстройбездзором

ДОПОЛНИТЕЛЬНАЯ ИНФОРМАЦИЯ

Руководитель органа — Н.В. Федюнин
Эксперт — Г.В. Полянов

Сертификат имеет юридическую силу на всей территории Российской Федерации

СИСТЕМА СЕРТИФИКАЦИИ ГОСТ Р
ГОССТАНДАРТ РОССИИ

СЕРТИФИКАТ СООТВЕТСТВИЯ

№ РОСС UA.АЯ45.В05313

Срок действия с 21.10.2008 по 20.10.2011

8285603

ОРГАН ПО СЕРТИФИКАЦИИ РОСС RU.0001.11АЯ45

ПРОДУКЦИЯ

Краны шаровые PN 16, 25, DN 400; PN 40, DN 10-200; PN 100, DN 50-150
ТУ У 04671406-005-1999
Серийный выпуск

код ОК 005 (ОКП): 37 4200

СООТВЕТСТВУЕТ ТРЕБОВАНИЯМ НОРМАТИВНЫХ ДОКУМЕНТОВ

ГОСТ 12.2.003-91, ГОСТ 12.2.063-81, ГОСТ 356-80, ГОСТ 21345-2005, ГОСТ 9544-2005, ТУ У 04671406-005-1999 в части требований безопасности

код ТН ВЭД России: 8481 80 819 0

ИЗГОТОВИТЕЛЬ

ЗАО «Луганское специализированное предприятие противопожарной автоматики и охранной сигнализации «Спецавтоматика»
91054, Украина, г. Луганск, ул. Монтажная, 13

СЕРТИФИКАТ ВЫДАН

ЗАО «Луганское специализированное предприятие противопожарной автоматики и охранной сигнализации «Спецавтоматика». 91054, Украина, г. Луганск, ул. Монтажная, 13
тел. (3638 0642) 599 777, факс (3638 0642) 599 777

НА ОСНОВАНИИ

- протокола испытаний № 30820-6863 от 27.06.2008 ИК НП «СЦ НАСТХОЛ»,
рег. № РОСС RU.0001.21ЭЮ820;
- акта о результатах анализа документации и состояния производства от 27.06.2008;
- письма № 06-7/3/4168 от 14.12.2006 ФТС РФ со списком товаров, утвержденным Росстройбездзором

ДОПОЛНИТЕЛЬНАЯ ИНФОРМАЦИЯ

Руководитель органа — Н.В. Федюнин
Эксперт — Г.В. Полянов

Сертификат имеет юридическую силу на всей территории Российской Федерации

№ 024789 Серія ПЗ

СЕРТИФІКАТ ВІДПОВІДНОСТІ

Зареєстрований в Реєстрі за № UA1.039.0000245-09

Термін дії з 20 лютого 2009 по 20 квітня 2012

Призначення Крани кульові 10нж для трубопроводів DN: 10, 15, 20, 25, 32, 40, 50, 65, 80, 100, 125, 150, 200.

28.13.13

Нормативні вимоги ГОСТ 21345-78, пункти: 1.11; 1.18; 1.20; 1.23; 1.28; 1.9; 4.17, ГОСТ 28343-89, р. 0; р.12, ТУ У 29.1-04671406-005:2008 "Крани кульові. ТУ.", пункти: 1.2.1; 1.5.1; 1.5.2; 1.5.3; 1.4; 1.6; 4.6

Виробник продукції ЗАТ "Луганське спеціалізоване підприємство протипожежної автоматики і охоронної сигналізації "Спецавтоматика", Україна, 91054, м. Луганськ, вул. Монтажна, 13; ЄДРПОУ 04671406

Сертифікат видано ЗАТ "Луганське спеціалізоване підприємство протипожежної автоматики і охоронної сигналізації "Спецавтоматика", Україна, 91054, м. Луганськ, вул. Монтажна, 13; ЄДРПОУ 04671406

Додаткова інформація Крани кульові 10нж, які випускаються серійно з 20.02.2009 до 20.04.2012. Технічний нагляд проводиться один раз на рік згідно програми-техмінімуму.

Сертифікат видано органом з сертифікації ДП "Луганськавтодортехнологія", м. Луганськ, вул. Тімірязєва, 60, свідоцтво №UA.P.039, №UA.P0.039 від 01.04.2008, тел.(0642)34-68-96, 34-68-92

На підставі протоколу випробувань № 04-111АЗЛ від 20.02.2009, ВО ЦЗОС (НДЦ "Луганськтехнологія", м. Луганськ, вул. Оборонна, 50а, UA2.043.0110.0 від 26.01.2004), сертифікат на систему якості № UA.2.043. 02360-07 від 27.04.2007 до 26.04.2012

В.М. Шкоп

ДЕПАРТАМЕНТ ПО НАДЗОРУ ЗА БЕЗОПАСНЫМ ВЕДЕНИЕМ РАБОТ
В ПРОМЫШЛЕННОСТИ МИНИСТЕРСТВА
ПО ЧРЕЗВЫЧАЙНЫМ СИТУАЦИЯМ РЕСПУБЛИКИ БЕЛАРУСЬ
(ГОСТЕРНАДЗОР)

РАЗРЕШЕНИЕ № 05-692-2009

Выдано Закрытому акционерному обществу «Луганское специализированное предприятие противопожарной автоматики и охранной сигнализации «Спецавтоматика» СЗАО «ЛСПП ПАиОС «Спецавтоматика», Украина

91054 г. Луганск, ул. Монтажная, 13

На право проектирования (конструирования) и изготовления технических устройств (краны шаровые, фильтры сетчатые) предназначенных для применения на опасных производственных объектах Республики Беларусь поднадзорных Госпромнадзору согласно техническим условиям (Приложение 1)

Свидетельство о государственной регистрации от «23» марта 1994г. №362120900000218, выданное исполнительным комитетом Луганского городского совета

Особые условия приложение 2

Разрешение выдано на основании контракта от 20.02.2009 №79/09 и экспертного заключения Госпромнадзора от 04.06.2009

Разрешение выдано «3» августа 2009 г.

Разрешение действительно до «3» августа 2012 г.

Начальник Департамента — В.В. Боровский

Срок действия разрешения продлен до «___» _____ 200__ г.

М.П.

Предприятие оставляет за собой право на изменения без предварительного оповещения.

Кран шаровой ПОЛНЫЙ ПРОХОД

11с67пСФ

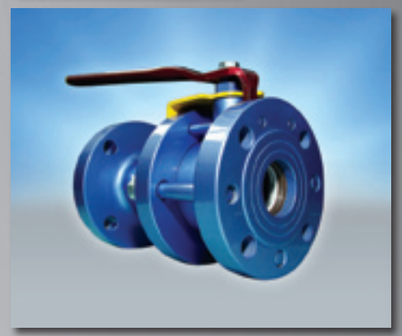

Технические характеристики

Рабочее давление, не более.....1,6 МПа; 2,5 МПа; 4,0 МПа
Температура рабочей среды.....от – 30°С до +180°С
Рабочая среда.....вода, газ, нефтепродукты и другие нетоксичные и неагрессивные среды, нейтральные к материалам деталей крана
Класс герметичности.....А ГОСТ 9544
Климатическое исполнение.....УХЛ1, ХЛ1 ГОСТ15150
Температура окружающей среды.....не ниже – 30°С (УХЛ1), не ниже -60°С (ХЛ1)
Количество рабочих циклов.....не менее 5000
Полный срок службы.....не менее 30 лет
Присоединение к трубопроводу.....фланцевое
Способ управления .....рычаг
Краны изготовлены в соответствии с ГОСТ28343 (ИСО7121)
Строительные длины.....ГОСТ28908, ГОСТ3706 (ИСО5752)
Размеры фланцев.....ГОСТ12815 (ИСО7005

Назначение и область применения

Краны шаровые фланцевые предназначены для установки в качестве запорного устрой-ства, перекрывающего потоки жидких и газообразных рабочих сред на трубопроводах в системах водо- и газоснабжения, предприятиях теплоэнергетики, в химической, нефтеперерабатывающей, газовой и других отраслях промышленности. Предприятие располагает обширной информационной базой данных о коррозионных последствиях рабочих сред на разные материалы и может предложить заказчику тип крана, соответствующий всем заданным параметрам.

Конструкция

Кран шаровой разборный. Полный проход.Фланцевое исполнение. Корпус из углеродистой стали. Составные части корпуса изготовлены с применением сварки. Свободно плавающий шар уплотняется фторопластовыми седлами. Седла прижимаются к шару тарельчатыми пружинами Шпиндель, с защитой от выталкивания, уплотняется фторопластовыми кольцами, зажатыми втулкой. Составные части корпуса уплотняются фторопластовыми прокладками. Управление краном производится вручную поворотом рычага на 90°до упоров. Ось рычага параллельна оси отверстия в шаре и ее положение является указателем открытия-закрытия крана. В открытом положении крана рычаг расположен параллельно оси трубопровода. Положение крана при монтаже на трубопроводе - произвольное, с потоком рабочей среды в любом направлении.

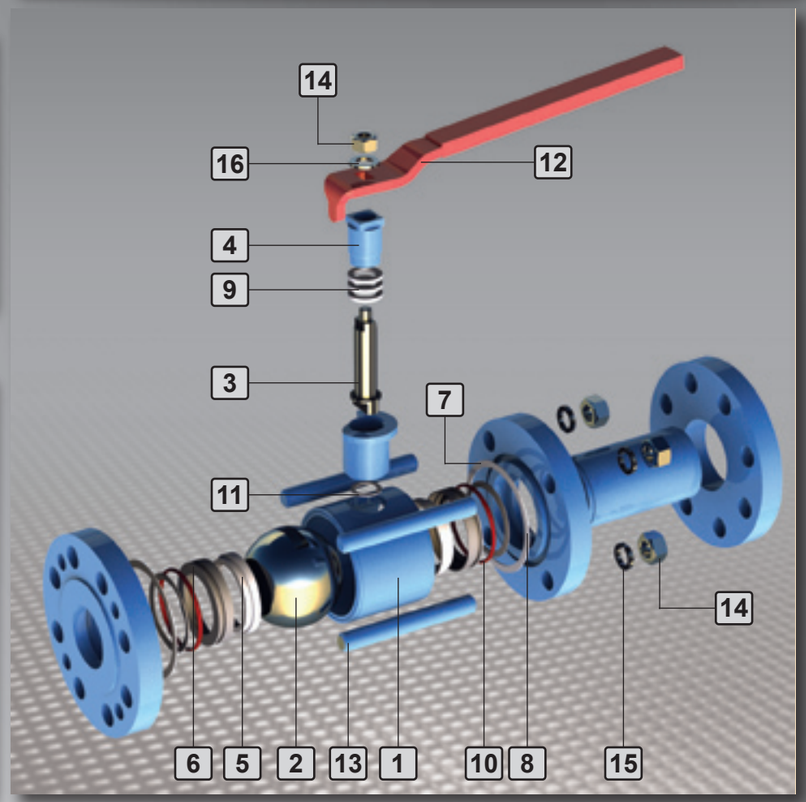

Материалы основных деталей

		УХЛ1	ХЛ1
1	Корпус	***Сталь20***	***09Г2С***
2	Шар	12Х18Н10Т	12Х18Н10Т
3	Шпиндель	***20Х13***	***14Х17Н2***
4	Втулка нажимная	***Сталь20***	***09Г2С***
5	Седло	Ф4К20	Ф4К20
6	Обойма седла	***Сталь20***	***09Г2С***
7	Пружина тарельчатая	60С2А	60С2А
8	Прокладка	Паронит	Паронит
9	Уплотнение шпинделя	***Фторопласт 4***	***Ф4К20***
10	Кольцо уплотнительное	***Резина ИРП1287***	***Резина ИРП1401***
11	Прокладка	Фторопласт 4	Фторопласт 4
12	Рычаг	Ст3сп	Ст3сп
13	Шпилька	***Сталь35***	***14Х17Н2***
14	Гайка	***Сталь35***	***14Х17Н2***
15	Шайба пружинная	65Г	65Г
16	Шайба	Ст3	Ст3

График давления/температура

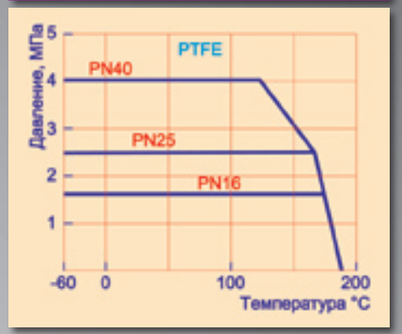

Основные размеры и масса

PN16

Обозначение	DN	L	D	D1	D2	L1	B	H	Dmin	d	n	Масса	Kv
	мм											кг	
11с67пСФ.1.016.010	10	102	90	60	42	190	220	99	9	14	4	2,25	6
11с67пСФ.1.016.015	15	108	95	65	47	190	220	99	12,5	14	4	2,15	16,3
11с67пСФ.1.016.020	20	117	105	75	58	190	220	100	17	14	4	2,95	29,5
11с67пСФ.1.016.025	25	127	115	85	68	190	224	105	24	14	4	4,25	43
11с67пСФ.1.016.032	32	140	135	100	78	190	230	120	30	18	4	5,8	89
11с67пСФ.1.016.040	40	165	145	110	88	285	325	120	37	18	4	7,5	230
11с67пСФ.1.016.050	50	180	160	125	102	310	367	120	49	18	4	10	265
11с67пСФ.1.016.065	65	200	180	145	122	310	367	120	64	18	4	14	540
11с67пСФ.1.016.080	80	210	195	160	133	385	437	135	75	18	8	15	873
11с67пСФ.1.016.100	100	230	215	180	158	605	687	185	98	18	8	21,9	1390
11с67пСФ.1.016.125	125	255	245	210	184	605	687	195	123	18	8	34,5	1707
11с67пСФ.1.016.150	150	280	280	240	212	605	706	230	148	22	8	43,3	2024
11с67пСФ.1.016.200	200	330	335	295	268	1108	1240	280	198	22	12	76,9	2720

PN25

Обозначение	DN	L	D	D1	D2	L1	B	H	Dmin	d	n	Масса	Kv
	мм											кг	
11с67пСФ.1.025.010	10	130	90	60	42	190	220	99	9	14	4	2,25	6
11с67пСФ.1.025.015	15	130	95	65	47	190	220	99	12,5	14	4	2,25	16,3
11с67пСФ.1.025.020	20	150	105	75	58	190	220	100	17	14	4	3,15	29,5
11с67пСФ.1.025.025	25	160	115	85	68	190	224	105	24	14	4	4,35	43
11с67пСФ.1.025.032	32	180	135	100	78	190	230	120	30	18	4	6,1	89
11с67пСФ.1.025.040	40	200	145	110	88	285	325	120	37	18	4	8,45	230
11с67пСФ.1.025.050	50	250	160	125	102	310	367	120	49	18	4	11,7	265
11с67пСФ.1.025.065	65	270	180	145	122	310	367	120	64	18	8	16,5	540
11с67пСФ.1.025.080	80	280	195	160	133	385	437	135	75	18	8	17,5	873
11с67пСФ.1.025.100	100	300	230	190	158	605	687	185	98	22	8	27,05	1390
11с67пСФ.1.025.125	125	325	270	220	184	605	687	195	123	26	8	39,2	1707
11с67пСФ.1.025.150	150	350	300	250	212	605	706	230	148	26	8	50,05	2024
11с67пСФ.1.025.200	200	400	360	310	278	1108	1240	280	198	26	12	82,95	2720

PN40

Обозначение	DN	L	D	D1	D2	L1	B	H	Dmin	d	n	Масса	Kv
	мм											кг	
11с67пСФ.1.040.010	10	130	90	60	42	190	225	99	9	14	4	3,6	6
11с67пСФ.1.040.015	15	130	95	65	47	190	225	99	12,5	14	4	3,7	16,3
11с67пСФ.1.040.020	20	150	105	75	58	190	228	100	17	14	4	4,3	29,5
11с67пСФ.1.040.025	25	160	115	85	68	190	229	105	24	14	4	5,5	43
11с67пСФ.1.040.032	32	180	135	100	78	190	232	120	30	18	4	8	89
11с67пСФ.1.040.040	40	200	145	110	88	285	325	120	37	18	4	9,45	230
11с67пСФ.1.040.050	50	216	160	125	102	310	416	120	49	18	4	13,46	265
11с67пСФ.1.040.065	65	241	180	145	122	310	354	120	64	18	8	17,36	540
11с67пСФ.1.040.080	80	283	195	160	133	385	496	135	75	18	8	23,1	873
11с67пСФ.1.040.100	100	305	230	190	158	605	682	185	98	22	8	36,7	1390
11с67пСФ.1.040.125	125	381	270	220	184	605	687	195	123	26	8	55	1707

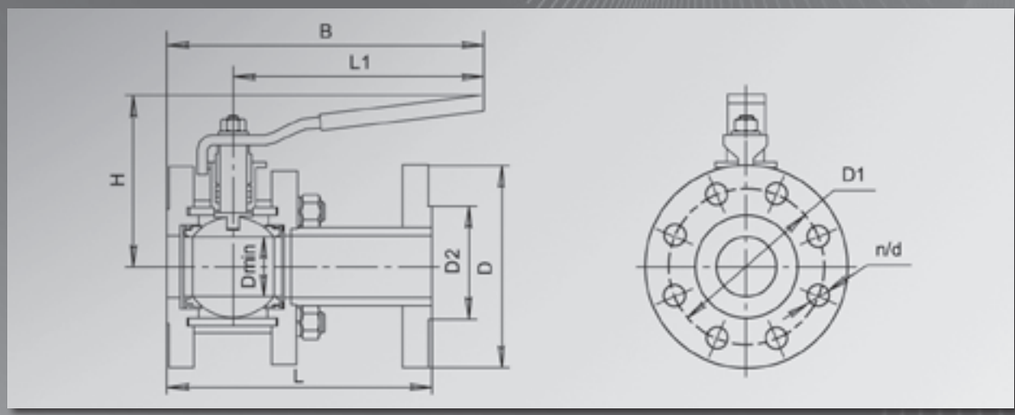

Предприятие оставляет за собой право на изменения без предварительного оповещения.

Кран шаровой ПОЛНЫЙ ПРОХОД

11с67пСФ

Технические характеристики

Рабочее давление, не более.....1,6 МПа; 2,5 МПа; 4,0 МПа
Температура рабочей среды.....от – 30°С до +180°С
Рабочая среда.....вода, газ, нефтепродукты и другие нетоксичные и неагрессивные среды, нейтральные к материалам деталей крана
Класс герметичности.....А ГОСТ 9544
Климатическое исполнение.....УХЛ1, ХЛ1 ГОСТ15150
Температура окружающей среды.....не ниже – 30°С (УХЛ1), не ниже -60°С (ХЛ1)
Количество рабочих циклов.....не менее 5000
Полный срок службы.....не менее 30 лет
Присоединение к трубопроводу.....фланцевое
Способ управления .....маховик редуктора
Краны изготовлены в соответствии с ГОСТ28343 (ИСО7121)
Строительные длины.....ГОСТ28908, ГОСТ3706 (ИСО5752)
Размеры фланцев.....ГОСТ12815 (ИСО7005)

Назначение и область применения

Краны шаровые фланцевые предназначены для установки в качестве запорного устрой-ства, перекрывающего потоки жидких и газообразных рабочих сред на трубопроводах в системах водо- и газоснабжения, предприятиях теплоэнергетики, в химической, нефтеперерабатывающей, газовой и других отраслях промышленности. Предприятие располагает обширной информационной базой данных о коррозионных последствиях рабочих сред на разные материалы и может предложить заказчику тип крана, соответствующий всем заданным параметрам.

Конструкция

Кран шаровой разборный. Полный проход.Фланцевое исполнение. Корпус из углеродистой стали. Составные части корпуса изготовлены с применением сварки. Запорный шар установлен на опоре. Антистатическое устройство. Фторопластовые седла в металлических обоймах прижимаются к шару пружинами. Аварийная система подачи уплотняющей смазки. Шпиндель, с защитой от выталкивания, уплотняется фторопластовыми кольцами, зажатыми втулкой. Составные части корпуса уплотняются фторопластовыми прокладками. Дренажная пробка для сброса из корпуса воды и конденсата. Управление краном производится вручную вращением маховика редуктора. Положение запорного шара контролируется с помощью указателя. Положение крана при монтаже на трубопроводе - горизонтальное, с потоком рабочей среды в любом направлении.

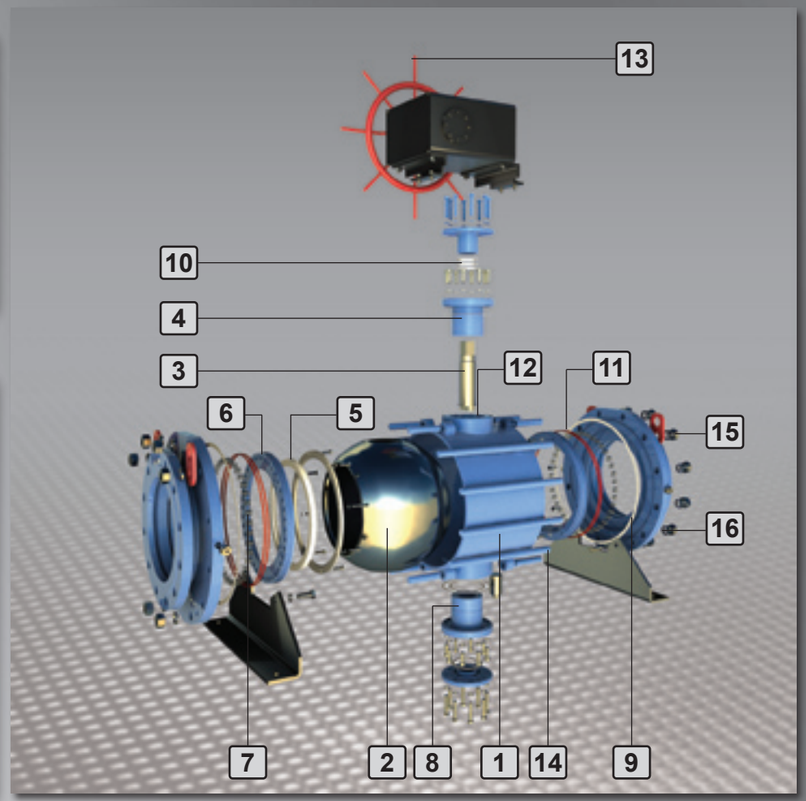

Материалы основных деталей

		УХЛ1	ХЛ1
1	Корпус	***Сталь20***	***09Г2С***
2	Шар	12Х18Н10Т	12Х18Н10Т
3	Шпиндель	***20Х13***	***14Х17Н2***
4	Втулка нажимная	***Сталь20***	***09Г2С***
5	Седло	***Фторопласт 4***	***Ф4К20***
6	Обойма седла	***Сталь20***	***09Г2С***
7	Пружина	60С2А	60С2А
8	Опора	***Сталь20***	***09Г2С***
9	Прокладка	Паронит	Паронит
10	Уплотнение шпинделя	Фторопласт 4	Фторопласт 4
11	Кольцо уплотнительное	***Резина ИРП1287***	***Резина ИРП1401***
12	Прокладка	***Фторопласт 4***	***Ф4К20***
13	Маховик	Ст3сп	Ст3сп
14	Шпилька	***Сталь35***	***14Х17Н2***
15	Гайка	***Сталь35***	***14Х17Н2***
16	Шайба	Ст3	Ст3

График давления/температура

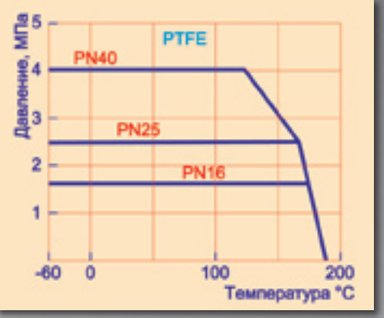

Основные размеры и масса

PN16

Обозначение	мм DN	L	D	D1	D2	B	H	Dmin	d	n	кг Масса	Kv
11с67пСФ.3.016.200	200	330	335	295	268	600	521	198	22	12	76,9	2720
11с67пСФ.3.016.250	250	450	405	355	320	600	559	248	26	12	142	12750
11с67пСФ.3.016.300	300	500	460	410	370	610	660	298	26	12	333	19550
11с67пСФ.3.016.350	350	686	520	470	430	686	688	335	26	16	730	25415
11с67пСФ.3.016.400	400	762	580	525	482	762	900	385	30	16	970	31620
11с67пСФ.3.016.500	500	914	710	650	585	914	1085	487	33	20	1440	50150
11с67пСФ.3.016.600	600	1067	840	770	685	1067	1150	589	39	20	2100	78200

PN25

Обозначение	мм DN	L	D	D1	D2	B	H	Dmin	d	n	кг Масса	Kv
11с67пСФ.3.025.200	200	400	360	310	278	600	521	198	26	12	82,95	2720
11с67пСФ.3.025.250	250	450	425	370	335	600	559	248	30	12	152	12750
11с67пСФ.3.025.300	300	500	485	430	390	610	660	298	30	16	345	19550
11с67пСФ.3.025.350	350	762	550	490	450	686	688	335	33	16	745	25415
11с67пСФ.3.025.400	400	838	610	550	505	762	910	385	33	16	1050	31620
11с67пСФ.3.025.500	500	991	730	660	615	914	1095	487	36	20	1600	50150
11с67пСФ.3.025.600	600	1143	840	770	720	1067	1200	589	39	20	2250	78200

PN40

Обозначение	мм DN	L	D	D1	D2	B	H	Dmin	d	n	кг Масса	Kv
11с67пСФ.3.040.150	150	403	300	250	212	403	454	148	26	8	63	2024
11с67пСФ.3.040.200	200	419	375	320	285	502	526	198	30	12	150	2720
11с67пСФ.3.040.250	250	502	445	385	345	568	630	245	33	12	182	12750
11с67пСФ.3.040.300	300	648	510	450	410	648	670	294	33	16	402	19550
11с67пСФ.3.040.350	350	762	570	510	465	762	690	335	36	16	805	25415
11с67пСФ.3.040.400	400	838	655	585	535	838	920	385	39	16	1200	31620
11с67пСФ.3.040.500	500	991	755	670	615	591	1100	487	42	20	1645	50150
11с67пСФ.3.040.600	600	1143	890	795	735	1143	1250	589	48	20	2350	78200

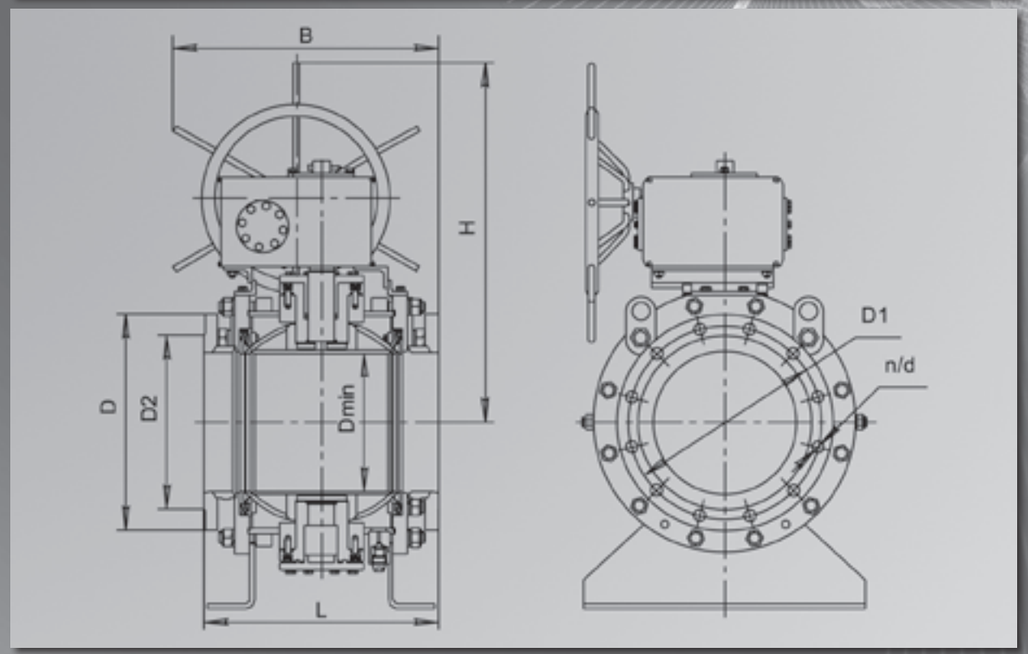

Предприятие оставляет за собой право на изменения без предварительного оповещения.

Кран шаровой ПОЛНЫЙ ПРОХОД

11с67пСП

Технические характеристики

Рабочее давление, не более.....1,6 МПа; 2,5 МПа; 4,0 МПа
Температура рабочей среды.....от – 30°С до +180°С
Рабочая среда.....вода, газ, нефтепродукты и другие нетоксичные и неагрессивные среды, нейтральные к материалам деталей крана
Класс герметичности.....А ГОСТ9544
Климатическое исполнение.....УХЛ1, ХЛ1 ГОСТ15150
Температура окружающей среды.....не ниже – 30°С (УХЛ1), не ниже – 60°С (ХЛ1)
Количество рабочих циклов.....не менее 5000
Полный срок службы.....не менее 30 лет
Присоединение к трубопроводу.....под приварку
Способ управления .....рычаг
Краны изготовлены в соответствии с ГОСТ28343 (ИСО7121)
Строительные длины.....ГОСТ28908, ГОСТ3706 (ИСО5752)
Концы под приварку в соответствии с ГОСТ 16037

Назначение и область применения

Краны шаровые с концами под приварку предназначены для установки в качестве запорного устройства, перекрывающего потоки жидких и газообразных рабочих сред на трубопроводах в системах водо- и газоснабжения, предприятиях теплоэнергетики, в химической, нефтеперерабатывающей, газовой и других отраслях промышленности. Фирма располагает обширной информационной базой данных о коррозионных последствиях рабочих сред на разные материалы и может предложить заказчику тип крана, соответствующий всем заданным параметрам.

Конструкция

Кран шаровой разборный. Полный проход. Исполнение под приварку. Корпус из углеродистой стали. Составные части корпуса изготовлены с применением сварки. Свободно плавающий шар уплотняется фторопластовыми седлами. Седла прижимаются к шару тарельчатыми пружинами. Шпиндель, с защитой от выталкивания, уплотняется фторопластовыми кольцами, зажатыми втулкой. Составные части корпуса уплотняются фторопластовыми прокладками. Управление краном производится вручную поворотом рычага на 90°до упоров. Ось рычага параллельна оси отверстия в шаре и ее положение является указателем открытия-закрытия крана. В открытом положении крана рычаг расположен параллельно оси трубопровода. Положение крана при монтаже на трубопроводе - произвольное, с потоком рабочей среды в любом направлении.

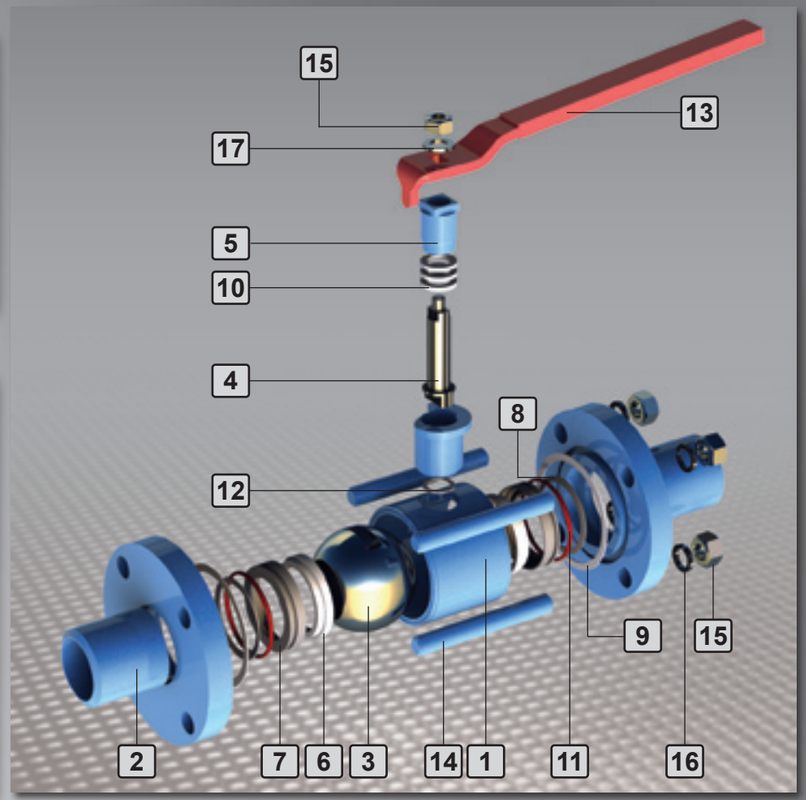

Материалы основных деталей

		УХЛ1	ХЛ1
1	Корпус	***Сталь20***	***09Г2С***
2	Концы под приварку	***Сталь20***	***09Г2С***
3	Шар	12Х18Н10Т	12Х18Н10Т
4	Шпиндель	***20Х13***	***14Х17Н2***
5	Втулка нажимная	***Сталь20***	***09Г2С***
6	Седло	***Фторопласт 4***	***Ф4К20***
7	Обойма седла	***Сталь20***	***09Г2С***
8	Пружина тарельчатая	60С2А	60С2А
9	Прокладка	Паронит	Паронит
10	Уплотнение шпинделя	***Фторопласт 4***	***Ф4К20***
11	Кольцо уплотнительное	***Резина ИРП1287***	***Резина ИРП1401***
12	Прокладка	***Фторопласт 4***	***Ф4К20***
13	Рычаг	Ст3сп	Ст3сп
14	Шпилька	***Сталь35***	***14Х17Н2***
15	Гайка	***Сталь35***	***14Х17Н2***
16	Шайба пружинная	65Г	65Г
17	Шайба	Ст3	Ст3

График давления/температура

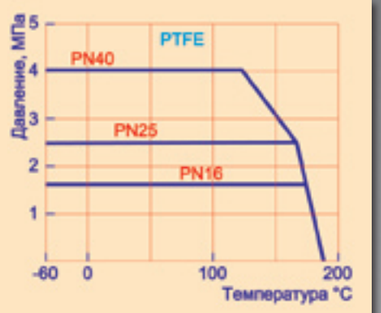

Основные размеры и масса

PN16

Обозначение	мм DN	L	D	A	T	L1	H	Dmin	кг Масса	Kv
11с67пСП.1.016.010	10	130	18	90	4	190	99	9	1,65	6
11с67пСП.1.016.015	15	130	21	95	3	190	99	12,5	1,8	16,3
11с67пСП.1.016.020	20	150	26	105	3	190	100	17	2,25	29,5
11с67пСП.1.016.025	25	160	33	115	4	190	105	24	3,15	43
11с67пСП.1.016.032	32	180	42	135	5	190	120	30	4,7	89
11с67пСП.1.016.040	40	200	50	145	5	285	120	37	6,25	230
11с67пСП.1.016.050	50	230	60	158	5	310	120	49	8,5	265
11с67пСП.1.016.065	65	290	76	180	5	310	120	64	13	540
11с67пСП.1.016.080	80	310	89	189	6	385	135	75	13,4	873
11с67пСП.1.016.100	100	350	114	230	7	605	185	98	20,7	1390
11с67пСП.1.016.125	125	381	140	260	7	605	195	123	28,2	1707
11с67пСП.1.016.150	150	480	168	310	8	605	230	148	40,1	2024
11с67пСП.1.016.200	200	600	219	395	8	1108	280	198	80,1	2720

PN25

Обозначение	мм DN	L	D	A	T	L1	H	Dmin	кг Масса	Kv
11с67пСП.1.025.010	10	130	18	90	4	190	99	9	1,75	6
11с67пСП.1.025.015	15	130	21	95	3	190	99	12,5	1,85	16,3
11с67пСП.1.025.020	20	150	26	105	3	190	100	17	2,25	29,5
11с67пСП.1.025.025	25	160	33	115	4	190	105	24	3,15	43
11с67пСП.1.025.032	32	180	42	135	5	190	120	30	4,75	89
11с67пСП.1.025.040	40	200	50	145	5	285	120	37	6,25	230
11с67пСП.1.025.050	50	230	60	158	5	310	120	49	8,5	265
11с67пСП.1.025.065	65	290	76	180	5	310	120	64	13	540
11с67пСП.1.025.080	80	310	89	189	6	385	135	75	13,4	873
11с67пСП.1.025.100	100	350	114	230	7	605	185	98	20,7	1390
11с67пСП.1.025.125	125	381	140	260	7	605	195	123	28,2	1707
11с67пСП.1.025.150	150	480	168	310	8	605	230	148	40,1	2024
11с67пСП.1.025.200	200	600	219	395	8	1108	280	198	80,1	2720

PN40

Обозначение	мм DN	L	D	A	T	L1	H	Dmin	кг Масса	Kv
11с67пСП.1.040.010	10	130	18	90	4	190	99	9	1,9	6
11с67пСП.1.040.015	15	130	23	95	4	190	99	12,5	2	16,3
11с67пСП.1.040.020	20	150	26	105	4	190	100	17	2,2	29,5
11с67пСП.1.040.025	25	160	36	115	4,5	190	105	24	3	43
11с67пСП.1.040.032	32	180	42	135	5	190	120	30	4,6	89
11с67пСП.1.040.040	40	200	50	145	5	285	120	37	6,3	230
11с67пСП.1.040.050	50	230	63,6	158	5,5	310	120	49	8,5	265
11с67пСП.1.040.065	65	290	76	180	6,5	310	120	64	13	540
11с67пСП.1.040.080	80	310	89	189	7	385	135	75	13,4	873
11с67пСП.1.040.100	100	350	114	230	7,5	605	185	98	19	1390
11с67пСП.1.040.125	125	381	141	260	9	605	195	123	28,2	1707
11с67пСП.1.040.150	150	480	168	310	9	605	230	148	44	2024
11с67пСП.1.040.200	200	600	219	395	11	1108	280	198	76	2720

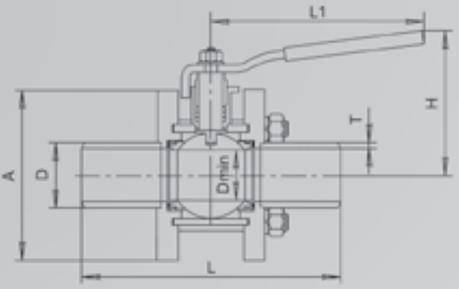

Предприятие оставляет за собой право на изменения без предварительного оповещения.

Кран шаровой ПОЛНЫЙ ПРОХОД

11с67пСП

Технические характеристики

Рабочее давление, не более.....1,6 МПа; 2,5 МПа; 4,0 МПа
Температура рабочей среды.....от – 30°С до +180°С
Рабочая среда.....вода, газ, нефтепродукты и другие нетоксичные и неагрессивные среды, нейтральные к материалам деталей крана
Класс герметичности.....А ГОСТ 9544
Климатическое исполнение.....УХЛ1, ХЛ1 ГОСТ15150
Температура окружающей среды.....не ниже – 30°С (УХЛ1), не ниже – 60°С (ХЛ1)
Количество рабочих циклов.....не менее 5000
Полный срок службы.....не менее 30 лет
Присоединение к трубопроводу.....под приварку
Способ управления .....маховик редуктора
Краны изготовлены в соответствии с ГОСТ28343 (ИСО7121)
Строительные длины.....ГОСТ28908, ГОСТ3706 (ИСО5752)
Концы под приварку в соответствии с ГОСТ 16037

Назначение и область применения

Краны шаровые с концами под приварку предназначены для установки в качестве запорного устройства, перекрывающего потоки жидких и газообразных рабочих сред на трубопроводах в системах водо- и газоснабжения, предприятиях теплоэнергетики, в химической, нефтеперерабатывающей, газовой и других отраслях промышленности. Фирма располагает обширной информационной базой данных о коррозионных последствиях рабочих сред на разные материалы и может предложить заказчику тип крана, соответствующий всем заданным параметрам.

Конструкция

Кран шаровой разборный. Полный проход. Исполнение под приварку. Корпус из углеродистой стали. Составные части корпуса изготовлены с применением сварки. Запорный шар установлен на опоре. Антистатическое устройство. Фторопластовые седла в металлических обоймах прижимаются к шару пружинами. Аварийная система подачи уплотняющей смазки. Шпиндель, с защитой от выталкивания, уплотняется фторопластовыми кольцами, зажатыми втулкой. Составные части корпуса уплотняются фторопластовыми прокладками. Дренажная пробка для сброса из корпуса воды и конденсата. Управление краном производится вручную вращением маховика редуктора. Положение запорного шара контролируется с помощью указателя. Положение крана при монтаже на трубопроводе - горизонтальное, с потоком рабочей среды в любом направлении.

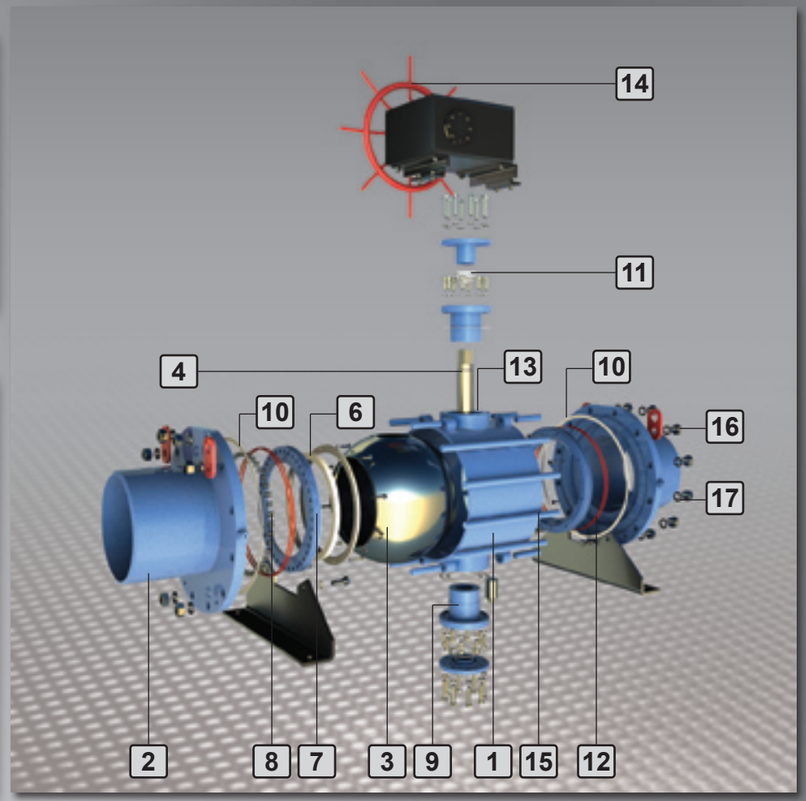

Материалы основных деталей

		УХЛ1	ХЛ1
1	Корпус	***Сталь20***	***09Г2С***
2	Концы под приварку	***Сталь20***	***09Г2С***
3	Шар	12Х18Н10Т	12Х18Н10Т
4	Шпиндель	***20Х13***	***14Х17Н2***
5	Втулка нажимная	***Сталь20***	***09Г2С***
6	Седло	***Фторопласт 4***	***Ф4К20***
7	Обойма седла	***Сталь20***	***09Г2С***
8	Пружина	60С2А	60С2А
9	Опора	***Сталь20***	***09Г2С***
10	Прокладка	Паронит	Паронит
11	Уплотнение шпинделя	***Фторопласт 4***	***Ф4К20***
12	Кольцо уплотнительное	***Резина ИРП1287***	***Резина ИРП1401***
13	Прокладка	***Фторопласт 4***	***Ф4К20***
14	Маховик	Ст3сп	Ст3сп
15	Шпилька	***Сталь35***	***14Х17Н2***
16	Гайка	***Сталь35***	***14Х17Н2***
17	Шайба	Ст3	Ст3

График давления/температура

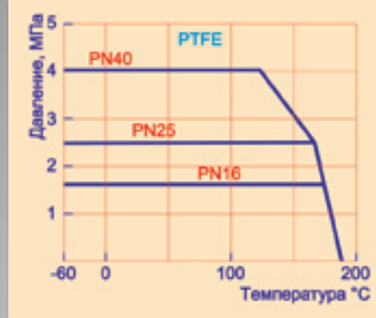

Основные размеры и масса

PN16

Обозначение	мм DN	L	D	T	H	Dmin	кг Масса	Kv
11с67пСП.3.016.200	200	600	219	8	521	198	80,1	2720
11с67пСП.3.016.250	250	730	273	10	559	248	140	12750
11с67пСП.3.016.300	300	850	324	12	660	298	294	19550
11с67пСП.3.016.350	350	980	377	14	688	335	700	25415
11с67пСП.3.016.400	400	1100	413	14	910	385	850	31620
11с67пСП.3.016.500	500	1250	519	16	1050	487	1310	50150
11с67пСП.3.016.600	600	1450	623	17	1300	589	2580	78200

PN25

Обозначение	мм DN	L	D	T	H	Dmin	кг Масса	Kv
11с67пСП.3.025.200	200	600	219	8	521	198	80,1	2720
11с67пСП.3.025.250	250	730	273	10	559	248	140	12750
11с67пСП.3.025.300	300	850	324	12	660	298	294	19550
11с67пСП.3.025.350	350	980	377	14	688	335	700	25415
11с67пСП.3.025.400	400	1100	413	14	910	385	850	31620
11с67пСП.3.025.500	500	1250	519	16	1050	487	1310	50150
11с67пСП.3.025.600	600	1450	623	17	1300	589	2580	78200

PN40

Обозначение	мм DN	L	D	T	H	Dmin	кг Масса	Kv
11с67пСП.3.040.150	150	480	168	9	454	148	44	2024
11с67пСП.3.040.200	200	600	219	11	526	198	76	2720
11с67пСП.3.040.250	250	730	273	12	630	248	140	12750
11с67пСП.3.040.300	300	850	324	14	670	298	387	19550
11с67пСП.3.040.350	350	980	377	15	690	335	775	25415
11с67пСП.3.040.400	400	1100	417	16	910	385	880	31620
11с67пСП.3.040.500	500	1250	527	20	1050	487	1400	50150
11с67пСП.3.040.600	600	1450	633	22	1300	589	2790	78200

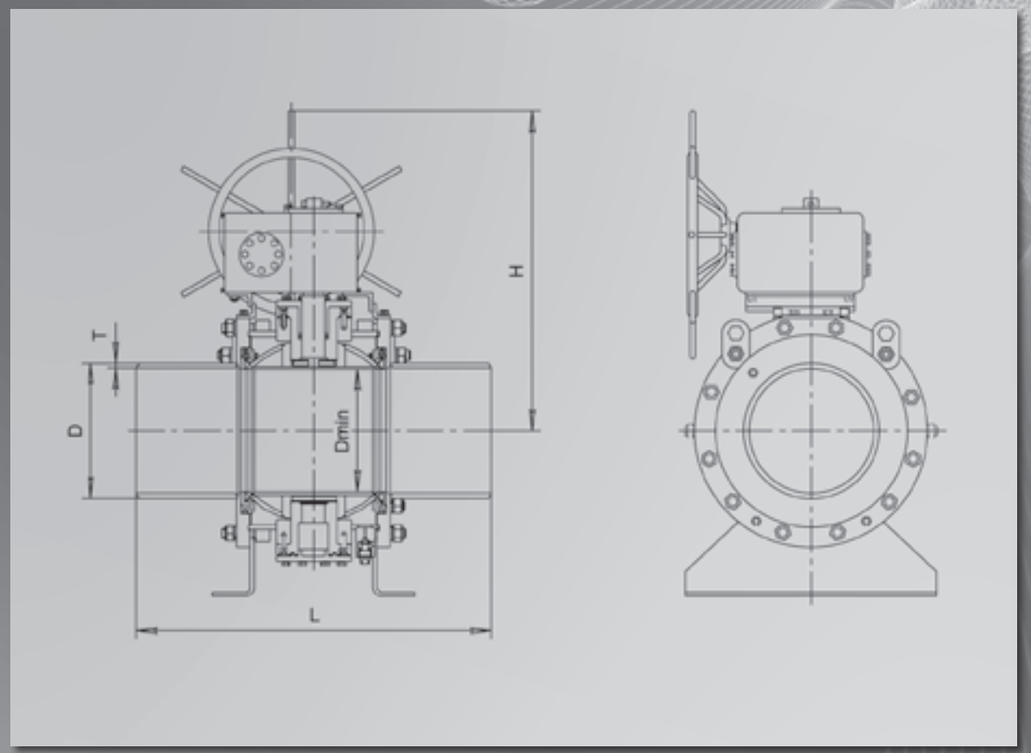

Предприятие оставляет за собой право на изменения без предварительного оповещения.

Кран шаровой НЕПОЛНЫЙ ПРОХОД

11с67пСФ

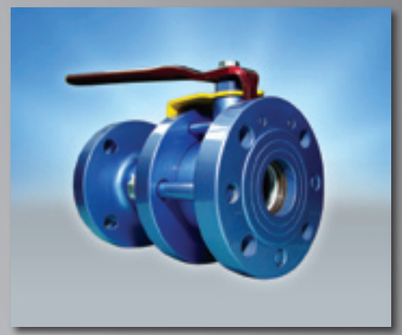

Технические характеристики

Рабочее давление, не более.....1,6 МПа; 2,5 МПа; 4,0 МПа
Температура рабочей среды.....от -30°С до +180°С
Рабочая среда.....вода, газ, нефтепродукты и другие нетоксичные и неагрессивные среды, нейтральные к материалам деталей крана
Класс герметичности.....А ГОСТ 9544
Климатическое исполнение.....УХЛ1, ХЛ1 ГОСТ15150
Температура окружающей среды.....не ниже -30°С (УХЛ1), не ниже -60°С (ХЛ1)
Количество рабочих циклов.....не менее 5000
Полный срок службы.....не менее 30 лет
Присоединение к трубопроводу.....фланцевое
Способ управления .....рычаг
Краны изготовлены в соответствии с ГОСТ28343 (ИСО7121)
Строительные длины.....ГОСТ28908, ГОСТ3706 (ИСО5752)
Размеры фланцев.....ГОСТ12815 (ИСО7005)

Назначение и область применения

Краны шаровые фланцевые предназначены для установки в качестве запорного устрой-ства, перекрывающего потоки жидких и газообразных рабочих сред на трубопроводах в системах водо- и газоснабжения, предприятиях теплоэнергетики, в химической, нефтеперерабатывающей, газовой и других отраслях промышленности. Предприятие располагает обширной информационной базой данных о коррозионных последствиях рабочих сред на разные материалы и может предложить заказчику тип крана, соответствующий всем заданным параметрам.

Конструкция

Кран шаровой разборный. Полный проход. Фланцевое исполнение. Корпус из углеродистой стали. Составные части корпуса изготовлены с применением сварки. Свободно плавающий шар уплотняется фторопластовыми седлами. Седла прижимаются к шару тарельчатыми пружинами. Шпиндель, с защитой от выталкивания, уплотняется фторопластовыми кольцами, зажатыми втулкой. Составные части корпуса уплотняются фторопластовыми прокладками. Управление краном производится вручную поворотом рычага на 90°до упоров. Ось рычага параллельна оси отверстия в шаре и ее положение является указателем открытия-закрытия крана. В открытом положении крана рычаг расположен параллельно оси трубопровода. Положение крана при монтаже на трубопроводе - произвольное, с потоком рабочей среды в любом направлении.

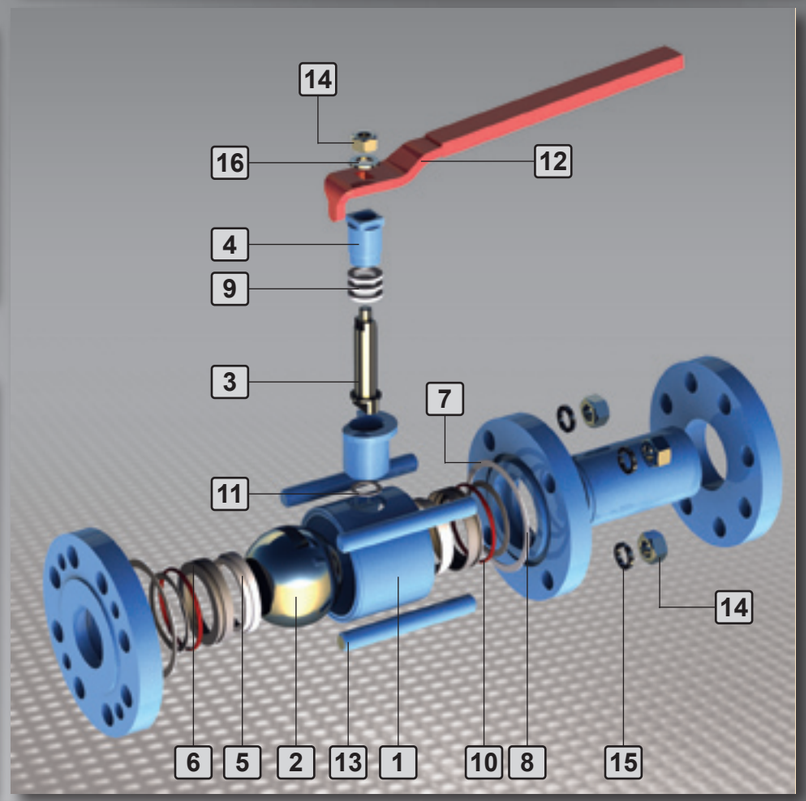

Материалы основных деталей

		УХЛ1	ХЛ1
1	Корпус	***Сталь20***	***09Г2С***
2	Шар	12Х18Н10Т	12Х18Н10Т
3	Шпиндель	***20Х13***	***14Х17Н2***
4	Втулка нажимная	***Сталь20***	***09Г2С***
5	Седло	***Фторопласт 4***	***Ф4К20***
6	Обойма седла	Сталь20	***09Г2С***
7	Пружина тарельчатая	60С2А	60С2А
8	Прокладка	Паронит	Паронит
9	Уплотнение шпинделя	***Фторопласт 4***	***Ф4К20***
10	Кольцо уплотнительное	***Резина ИРП1287***	***Резина ИРП1401***
11	Прокладка	***Фторопласт 4***	***Ф4К20***
12	Рычаг	Ст3сп	Ст3сп
13	Шпилька	***Сталь35***	***14Х17Н2***
14	Гайка	***Сталь35***	***14Х17Н2***
15	Шайба пружинная	65Г	65Г
16	Шайба	Ст3	Ст3

График давления/температура

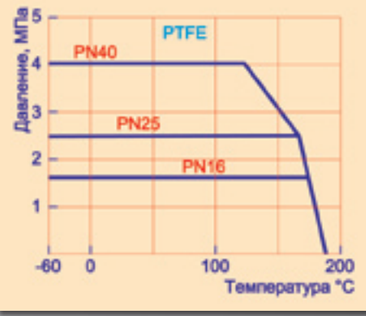

Основные размеры и масса

PN16

Обозначение	DN	L	D	D1	D2	L1	B	H	Dmin	d	n	Масса	Kv
	мм											кг	
11с67пСФ.1.016.065/050	65/50	200	180	145	122	280	365	120	49	18	4	12	160
11с67пСФ.1.016.100/080	100/80	230	215	180	158	605	472	185	75	18	8	19	510
11с67пСФ.1.016.125/100	125/100	255	245	210	184	605	687	195	98	18	8	29,45	590
11с67пСФ.1.016.150/100	150/100	280	280	240	212	605	706	230	98	22	8	37	680
11с67пСФ.1.016.200/150	200/150	330	335	295	268	1108	1215	280	148	22	12	52	1830
11с67пСФ.1.016.250/200	250/200	450	405	355	320	1108	1245	360	198	26	12	92,1	3655

PN25

Обозначение	DN	L	D	D1	D2	L1	B	H	Dmin	d	n	Масса	Kv
	мм											кг	
11с67пСФ.1.025.065/050	65/50	270	180	145	122	280	365	120	49	18	8	13,8	160
11с67пСФ.1.025.100/080	100/80	300	230	190	158	605	472	185	75	22	8	20	510
11с67пСФ.1.025.125/100	125/100	325	270	220	184	605	687	195	98	26	8	36,05	590
11с67пСФ.1.025.150/100	150/100	350	300	250	212	605	706	230	98	26	8	44,6	680
11с67пСФ.1.025.200/150	200/150	400	360	310	278	1108	1215	280	148	26	12	62	1830
11с67пСФ.1.025.250/200	250/200	450	425	370	335	1108	1245	360	198	30	12	105	3655

PN40

Обозначение	DN	L	D	D1	D2	L1	B	H	Dmin	d	n	Масса	Kv
	мм											кг	
11с67пСФ.1.040.065/050	65/50	241	180	145	122	280	350	120	49	18	8	15,5	160
11с67пСФ.1.040.100/080	100/80	305	230	190	158	605	498	185	75	22	8	30,35	510
11с67пСФ.1.040.125/100	125/100	381	270	220	184	605	687	195	98	26	8	42	590
11с67пСФ.1.040.150/100	150/100	403	300	250	212	605	706	230	98	26	8	62	680

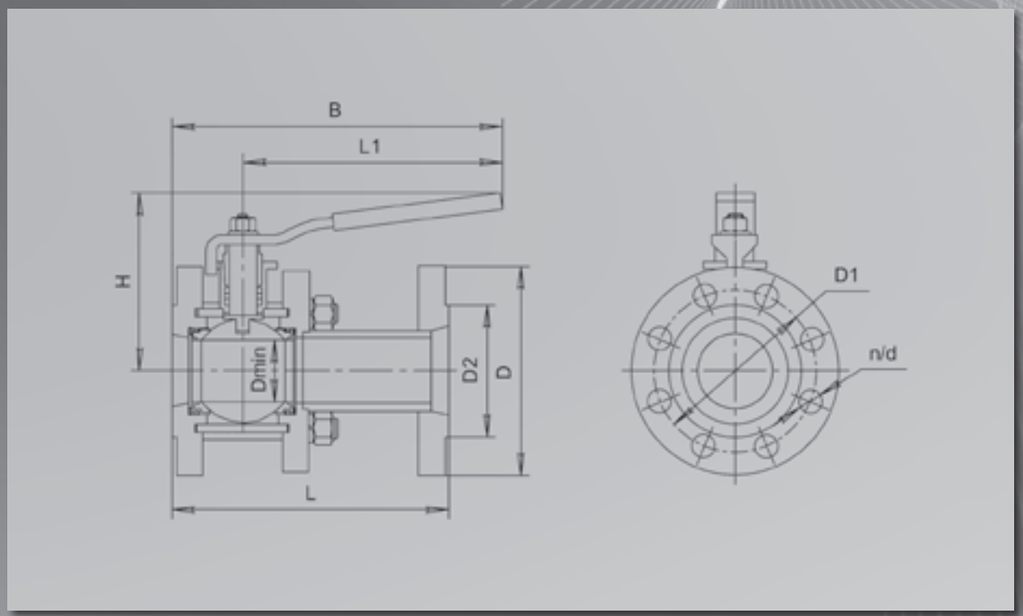

Предприятие оставляет за собой право на изменения без предварительного оповещения.

Кран шаровой НЕПОЛНЫЙ ПРОХОД

11с67пСФ

Технические характеристики

Рабочее давление, не более.....1,6 МПа; 2,5 МПа; 4,0 МПа
Температура рабочей среды.....от – 30°С до +180°С
Рабочая среда.....вода, газ, нефтепродукты и другие нетоксичные и неагрессивные среды, нейтральные к материалам деталей крана
Класс герметичности.....А ГОСТ 9544
Климатическое исполнение.....УХЛ1, ХЛ1 ГОСТ15150
Температура окружающей среды.....не ниже – 30°С (УХЛ1), не ниже – 60°С (ХЛ1)
Количество рабочих циклов.....не менее 5000
Полный срок службы.....не менее 30 лет
Присоединение к трубопроводу.....фланцевое
Способ управления .....маховик редуктора
Краны изготовлены в соответствии с ГОСТ28343 (ИСО7121)
Строительные длины.....ГОСТ28908, ГОСТ3706 (ИСО5752)
Размеры фланцев.....ГОСТ12815 (ИСО7005)

Назначение и область применения

Краны шаровые фланцевые предназначены для установки в качестве запорного устройства, перекрывающего потоки жидких и газообразных рабочих сред на трубопроводах в системах водо- и газоснабжения, предприятиях теплоэнергетики, в химической, нефтеперерабатывающей, газовой и других отраслях промышленности. Предприятие располагает обширной информационной базой данных о коррозионных последствиях рабочих сред на разные материалы и может предложить заказчику тип крана, соответствующий всем заданным параметрам.

Конструкция

Кран шаровой разборный. Полный проход.Фланцевое исполнение. Корпус из углеродистой стали. Составные части корпуса изготовлены с применением сварки. Запорный шар установлен на опоре. Антистатическое устройство. Фторопластовые седла в металлических обоймах прижимаются к шару пружинами. Аварийная система подачи уплотняющей смазки. Шпиндель, с защитой от выталкивания, уплотняется фторопластовыми кольцами, зажатыми втулкой. Составные части корпуса уплотняются фторопластовыми прокладками. Дренажная пробка для сброса из корпуса воды и конденсата. Управление краном производится вручную вращением маховика редуктора. Положение запорного шара контролируется с помощью указателя. Положение крана при монтаже на трубопроводе - горизонтальное, с потоком рабочей среды в любом направлении.

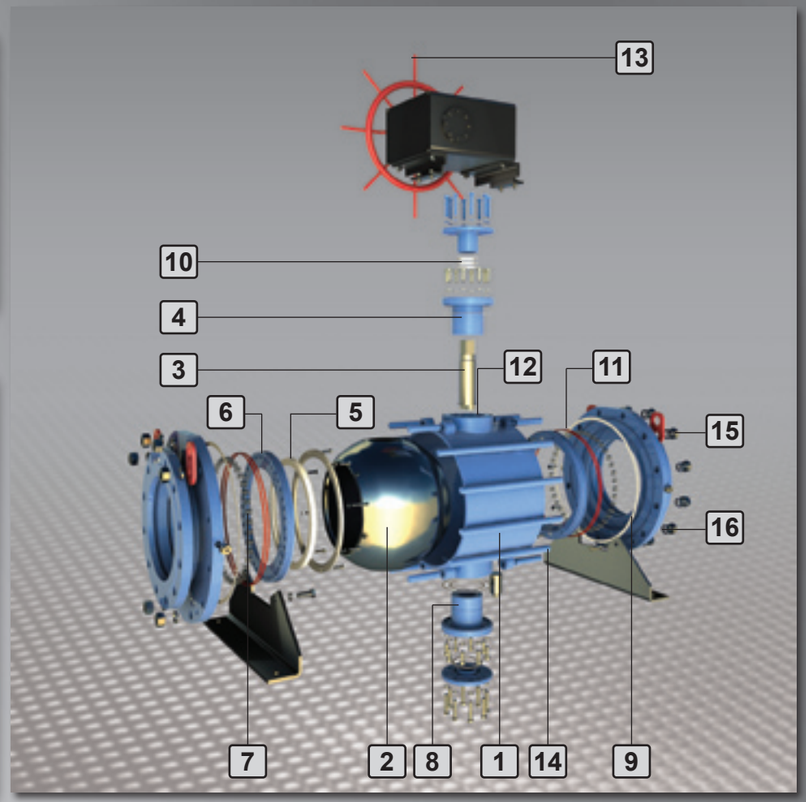

Материалы основных деталей

		УХЛ1	ХЛ1
1	Корпус	***Сталь20***	***09Г2С***
2	Шар	12Х18Н10Т	12Х18Н10Т
3	Шпиндель	***20Х13***	***14Х17Н2***
4	Втулка нажимная	***Сталь20***	***09Г2С***
5	Седло	***Фторопласт 4***	***Ф4К20***
6	Обойма седла	***Сталь20***	***09Г2С***
7	Пружина	60С2А	60С2А
8	Опора	***Сталь20***	***09Г2С***
9	Прокладка	Паронит	Паронит
10	Уплотнение шпинделя	***Фторопласт 4***	***Ф4К20***
11	Кольцо уплотнительное	***Резина ИРП1287***	***Резина ИРП1401***
12	Прокладка	Фторопласт 4	Фторопласт 4
13	Маховик	Ст3сп	Ст3сп
14	Шпилька	***Сталь35***	***14Х17Н2***
15	Гайка	***Сталь35***	***14Х17Н2***
16	Шайба	Ст3	Ст3

График давления/температура

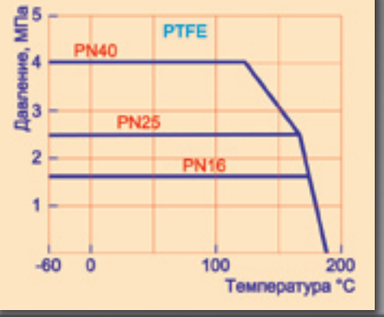

Основные размеры и масса

PN16

Обозначение	мм DN	L	D	D1	D2	B	H	Dmin	d	n	кг Масса	Kv
11с67пСФ.3.016.250/200	250/200	450	405	355	320	600	559	198	26	12	92,1	3655
11с67пСФ.3.016.300/250	300/250	500	460	410	370	610	660	248	26	12	162	6420
11с67пСФ.3.016.350/300	350/300	686	520	470	430	686	688	298	26	16	345	11900

PN25

Обозначение	мм DN	L	D	D1	D2	B	H	Dmin	d	n	кг Масса	Kv
11с67пСФ.3.025.250/200	250/200	450	370	355	335	600	559	198	30	12	105	3655
11с67пСФ.3.025.300/250	300/250	500	430	410	390	610	660	248	30	16	177	6420
11с67пСФ.3.025.350/300	350/300	762	490	470	450	686	688	298	33	16	382	11900

PN40

Обозначение	мм DN	L	D	D1	D2	B	H	Dmin	d	n	кг Масса	Kv
11с67пСФ.3.040.200/150	200/150	419	375	320	285	502	526	148	30	12	103	1830
11с67пСФ.3.040.250/200	250/200	502	445	385	345	568	630	198	33	12	165	3655
11с67пСФ.3.040.300/250	300/250	648	510	450	410	648	670	248	33	16	206	6420
11с67пСФ.3.040.350/300	350/300	762	570	510	465	762	690	298	36	16	415	11900

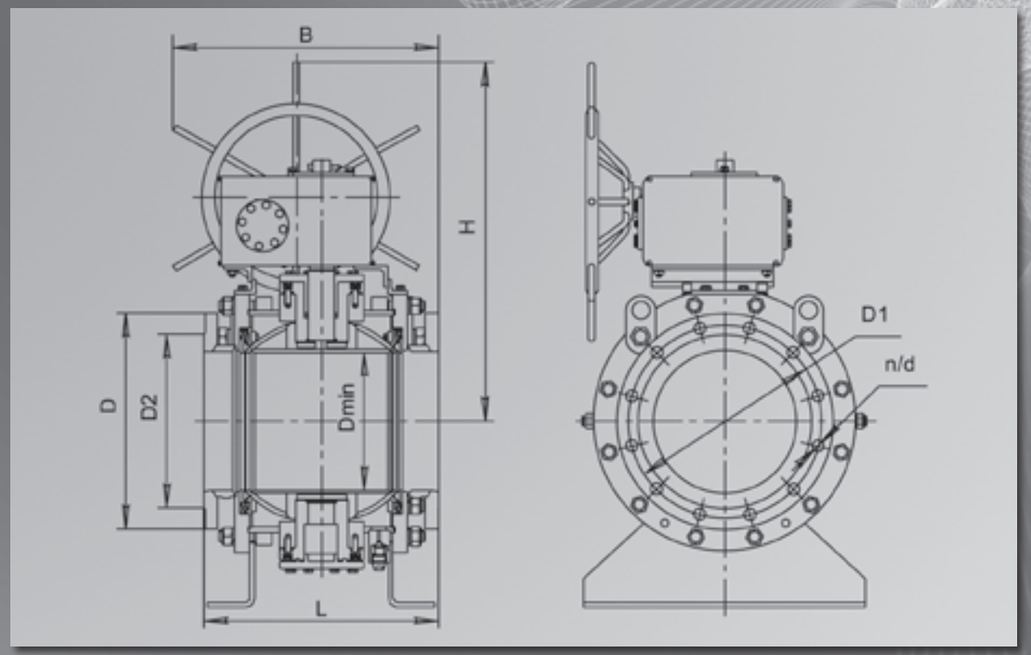

Предприятие оставляет за собой право на изменения без предварительного оповещения.

Кран шаровой НЕПОЛНЫЙ ПРОХОД

11с67пСП

Технические характеристики

Рабочее давление, не более.....1,6 МПа; 2,5 МПа; 4,0 МПа
Температура рабочей среды.....от – 30°С до +180°С
Рабочая среда.....вода, газ, нефтепродукты и другие нетоксичные и неагрессивные среды, нейтральные к материалам деталей крана
Класс герметичности.....А ГОСТ9544
Климатическое исполнение.....УХЛ1, ХЛ1 ГОСТ15150
Температура окружающей среды.....не ниже – 30°С (УХЛ1), не ниже – 60°С (ХЛ1)
Количество рабочих циклов.....не менее 5000
Полный срок службы.....не менее 30 лет
Присоединение к трубопроводу.....под приварку
Способ управления .....рычаг
Краны изготовлены в соответствии с ГОСТ28343 (ИСО7121)
Строительные длины.....ГОСТ28908, ГОСТ3706 (ИСО5752)
Концы под приварку в соответствии с ГОСТ 16037

Назначение и область применения

Краны шаровые с концами под приварку предназначены для установки в качестве запорного устройства, перекрывающего потоки жидких и газообразных рабочих сред на трубопроводах в системах водо- и газоснабжения, предприятиях теплоэнергетики, в химической, нефтеперерабатывающей, газовой и других отраслях промышленности. Фирма располагает обширной информационной базой данных о коррозионных последствиях рабочих сред на разные материалы и может предложить заказчику тип крана, соответствующий всем заданным параметрам.

Конструкция

Кран шаровой разборный. Неполный проход.Исполнение под приварку. Корпус из углеродистой стали. Составные части корпуса изготовлены с применением сварки. Свободно плавающий шар уплотняется фторопластовыми седлами. Седла прижимаются к шару тарельчатыми пружинами. Шпиндель, с защитой от выталкивания, уплотняется фторопластовыми кольцами, зажатыми втулкой. Составные части корпуса уплотняются фторопластовыми прокладками. Управление краном производится вручную поворотом рычага на 90°до упоров. Ось рычага параллельна оси отверстия в шаре и ее положение является указателем открытия-закрытия крана. В открытом положении крана рычаг расположен параллельно оси трубопровода. Положение крана при монтаже на трубопроводе - произвольное, с потоком рабочей среды в любом направлении.

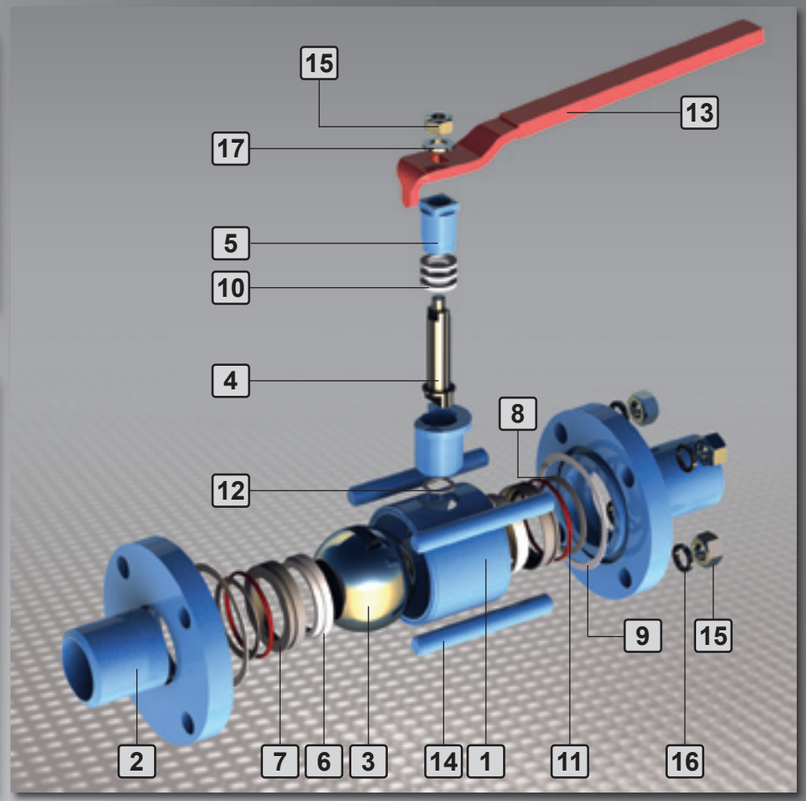

Материалы основных деталей

		УХЛ1	ХЛ1
1	Корпус	***Сталь20***	***09Г2С***
2	Концы под приварку	***Сталь20***	***09Г2С***
3	Шар	12Х18Н10Т	12Х18Н10Т
4	Шпиндель	***20Х13***	***14Х17Н2***
5	Втулка нажимная	***Сталь20***	***09Г2С***
6	Седло	***Фторопласт 4***	***Ф4К20***
7	Обойма седла	***Сталь20***	***09Г2С***
8	Пружина тарельчатая	60С2А	60С2А
9	Прокладка	Паронит	Паронит
10	Уплотнение шпинделя	***Фторопласт 4***	***Ф4К20***
11	Кольцо уплотнительное	***Резина ИРП1287***	***Резина ИРП1401***
12	Прокладка	***Фторопласт 4***	***Ф4К20***
13	Рычаг	Ст3сп	Ст3сп
14	Шпилька	***Сталь35***	***14Х17Н2***
15	Гайка	***Сталь35***	***14Х17Н2***
16	Шайба пружинная	65Г	65Г
17	Шайба	Ст3	Ст3

График давления/температура

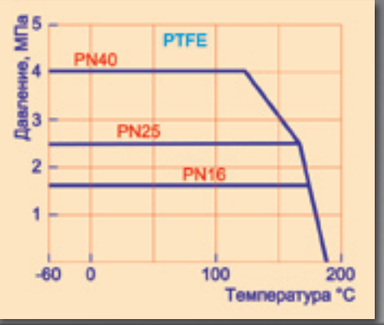

Основные размеры и масса

PN16

Обозначение	мм DN	L	D	A	T	L1	H	Dmin	кг Масса	Kv
11с67пСП.1.016.065/050	65/50	290	76	158	5	280	120	49	11	160
11с67пСП.1.016.100/080	100/80	350	108	189	6	605	185	75	15,7	510
11с67пСП.1.016.125/100	125/100	381	140	270	7	605	195	98	23,85	590
11с67пСП.1.016.150/100	150/100	480	168	280	8	605	230	98	33,05	680
11с67пСП.1.016.200/150	200/150	600	219	310	8	1108	280	148	56	1830
11с67пСП.1.016.250/200	250/200	730	273	405	10	1108	360	198	106	3655

PN25

Обозначение	мм DN	L	D	A	T	L1	H	Dmin	кг Масса	Kv
11с67пСП.1.025.065/050	65/50	290	76	158	5	280	120	49	11	160
11с67пСП.1.025.100/080	100/80	350	108	189	6	605	185	75	15,7	510
11с67пСП.1.025.125/100	125/100	381	140	270	7	605	195	98	23,85	590
11с67пСП.1.025.150/100	150/100	480	168	280	8	605	230	98	33,05	680
11с67пСП.1.025.200/150	200/150	600	219	310	8	1108	280	148	56	1830
11с67пСП.1.025.250/200	250/200	730	273	405	10	1108	360	198	106	3655

PN40

Обозначение	мм DN	L	D	A	T	L1	H	Dmin	кг Масса	Kv
11с67пСП.1.040.065/050	65/50	290	76	158	6,5	280	120	49	11	160
11с67пСП.1.040.100/080	100/80	350	114	189	7,5	605	185	75	15,7	510
11с67пСП.1.040.125/100	125/100	400	141	270	9	605	195	98	24	590
11с67пСП.1.040.150/100	150/100	480	168	280	9	605	230	98	32	680

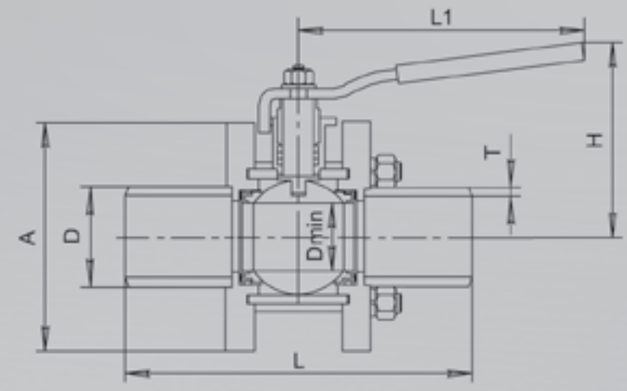

Предприятие оставляет за собой право на изменения без предварительного оповещения.

Кран шаровой НЕПОЛНЫЙ ПРОХОД

11с67пСП

Технические характеристики

Рабочее давление, не более.....1,6 МПа; 2,5 МПа; 4,0 МПа
Температура рабочей среды.....от – 30°С до +180°С
Рабочая среда.....вода, газ, нефтепродукты и другие нетоксичные и неагрессивные среды, нейтральные к материалам деталей крана
Класс герметичности.....А ГОСТ 9544
Климатическое исполнение.....УХЛ1, ХЛ1 ГОСТ15150
Температура окружающей среды.....не ниже – 30°С (УХЛ1), не ниже – 60°С (ХЛ1)
Количество рабочих циклов.....не менее 5000
Полный срок службы.....не менее 30 лет
Присоединение к трубопроводу.....под приварку
Способ управления .....маховик редуктора
Краны изготовлены в соответствии с ГОСТ28343 (ИСО7121)
Строительные длины.....ГОСТ28908, ГОСТ3706 (ИСО5752)
Концы под приварку в соответствии с ГОСТ 16037

Назначение и область применения

Краны шаровые с концами под приварку предназначены для установки в качестве запорного устройства, перекрывающего потоки жидких и газообразных рабочих сред , на трубопроводах в системах водо- и газоснабжения, предприятиях теплоэнергетики, в химической, нефтеперерабатывающей, газовой, и других отраслях промышленности. Фирма располагает обширной информационной базой данных о коррозионных последствиях рабочих сред на разные материалы и может предложить заказчику тип крана, соответствующий всем заданным параметрам.

Конструкция

Кран шаровой разборный. Неполный проход. Исполнение под приварку. Корпус из углеродистой стали. Составные части корпуса изготовлены с применением сварки. Запорный шар установлен на опоре. Антистатическое устройство. Фторопластовые седла в металлических обоймах прижимаются к шару пружинами. Аварийная система подачи уплотняющей смазки. Шпиндель, с защитой от выталкивания, уплотняется фторопластовыми кольцами, зажатыми втулкой. Составные части корпуса уплотняются фторопластовыми прокладками. Дренажная пробка для сброса из корпуса воды и конденсата. Управление краном производится вручную вращением маховика редуктора. Положение запорного шара контролируется с помощью указателя. Положение крана при монтаже на трубопроводе - горизонтальное, с потоком рабочей среды в любом направлении.

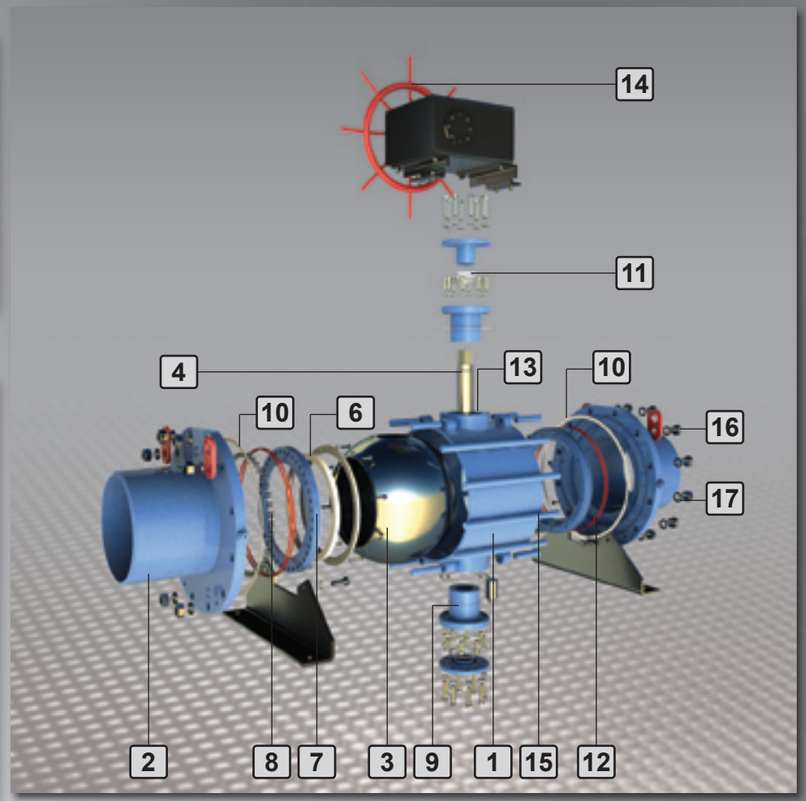

Материалы основных деталей

		УХЛ1	ХЛ1
1	Корпус	***Сталь20***	***09Г2С***
2	Концы под приварку	***Сталь20***	***09Г2С***
3	Шар	12Х18Н10Т	12Х18Н10Т
4	Шпиндель	***20Х13***	***14Х17Н2***
5	Втулка нажимная	***Сталь20***	***09Г2С***
6	Седло	***Фторопласт 4***	***Ф4К20***
7	Обойма седла	***Сталь20***	***09Г2С***
8	Пружина	60С2А	60С2А
9	Опора	***Сталь20***	***09Г2С***
10	Прокладка	Паронит	Паронит
11	Уплотнение шпинделя	***Фторопласт 4***	***Ф4К20***
12	Кольцо уплотнительное	***Резина ИРП1287***	***Резина ИРП1401***
13	Прокладка	***Фторопласт 4***	***Ф4К20***
14	Маховик	Ст3сп	Ст3сп
15	Шпилька	***Сталь35***	***14Х17Н2***
16	Гайка	***Сталь35***	***14Х17Н2***
17	Шайба	Ст3	Ст3

График давления/температура

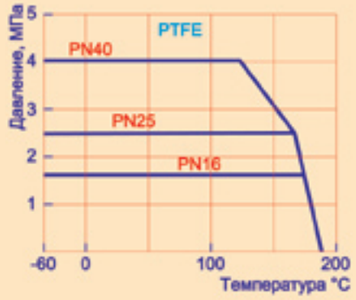

Основные размеры и масса

PN16

Обозначение	DN	L	D	T	H	Dmin	Масса, кг	Kv
	мм							
11с67пСП.3.016.250/200	250/200	730	273	10	559	198	106	3655
11с67пСП.3.016.300/250	300/250	850	324	12	660	248	160	6420
11с67пСП.3.016.350/300	350/300	980	377	14	688	298	314	11900

PN25

Обозначение	DN	L	D	T	H	Dmin	Масса, кг	Kv
	мм							
11с67пСП.3.025.250/200	250/200	730	273	10	559	198	106	3655
11с67пСП.3.025.300/250	300/250	850	324	12	660	248	160	6420
11с67пСП.3.025.350/300	350/300	980	377	14	688	298	314	11900

PN40

Обозначение	DN	L	D	T	H	Dmin	Масса, кг	Kv
	мм							
11с67пСП.3.040.200/150	200/150	600	219	11	526	148	44	1830
11с67пСП.3.040.250/200	250/200	730	273	12	630	198	106	3655
11с67пСП.3.040.300/250	300/250	850	324	14	670	248	160	6420
11с67пСП.3.040.350/300	350/300	980	377	15	690	298	330	11900

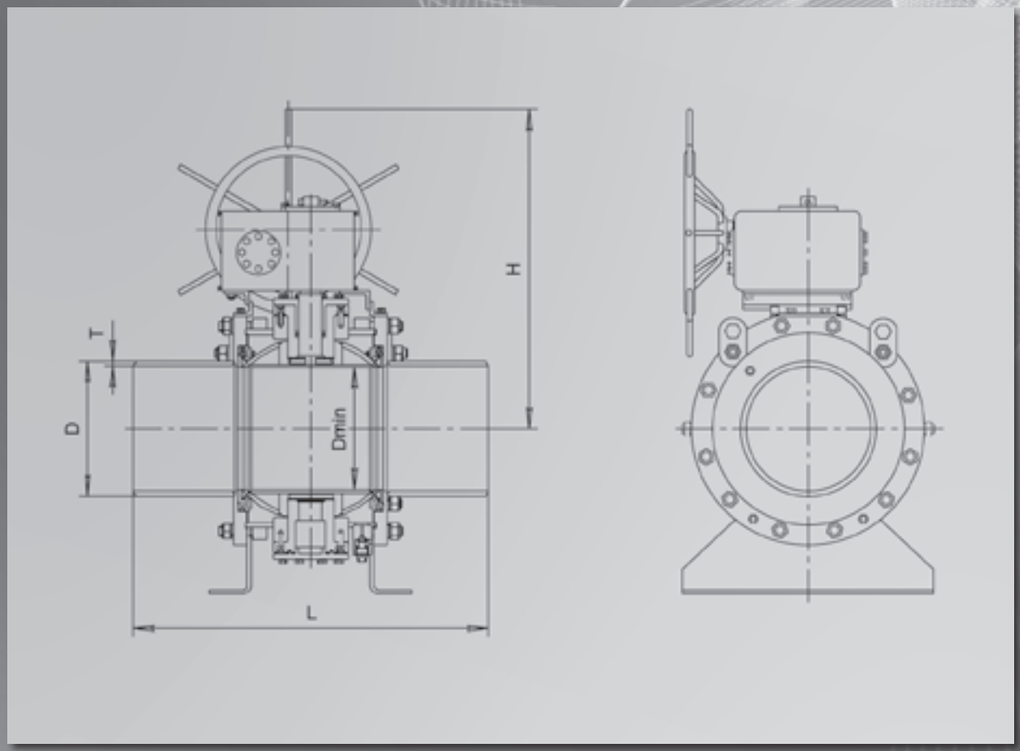

Предприятие оставляет за собой право на изменения без предварительного оповещения.

Кран шаровой ПОЛНЫЙ ПРОХОД

11с67п1СФ

Технические характеристики

Рабочее давление, не более.....1,6МПа; 2,5МПа; 4,0МПа
Температура рабочей среды.....от – 30°С до +180°С
Рабочая среда.....вода, газ, нефтепродукты и другие нетоксичные и неагрессивные среды, нейтральные к материалам деталей крана
Класс герметичности.....А ГОСТ 9544
Климатическое исполнение.....УХЛ1, ХЛ1 ГОСТ15150
Температура окружающей среды.....не ниже – 30°С (УХЛ1), не ниже – 60°С (ХЛ1)
Количество рабочих циклов.....не менее 5000
Полный срок службы.....не менее 30 лет
Присоединение к трубопроводу.....фланцевое
Способ управления .....рычаг
Краны изготовлены в соответствии с ГОСТ 28343 (ИСО7121)
Размеры фланцев.....ГОСТ12815 (ИСО7005)

Назначение и область применения

Краны шаровые фланцевые предназначены для установки в качестве запорного устройства, перекрывающего потоки жидких и газообразных рабочих сред на трубопроводах в системах водо- и газоснабжения, предприятиях теплоэнергетики, в химической, нефтеперерабатывающей, газовой и других отраслях промышленности. Фирма располагает обширной информационной базой данных о коррозионных последствиях рабочих сред на разные материалы и может предложить заказчику тип крана, соответствующий всем заданным параметрам.

Конструкция

Кран шаровой укороченный разборный. Полный проход. Фланцевое исполнение. Корпус из углеродистой стали. Составные части корпуса изготовлены с применением сварки. Свободно плавающий шар уплотняется фторопластовыми седлами. Шпиндель, с защитой от выталкивания, уплотняется фторопластовыми кольцами, зажатыми втулкой. Составные части корпуса уплотняются паронитовыми прокладками. Управление краном производится вручную поворотом рычага на 90°до упоров. Ось рычага параллельна оси отверстия в шаре и ее положение является указателем открытия-закрытия крана. В открытом положении крана рычаг расположен параллельно оси трубопровода. Положение крана при монтаже на трубопроводе - произвольное, с потоком рабочей среды в любом направлении.

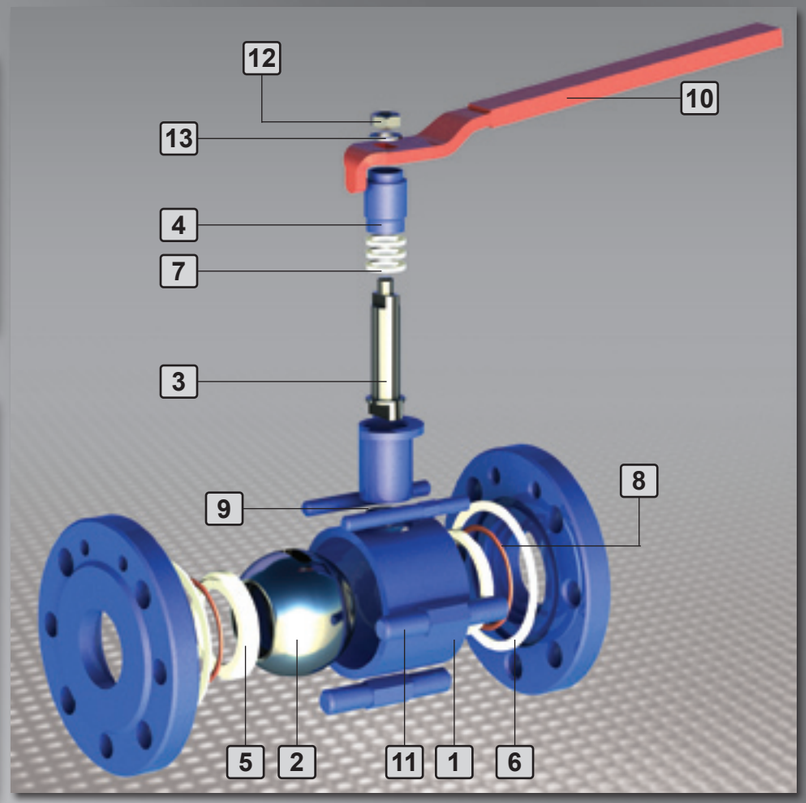

Материалы основных деталей

		УХЛ1	ХЛ1
1	Корпус	***Сталь20***	***09Г2С***
2	Шар	12Х18Н10Т	12Х18Н10Т
3	Шпиндель	***20Х13***	***14Х17Н2***
4	Втулка нажимная	***Сталь20***	***09Г2С***
5	Седло	Фторопласт 4	Фторопласт 4
6	Прокладка	Паронит	Паронит
7	Уплотнение шпинделя	Фторопласт 4	Фторопласт 4
8	Кольцо уплотнительное	***Резина ИРП1287***	***Резина ИРП1401***
9	Прокладка	Фторопласт 4	Фторопласт 4
10	Рычаг	Ст3сп	Ст3сп
11	Шпилька	***Сталь35***	***14Х17Н2***
12	Гайка	***Сталь35***	***14Х17Н2***
13	Шайба	Ст3	Ст3

График давления/температура

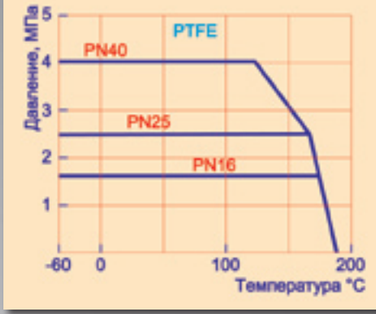

Основные размеры и масса

PN16

Обозначение	DN	L	D	D1	D2	L1	B	H	Dmin	d	n	Масса	Kv
	мм											кг	
11с67п1СФ.1.016.010	10	60	90	60	42	160	190	99	9	14	4	1,6	6
11с67п1СФ.1.016.015	15	60	95	65	47	160	190	99	12,5	14	4	1,75	16,3
11с67п1СФ.1.016.020	20	64	105	75	58	160	192	100	17	14	4	2,25	29,5
11с67п1СФ.1.016.025	25	64	115	85	68	160	194	105	24	14	4	3,4	43
11с67п1СФ.1.016.032	32	76	135	100	78	282	320	120	30	18	4	4,35	89
11с67п1СФ.1.016.040	40	74	145	110	88	282	320	120	37	18	4	5,1	230
11с67п1СФ.1.016.050	50	96	160	125	102	311	359	120	48	18	4	7,2	265
11с67п1СФ.1.016.065	65	115	180	145	122	311	369	120	64	18	4	10,7	540
11с67п1СФ.1.016.080	80	125	195	160	133	382	445	135	75	18	8	11,3	873
11с67п1СФ.1.016.100	100	179	215	180	158	602	684	185	98	18	8	17,7	1390
11с67п1СФ.1.016.125	125	200	245	210	184	602	686	195	123	18	8	29,7	1707
11с67п1СФ.1.016.150	150	188	310	240	212	602	698	230	148	22	8	40,1	2024
11с67п1СФ.1.016.200	200	298	395	295	268	1108	1250	280	198	22	12	71,5	2720

PN25

Обозначение	DN	L	D	D1	D2	L1	B	H	Dmin	d	n	Масса	Kv
	мм											кг	
11с67п1СФ.1.025.010	10	64	90	60	42	160	192	99	9	14	4	1,7	6
11с67п1СФ.1.025.015	15	64	95	65	47	160	192	99	12,5	14	4	1,85	16,3
11с67п1СФ.1.025.020	20	68	105	75	58	160	194	100	17	14	4	2,45	29,5
11с67п1СФ.1.025.025	25	64	115	85	68	160	194	105	24	14	4	3,4	43
11с67п1СФ.1.025.032	32	80	135	100	78	282	322	120	30	18	4	4,75	89
11с67п1СФ.1.025.040	40	78	145	110	88	282	321	120	37	18	4	5,4	230
11с67п1СФ.1.025.050	50	100	160	125	102	311	361	120	48	18	4	7,85	265
11с67п1СФ.1.025.065	65	115	180	145	122	311	369	120	64	18	8	13,9	540
11с67п1СФ.1.025.080	80	129	195	160	133	382	447	135	75	18	8	13,5	873
11с67п1СФ.1.025.100	100	183	215	180	158	602	686	185	98	22	8	23,5	1390
11с67п1СФ.1.025.125	125	204	245	210	184	602	688	195	123	26	8	31,2	1707
11с67п1СФ.1.025.150	150	192	310	240	212	602	700	230	148	26	8	50,5	2024
11с67п1СФ.1.025.200	200	302	395	295	278	1108	1252	280	198	26	12	76	2720

PN40

Обозначение	DN	L	D	D1	D2	L1	B	H	Dmin	d	n	Масса	Kv
	мм											кг	
11с67п1СФ.1.040.010	10	68	90	60	42	160	225	99	9	14	4	2	6
11с67п1СФ.1.040.015	15	68	95	65	47	160	225	99	12,5	14	4	2,2	16,3
11с67п1СФ.1.040.020	20	72	105	75	58	160	228	100	17	14	4	2,9	29,5
11с67п1СФ.1.040.025	25	70	115	85	68	160	228	105	24	14	4	3,6	43
11с67п1СФ.1.040.032	32	86	135	100	78	282	219	120	30	18	4	5,9	89
11с67п1СФ.1.040.040	40	86	145	110	88	282	325	120	37	18	4	6,8	230
11с67п1СФ.1.040.050	50	111	160	125	102	311	367	120	48	18	4	9,7	265
11с67п1СФ.1.040.065	65	125	180	145	122	311	374	120	64	18	8	10,8	540
11с67п1СФ.1.040.080	80	142	195	160	133	382	453	135	75	18	8	17,3	873
11с67п1СФ.1.040.100	100	236	230	190	158	602	720	185	98	22	8	27	1390
11с67п1СФ.1.040.125	125	320	270	220	184	602	762	195	123	26	8	30	1707
11с67п1СФ.1.040.150	150	334	310	250	212	602	769	230	148	26	8	53	2024
11с67п1СФ.1.040.200	200	349	395	320	285	1108	1280	280	198	30	12	79	2720

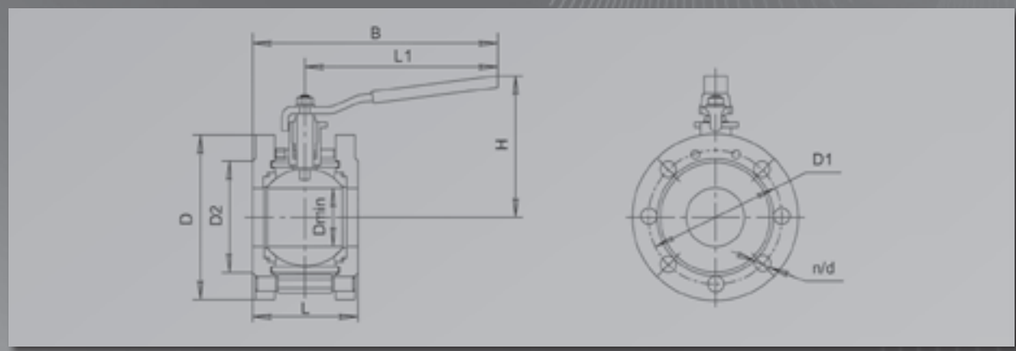

Предприятие оставляет за собой право на изменения без предварительного оповещения.

Кран шаровой НЕПОЛНЫЙ ПРОХОД

11с67п1СФ

Технические характеристики

Рабочее давление, не более.....1,6МПа; 2,5МПа; 4,0МПа
Температура рабочей среды.....от – 30°С до +180°С
Рабочая среда.....вода, газ, нефтепродукты и другие нетоксичные и неагрессивные среды, нейтральные к материалам деталей крана
Класс герметичности.....А ГОСТ 9544
Климатическое исполнение.....УХЛ1, ХЛ1 ГОСТ15150
Температура окружающей среды.....не ниже – 30°С (УХЛ1), не ниже – 60°С (ХЛ1)
Количество рабочих циклов.....не менее 5000
Полный срок службы.....не менее 30 лет
Присоединение к трубопроводу.....фланцевое
Способ управления .....рычаг
Краны изготовлены в соответствии с ГОСТ 28343 (ИСО7121)
Размеры фланцев.....ГОСТ12815 (ИСО7005)

Назначение и область применения

Краны шаровые фланцевые предназначены для установки в качестве запорного устройства, перекрывающего потоки жидких и газообразных рабочих сред на трубопроводах в системах водо- и газоснабжения, предприятиях теплоэнергетики, в химической, нефтеперерабатывающей, газовой и других отраслях промышленности. Фирма располагает обширной информационной базой данных о коррозионных последствиях рабочих сред на разные материалы и может предложить заказчику тип крана, соответствующий всем заданным параметрам.

Конструкция

Кран шаровой укороченный разборный. Неполный проход. Фланцевое исполнение. Корпус из углеродистой стали. Составные части корпуса изготовлены с применением сварки. Свободно плавающий шар уплотняется фторопластовыми седлами. Шпиндель, с защитой от выталкивания, уплотняется фторопластовыми кольцами, зажатыми втулкой. Составные части корпуса уплотняются паронитовыми прокладками. Управление краном производится вручную поворотом рычага на 90°до упоров. Ось рычага параллельна оси отверстия в шаре и ее положение является указателем открытия-закрытия крана. В открытом положении крана рычаг расположен параллельно оси трубопровода. Положение крана при монтаже на трубопроводе - произвольное, с потоком рабочей среды в любом направлении.

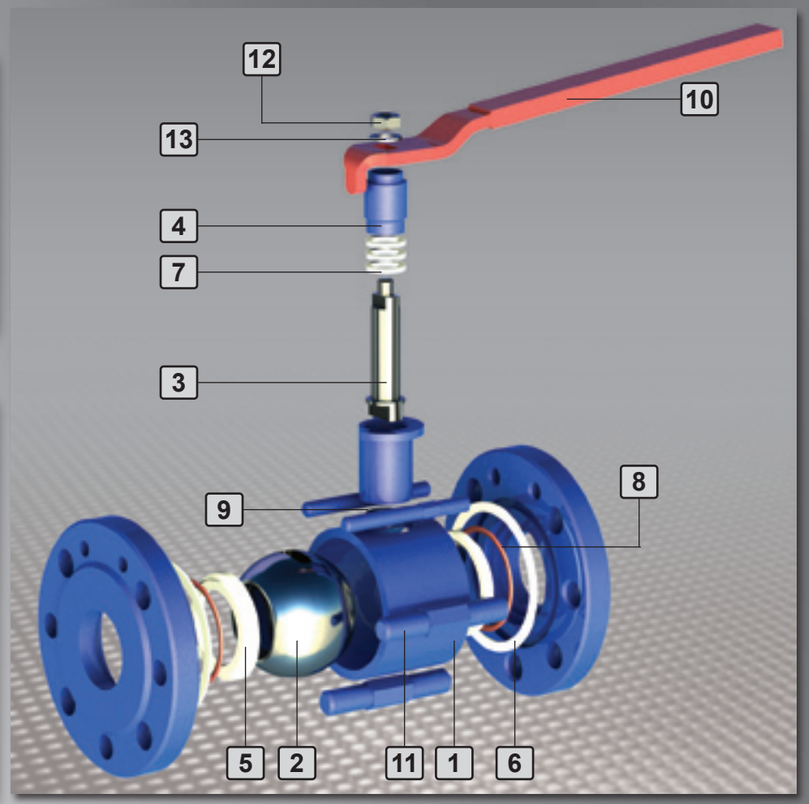

Материалы основных деталей

		УХЛ1	ХЛ1
1	Корпус	***Сталь20***	***09Г2С***
2	Шар	12Х18Н10Т	12Х18Н10Т
3	Шпиндель	***20Х13***	***14Х17Н2***
4	Втулка нажимная	***Сталь20***	***09Г2С***
5	Седло	Фторопласт 4	Фторопласт 4
6	Прокладка	Паронит	Паронит
7	Уплотнение шпинделя	Фторопласт 4	Фторопласт 4
8	Кольцо уплотнительное	***Резина ИРП1287***	***Резина ИРП1401***
9	Прокладка	Фторопласт 4	Фторопласт 4
10	Рычаг	Ст3сп	Ст3сп
11	Шпилька	***Сталь35***	***14Х17Н2***
12	Гайка	***Сталь35***	***14Х17Н2***
13	Шайба	Ст3	Ст3

График давления/температура

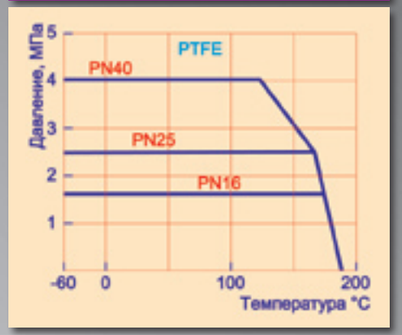

Основные размеры и масса

PN16

Обозначение	мм DN	L	D	D1	D2	L1	B	H	Dmin	d	n	кг Масса	Kv
11с67п1СФ.1.016.065/50	65/50	100	180	145	122	311	361	120	48	18	4	9,75	390
11с67п1СФ.1.016.100/80	100/80	129	215	180	158	382	445	135	76	18	8	14	750
11с67п1СФ.1.016.125/100	125/100	169	245	210	184	602	686	195	98	18	8	23,25	860
11с67п1СФ.1.016.150/100	150/100	168	280	240	212	602	688	230	98	22	8	27,2	1020
11с67п1СФ.1.016.200/150	200/150	212	335	295	268	1108	1214	280	148	22	12	44,8	1830

PN25

Обозначение	мм DN	L	D	D1	D2	L1	B	H	Dmin	d	n	кг Масса	Kv
11с67п1СФ.1.025.065/50	65/50	100	180	145	122	311	360	120	48	18	8	10,2	390
11с67п1СФ.1.025.100/80	100/80	133	230	190	158	382	447	185	76	22	8	16,2	750
11с67п1СФ.1.025.125/100	125/100	173	270	220	184	602	688	195	98	26	8	26,1	860
11с67п1СФ.1.025.150/100	150/100	172	300	250	212	602	690	230	98	26	8	28,8	1020
11с67п1СФ.1.025.200/150	200/150	216	360	310	278	1108	1216	280	148	26	12	46,3	1830

PN40

Обозначение	мм DN	L	D	D1	D2	L1	B	H	Dmin	d	n	кг Масса	Kv
11с67п1СФ.1.040.065/50	65/50	113	180	145	122	311	367	120	48	18	8	10,2	390
11с67п1СФ.1.040.100/80	100/80	144	230	190	158	382	453	185	76	22	8	22,7	750
11с67п1СФ.1.040.125/100	125/100	240	270	220	184	602	687	195	98	26	8	29	860
11с67п1СФ.1.040.150/100	150/100	244	300	250	212	602	685	230	98	26	8	33	1020
11с67п1СФ.1.040.200/150	200/150	248	375	320	285	1108	1232	280	148	30	12	54	1830

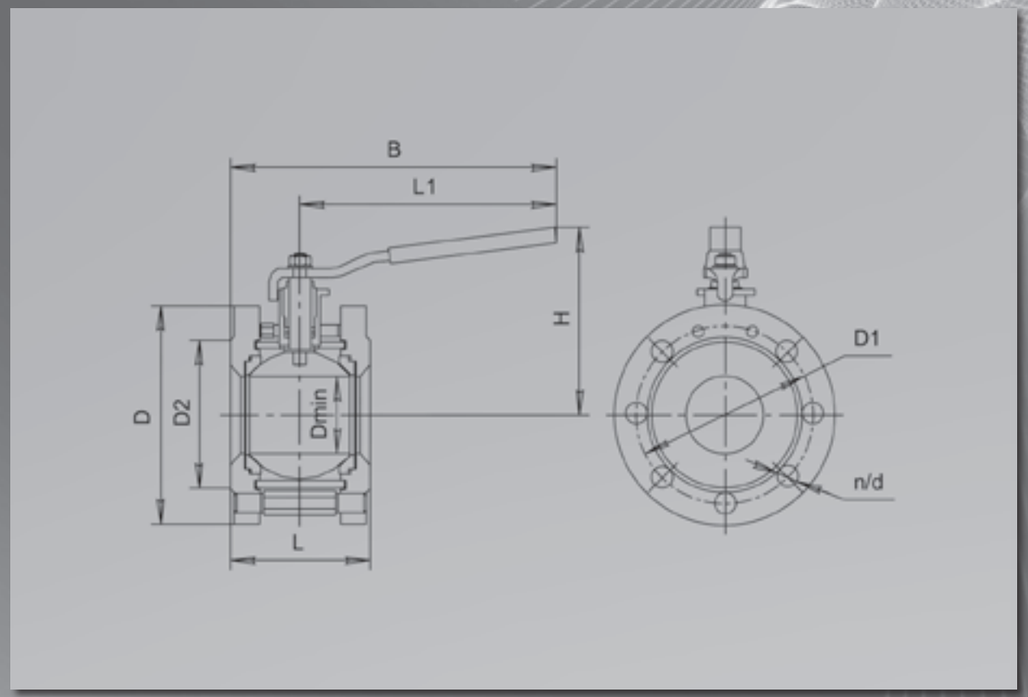

Предприятие оставляет за собой право на изменения без предварительного оповещения.

Кран шаровой ПОЛНЫЙ ПРОХОД

11с67пЦФ 10нж45фтЦФ 10нж46фтЦФ 10нж47фтЦФ

Технические характеристики

Рабочее давление, не более.....1,6 МПа; 2,5 МПа; 4,0 МПа
Температура рабочей среды.....от -30°С до +180°С
Рабочая среда.....***11с67п —*** вода, газ, нефтепродукты и другие нетоксичные и неагрессивные среды, нейтральные к материалам деталей крана
10нж45фт, 10нж46фт, 10нж47фт — вода, газ, нефтепродукты и другие среды, в том числе агрессивные, нейтральные к материалам деталей крана
Класс герметичности.....А ГОСТ9544
Климатическое исполнение.....УХЛ1 ГОСТ15150
Температура окружающей среды.....не ниже -30°С
Количество рабочих циклов.....не менее 5000
Полный срок службы.....не менее 30 лет
Присоединение к трубопроводу.....фланцевое
Способ управления .....рычаг
Краны изготовлены в соответствии с ГОСТ28343 (ИСО7121)
Строительные длины.....ГОСТ28908, ГОСТ3706 (ИСО5752)
Размеры фланцев.....ГОСТ12815 (ИСО7005)

Назначение и область применения

Краны шаровые фланцевые предназначены для установки в качестве запорного устройства, перекрывающего потоки жидких и газообразных рабочих сред на трубопроводах в системах водо- и газоснабжения, предприятиях теплоэнергетики, в химической, нефтеперерабатывающей, газовой и других отраслях промышленности.Кран из нержавеющей стали может применяться в пищевой промышленности. Фирма располагает обширной информационной базой данных о коррозионных последствиях рабочих сред на разные материалы и может предложить заказчику тип крана, соответствующий всем заданным параметрам.

Конструкция

Кран шаровой цельносварной. Полный проход. Фланцевое исполнение. Корпус неразборный. Все части корпуса соединены сваркой. Кран не требует технического обслуживания и ремонта. Варианты исполнений: 11с67п - из углеродистой стали, 10нж45фт, 10нж46фт, 10нж47фт - из нержавеющей стали. Свободно плавающий шар уплотняется фторопластовыми седлами. Седла прижимаются к шару тарельчатыми пружинами. Шпиндель, с защитой от выталкивания, уплотняется фторопластовыми кольцами, зажатыми втулкой. Управление краном производится вручную поворотом рычага на 90°до упоров. Ось рычага параллельна оси отверстия в шаре и ее положение является указателем открытия-закрытия крана. В открытом положении крана рычаг расположен параллельно оси трубопровода. Положение крана при монтаже на трубопроводе - произвольное, с потоком рабочей среды в любом направлении.

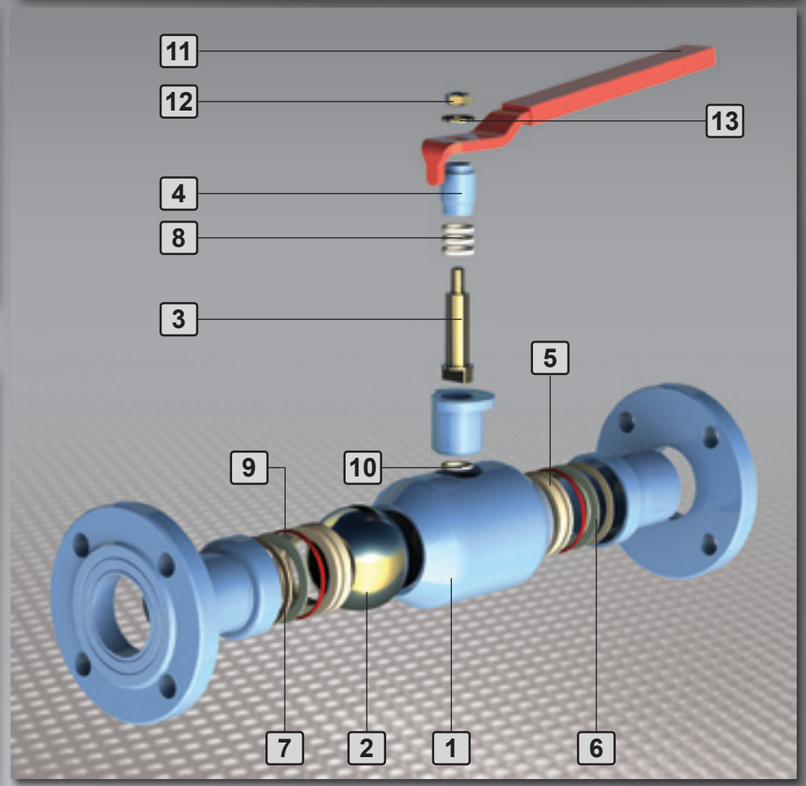

Материалы основных деталей

		11с67пЦФ	10нж45фтЦФ/10нж46фтЦФ/10нж47фтЦФ
1	Корпус	***Сталь20***	***12Х18Н10Т***
2	Шар	12Х18Н10Т	12Х18Н10Т
3	Шпиндель	***Сталь20***	***12Х18Н10Т***
4	Втулка нажимная	***20Х13***	***12Х18Н10Т***
5	Седло	***Сталь20***	***12Х18Н10Т***
6	Кольцо опорное	Фторопласт 4	Фторопласт 4
7	Пружина тарельчатая	***Ст3***	***12Х18Н10Т***
8	Уплотнение шпинделя	***60С2А***	***40Х13***
9	Кольцо уплотнительное	Фторопласт 4	Фторопласт 4
10	Прокладка	Резина ИРП1287	Резина ИРП1287
11	Рычаг	Фторопласт 4	Фторопласт 4
12	Гайка	Ст3сп	Ст3сп
13	Шайба	***Сталь35***	***12Х18Н10Т***

График давления/температура

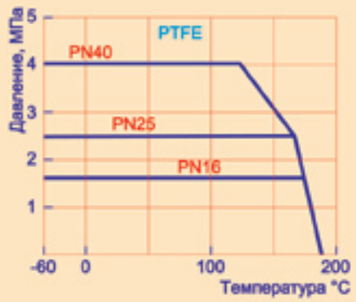

Основные размеры и масса

PN16

Обозначение	мм DN	L	D	D1	D2	L1	B	H	Dmin	d	n	кг Масса	Kv
11с67пЦФ.1.016.065	65	200	180	145	122	282	386	167	64	18	4	11	540
11с67пЦФ.1.016.080	80	210	195	160	133	382	486	182	75	18	8	15,34	873
11с67пЦФ.1.016.100	100	230	215	180	158	602	717	181	98	18	8	22,2	1390
11с67пЦФ.1.016.125	125	325	245	210	184	602	765	191	123	18	8	33,3	1707
11с67пЦФ.1.016.150	150	350	280	240	212	602	777	207	148	22	8	46,6	2024
11с67пЦФ.1.016.200	200	400	335	295	268	1102	1302	218	198	22	12	63,5	2720

PN25

Обозначение	мм DN	L	D	D1	D2	L1	B	H	Dmin	d	n	кг Масса	Kv
11с67пЦФ.1.025.065	65	270	180	145	122	282	421	167	64	18	8	11,68	540
11с67пЦФ.1.025.080	80	280	195	160	133	382	521	182	75	18	8	15,95	873
11с67пЦФ.1.025.100	100	300	230	190	158	602	752	181	98	22	8	33,32	1390
11с67пЦФ.1.025.125	125	325	270	220	184	602	765	191	123	26	8	33,84	1707
11с67пЦФ.1.025.150	150	350	300	250	212	602	777	207	148	26	8	47	2024
11с67пЦФ.1.025.200	200	400	360	310	278	1102	1302	218	198	26	12	64,5	2720

Примечание: 11с67п — исполнение крана из углеродистой стали,
10нж45фт, 10нж46фт, 10нж47фт — исполнение крана из нержавеющей стали.

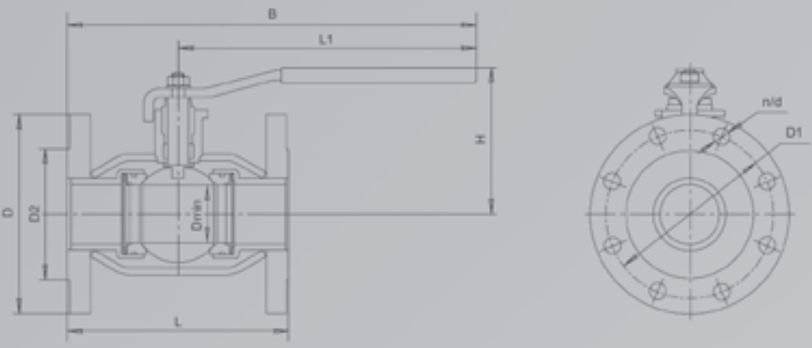

Предприятие оставляет за собой право на изменения без предварительного оповещения.

Основные размеры и масса

PN40

Обозначение	DN	L	D	D1	D2	L1	B	H	Dmin	d	n	Масса	Kv
	мм											кг	
11с67пЦФ.1.040.010	10	130	90	60	42	162	227	92	9	14	4	1,6	6
11с67пЦФ.1.040.015	15	140	95	65	47	162	232	92	12,5	14	4	1,7	16,3
11с67пЦФ.1.040.020	20	152	105	75	58	162	238	95	17	14	4	2,9	29,5
11с67пЦФ.1.040.025	25	165	115	85	68	162	245	100	24	14	4	4,2	43
11с67пЦФ.1.040.032	32	178	135	100	78	174	263	117	30	18	4	6	89
11с67пЦФ.1.040.040	40	190	145	110	88	280	375	140	37	18	4	7,1	230
11с67пЦФ.1.040.050	50	216	160	125	102	280	390	140	48	18	4	10,3	265

PN16

Обозначение	DN	L	D	D1	D2	L1	B	H	Dmin	d	n	Масса	Kv
	мм											кг	
10нж45фтЦФ.1.016.065	65	200	180	145	122	282	386	167	64	18	4	11	540
10нж45фтЦФ.1.016.080	80	210	195	160	133	382	486	182	75	18	8	15,34	873
10нж45фтЦФ.1.016.100	100	230	215	180	158	602	717	181	98	18	8	22,2	1390
10нж45фтЦФ.1.016.125	125	325	245	210	184	602	765	191	123	18	8	33,3	1707
10нж45фтЦФ.1.016.150	150	350	280	240	212	602	777	207	148	22	8	46,6	2024
10нж45фтЦФ.1.016.200	200	400	335	295	268	1102	1302	218	198	22	12	63,5	2720

Примечание: 11с67п — исполнение крана из углеродистой стали,
10нж45фт, 10нж46фт, 10нж47фт — исполнение крана из нержавеющей стали.

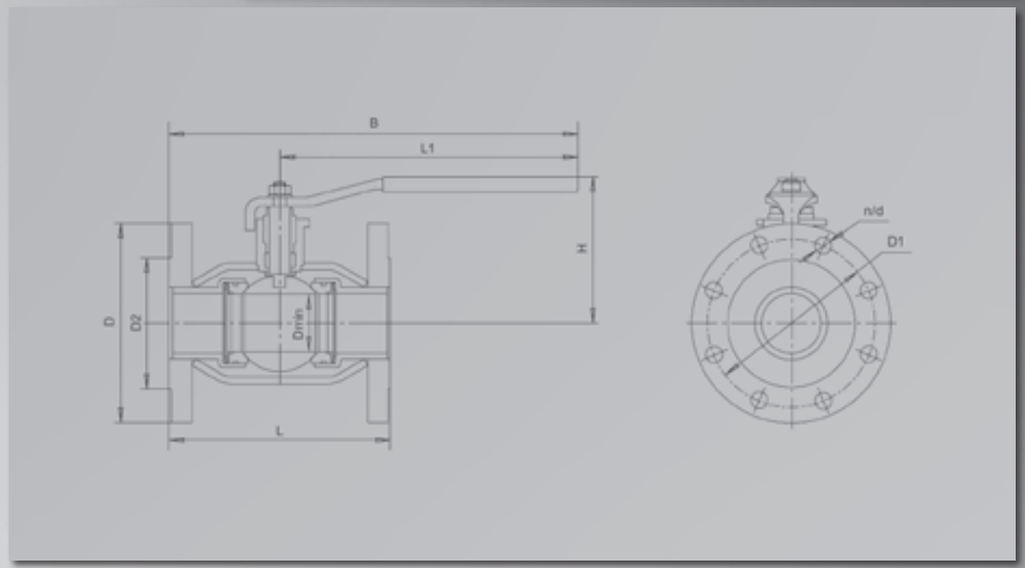

Основные размеры и масса

PN25

Обозначение	DN	L	D	D1	D2	L1	B	H	Dmin	d	n	Масса	Kv
	мм											кг	
10нж46фтЦФ.1.025.065	65	270	180	145	122	282	421	167	64	18	8	11,68	540
10нж46фтЦФ.1.025.080	80	280	195	160	133	382	521	182	75	18	8	15,95	873
10нж46фтЦФ.1.025.100	100	300	230	190	158	602	752	181	98	22	8	33,32	1390
10нж46фтЦФ.1.025.125	125	325	270	220	184	602	765	191	123	26	8	33,84	1707
10нж46фтЦФ.1.025.150	150	350	300	250	212	602	777	207	148	26	8	47	2024
10нж46фтЦФ.1.025.200	200	400	360	310	278	1102	1302	218	198	26	12	64,5	2720

PN40

Обозначение	DN	L	D	D1	D2	L1	B	H	Dmin	d	n	Масса	Kv
	мм											кг	
10нж47фтЦФ.1.040.010	10	130	90	60	42	162	227	92	9	14	4	1,6	6
10нж47фтЦФ.1.040.015	15	140	95	65	47	162	232	92	12,5	14	4	1,7	16,3
10нж47фтЦФ.1.040.020	20	152	105	75	58	162	238	95	17	14	4	2,9	29,5
10нж47фтЦФ.1.040.025	25	165	115	85	68	162	245	100	24	14	4	4,2	43
10нж47фтЦФ.1.040.032	32	178	135	100	78	174	263	117	30	18	4	6	89
10нж47фтЦФ.1.040.040	40	190	145	110	88	280	375	140	37	18	4	7,1	230
10нж47фтЦФ.1.040.050	50	216	160	125	102	280	390	140	48	18	4	10,3	265

Примечание: 11с67п — исполнение крана из углеродистой стали,
10нж45фт, 10нж46фт, 10нж47фт — исполнение крана из нержавеющей стали.

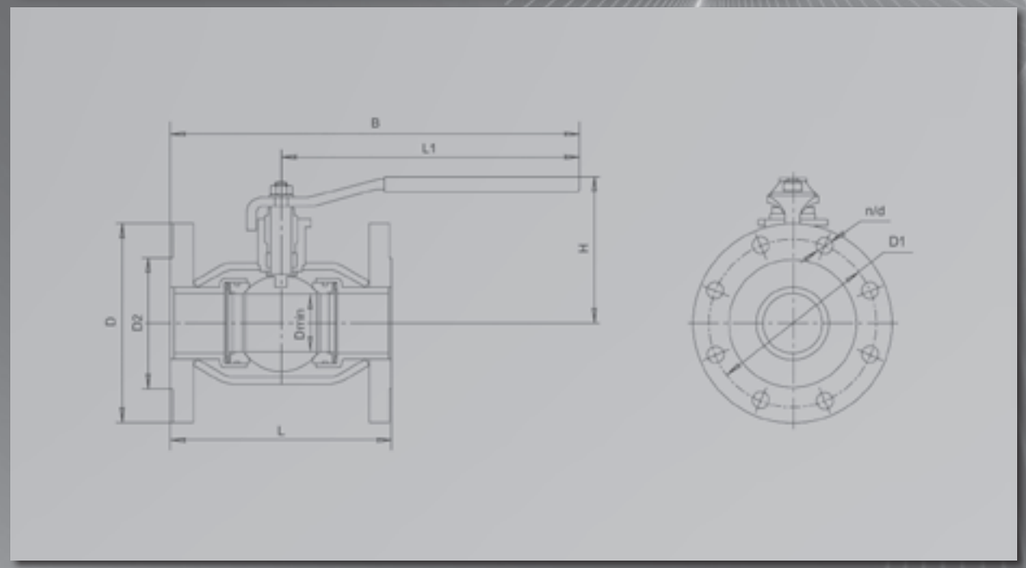

Предприятие оставляет за собой право на изменения без предварительного оповещения.

Кран шаровой ПОЛНЫЙ ПРОХОД

11с67пЦП 10нж45фтЦП 10нж46фтЦП 10нж47фтЦП

Технические характеристики

Рабочее давление, не более.....**1,6 МПа; 2,5 МПа; 4,0 МПа;**
Температура рабочей среды.....**от – 30°С до +180°С**
Рабочая среда.....***11с67п*** — вода, газ, нефтепродукты и другие нетоксичные и неагрессивные среды, нейтральные к материалам деталей крана
10нж45фт, 10нж46фт, 10нж47фт — вода, газ, нефтепродукты и другие среды, в том числе агрессивные, нейтральные к материалам деталей крана
Класс герметичности.....**А ГОСТ9544**
Климатическое исполнение.....**УХЛ1 ГОСТ15150**
Температура окружающей среды.....**не ниже – 30°С**
Количество рабочих циклов.....**не менее 5000**
Полный срок службы.....**не менее 30 лет**
Присоединение к трубопроводу.....**под приварку**
Способ управления .....**рычаг**
Краны изготовлены в соответствии с ГОСТ28343 (ИСО7121)
Строительные длины.....**ГОСТ28908, ГОСТ3706 (ИСО5752)**
Концы под приварку в соответствии с ГОСТ 16037

Назначение и область применения

Краны шаровые под приварку предназначены для установки в качестве запорного устройства, перекрывающего потоки жидких и газообразных рабочих сред на трубопроводах в системах водо- и газоснабжения, предприятиях теплоэнергетики, в химической, нефтеперерабатывающей, газовой и других отраслях промышленности. Кран из нержавеющей стали может применяться в пищевой промышленности. Фирма располагает обширной информационной базой данных о коррозионных последствиях рабочих сред на разные материалы и может предложить заказчику тип крана, соответствующий всем заданным параметрам.

Конструкция

Кран шаровой цельносварной. Полный проход. Исполнение под приварку. Корпус неразборный. Все части корпуса соединены сваркой. Кран не требует технического обслуживания и ремонта. Варианты исполнений: 11с67п - из углеродистой стали, 10нж45фт, 10нж46фт, 10нж47фт - из нержавеющей стали. Свободно плавающий шар уплотняется фторопластовыми седлами. Седла прижимаются к шару тарельчатыми пружинами. Шпиндель, с защитой от выталкивания, уплотняется фторопластовыми кольцами, зажатыми втулкой. Управление краном производится вручную поворотом рычага на 90°до упоров. Ось рычага параллельна оси отверстия в шаре и ее положение является указателем открытия-закрытия крана. В открытом положении крана рычаг расположен параллельно оси трубопровода. Положение крана при монтаже на трубопроводе - произвольное, с потоком рабочей среды в любом направлении.

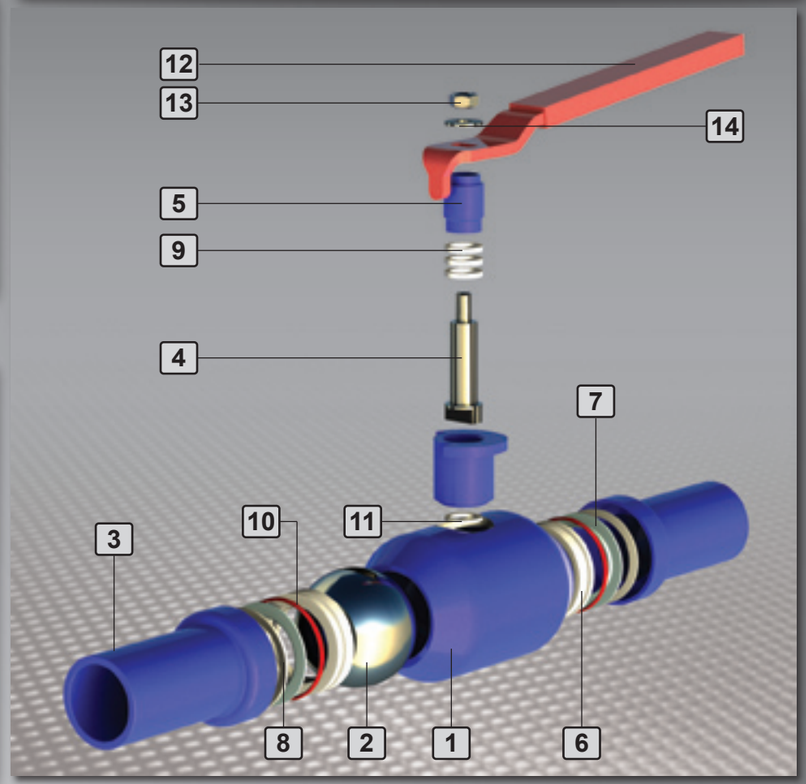

Материалы основных деталей

		11с67пЦП	10нж45фтЦП/10нж46фтЦП/10нж47фтЦП
1	Корпус	***Сталь20***	***12Х18Н10Т***
2	Шар	12Х18Н10Т	12Х18Н10Т
3	Концы под приварку	***Сталь20***	***12Х18Н10Т***
4	Шпиндель	***20Х13***	***12Х18Н10Т***
5	Втулка нажимная	***Сталь20***	***12Х18Н10Т***
6	Седло	Фторопласт 4	Фторопласт 4
7	Кольцо опорное	***Ст3***	***12Х18Н10Т***
8	Пружина тарельчатая	***60С2А***	***40Х13***
9	Уплотнение шпинделя	Фторопласт 4	Фторопласт 4
10	Кольцо уплотнительное	Резина ИРП1287	Резина ИРП1287
11	Прокладка	Фторопласт 4	Фторопласт 4
12	Рычаг	Ст3сп	Ст3сп
13	Гайка	***Сталь35***	***12Х18Н10Т***
14	Шайба	***Ст3***	***12Х18Н10Т***

График давления/температура

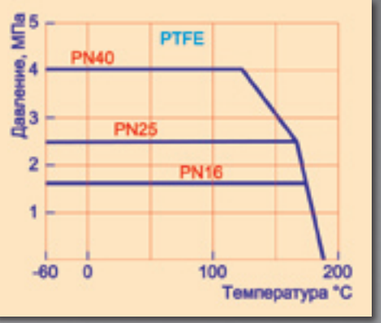

Основные размеры и масса

PN16

Обозначение	мм DN	L	D	A	L1	H	Dmin	кг Масса	Kv
11с67пЦП.1.016.010	10	230	18	42	163	91	9	0,95	6
11с67пЦП.1.016.015	15	230	21	42	163	91	12,5	0,95	16,3
11с67пЦП.1.016.020	20	230	28	50	163	94	17	1,34	29,5
11с67пЦП.1.016.025	25	230	34	60	163	100	24	1,8	43
11с67пЦП.1.016.032	32	260	42	73	175	117	30	3,1	89
11с67пЦП.1.016.040	40	260	50	83	282	141	37	3,65	230
11с67пЦП.1.016.050	50	300	60	102	282	149	49	5,15	265
11с67пЦП.1.016.065	65	360	76	127	282	167	64	7,6	540
11с67пЦП.1.016.080	80	370	89	140	382	182	75	8,9	873
11с67пЦП.1.016.100	100	390	114	180	602	181	98	15	1390
11с67пЦП.1.016.125	125	400	140	219	602	191	123	22,1	1707
11с67пЦП.1.016.150	150	480	168	245	602	207	148	33,6	2024
11с67пЦП.1.016.200	200	600	219	325	1102	218	198	44,7	2720

PN25

Обозначение	мм DN	L	D	A	L1	H	Dmin	кг Масса	Kv
11с67пЦП.1.025.010	10	230	18	42	163	91	9	0,95	6
11с67пЦП.1.025.015	15	230	21	42	163	91	12,5	0,95	16,3
11с67пЦП.1.025.020	20	230	28	50	163	94	17	1,34	29,5
11с67пЦП.1.025.025	25	230	34	60	163	100	24	1,8	43
11с67пЦП.1.025.032	32	260	42	73	175	117	30	3,1	89
11с67пЦП.1.025.040	40	260	50	83	282	141	37	3,65	230
11с67пЦП.1.025.050	50	300	60	102	282	149	49	5,15	265
11с67пЦП.1.025.065	65	360	76	127	282	167	64	7,6	540
11с67пЦП.1.025.080	80	370	89	140	382	182	75	8,9	873
11с67пЦП.1.025.100	100	390	114	180	602	181	98	15	1390
11с67пЦП.1.025.125	125	400	140	219	602	191	123	22,1	1707
11с67пЦП.1.025.150	150	480	168	245	602	207	148	33,6	2024
11с67пЦП.1.025.200	200	600	219	325	1102	218	198	44,7	2720

Примечание: 11с67п — исполнение крана из углеродистой стали,
10нж45фт, 10нж46фт, 10нж47фт — исполнение крана из нержавеющей стали.

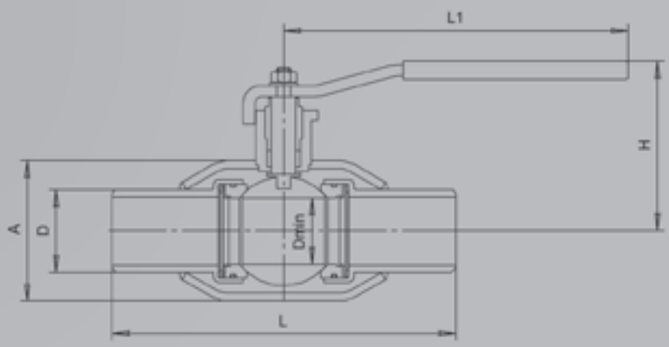

Предприятие оставляет за собой право на изменения без предварительного оповещения.

Основные размеры и масса

PN40

Обозначение	DN	L	D	A	L1	H	Dmin	Масса	Kv
	мм							кг	
11с67пЦП.1.040.010	10	230	18	42	163	91	9	0,8	6
11с67пЦП.1.040.015	15	230	21	42	163	91	12,5	1	16,3
11с67пЦП.1.040.020	20	230	28	50	163	94	17	1,4	29,5
11с67пЦП.1.040.025	25	230	34	60	163	100	24	1,9	43
11с67пЦП.1.040.032	32	260	42	73	175	117	30	3,2	89
11с67пЦП.1.040.040	40	260	50	83	282	141	37	3,75	230
11с67пЦП.1.040.050	50	300	60	102	282	149	49	5,3	265
11с67пЦП.1.040.065	65	360	76	127	282	167	64	7,8	540
11с67пЦП.1.040.080	80	370	89	140	382	182	75	10,25	873
11с67пЦП.1.040.100	100	390	114	180	602	181	98	15,6	1390
11с67пЦП.1.040.125	125	400	140	219	602	191	123	23	1707
11с67пЦП.1.040.150	150	480	168	245	602	207	148	35,1	2024
11с67пЦП.1.040.200	200	600	219	325	1102	218	198	46,5	2720

PN16

Обозначение	DN	L	D	A	L1	H	Dmin	Масса	Kv
	мм							кг	
10нж45фтЦП.1.016.010	10	230	18	42	163	91	9	0,95	6
10нж45фтЦП.1.016.015	15	230	21	42	163	91	12,5	0,95	16,3
10нж45фтЦП.1.016.020	20	230	28	50	163	94	17	1,34	29,5
10нж45фтЦП.1.016.025	25	230	34	60	163	100	24	1,8	43
10нж45фтЦП.1.016.032	32	260	42	73	175	117	30	3,1	89
10нж45фтЦП.1.016.040	40	260	50	83	282	141	37	3,65	230
10нж45фтЦП.1.016.050	50	300	60	102	282	149	49	5,15	265
10нж45фтЦП.1.016.065	65	360	76	127	282	167	64	7,6	540
10нж45фтЦП.1.016.080	80	370	89	140	382	182	75	8,9	873
10нж45фтЦП.1.016.100	100	390	114	180	602	181	98	15	1390
10нж45фтЦП.1.016.125	125	400	140	219	602	191	123	22,1	1707
10нж45фтЦП.1.016.150	150	480	168	245	602	207	148	33,6	2024
10нж45фтЦП.1.016.200	200	600	219	325	1102	218	198	44,7	2720

Примечание: 11с67п — исполнение крана из углеродистой стали,
10нж45фт, 10нж46фт, 10нж47фт — исполнение крана из нержавеющей стали.

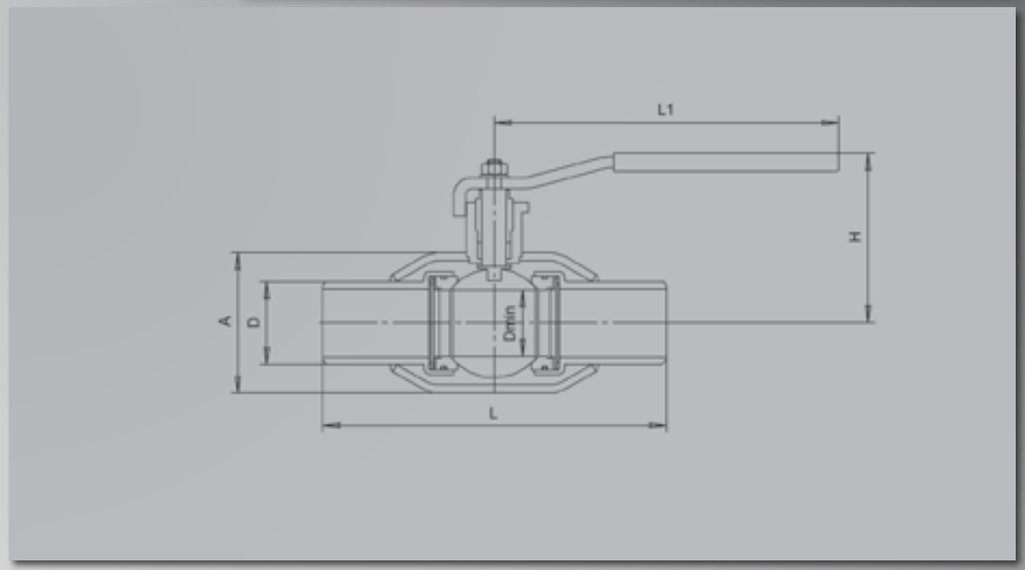

Основные размеры и масса

PN25

Обозначение	DN	L	D	A	L1	H	Dmin	Масса	Kv
	мм							кг	
10нж46фтЦП.1.025.010	10	230	18	42	163	91	9	0,95	6
10нж46фтЦП.1.025.015	15	230	21	42	163	91	12,5	0,95	16,3
10нж46фтЦП.1.025.020	20	230	28	50	163	94	17	1,34	29,5
10нж46фтЦП.1.025.025	25	230	34	60	163	100	24	1,8	43
10нж46фтЦП.1.025.032	32	260	42	73	175	117	30	3,1	89
10нж46фт.ЦП.1.025.040	40	260	50	83	282	141	37	3,65	230
10нж46фтЦП.1.025.050	50	300	60	102	282	149	49	5,15	265
10нж46фтЦП.1.025.065	65	360	76	127	282	167	64	7,6	540
10нж46фтЦП.1.025.080	80	370	89	140	382	182	75	8,9	873
10нж46фтЦП.1.025.100	100	390	114	180	602	181	98	15	1390
10нж46фтЦП.1.025.125	125	400	140	219	602	191	123	22,1	1707
10нж46фтЦП.1.025.150	150	480	168	245	602	207	148	33,6	2024
10нж46фтЦП.1.025.200	200	600	219	325	1102	218	198	44,7	2720

PN40

Обозначение	DN	L	D	A	L1	H	Dmin	Масса	Kv
	мм							кг	
10нж47фтЦП.1.040.010	10	230	18	42	163	91	9	0,8	6
10нж47фтЦП.1.040.015	15	230	21	42	163	91	12,5	1	16,3
10нж47фтЦП.1.040.020	20	230	28	50	163	94	17	1,4	29,5
10нж47фтЦП.1.040.025	25	230	34	60	163	100	24	1,9	43
10нж47фтЦП.1.040.032	32	260	42	73	175	117	30	3,2	89
10нж47фтЦП.1.040.040	40	260	50	83	282	141	37	3,75	230
10нж47фтЦП.1.040.050	50	300	60	102	282	149	49	5,3	265
10нж47фтЦП.1.040.065	65	360	76	127	282	167	64	7,8	540
10нж47фтЦП.1.040.080	80	370	89	140	382	182	75	10,25	873
10нж47фтЦП.1.040.100	100	390	114	180	602	181	98	15,6	1390
10нж47фтЦП.1.040.125	125	400	140	219	602	191	123	23	1707
10нж47фтЦП.1.040.150	150	480	168	245	602	207	148	35,1	2024
10нж47фтЦП.1.040.200	200	600	219	325	1102	218b	198	46,5	2720

Примечание: 11с67п — исполнение крана из углеродистой стали,
10нж45фт, 10нж46фт, 10нж47фт — исполнение крана из нержавеющей стали.

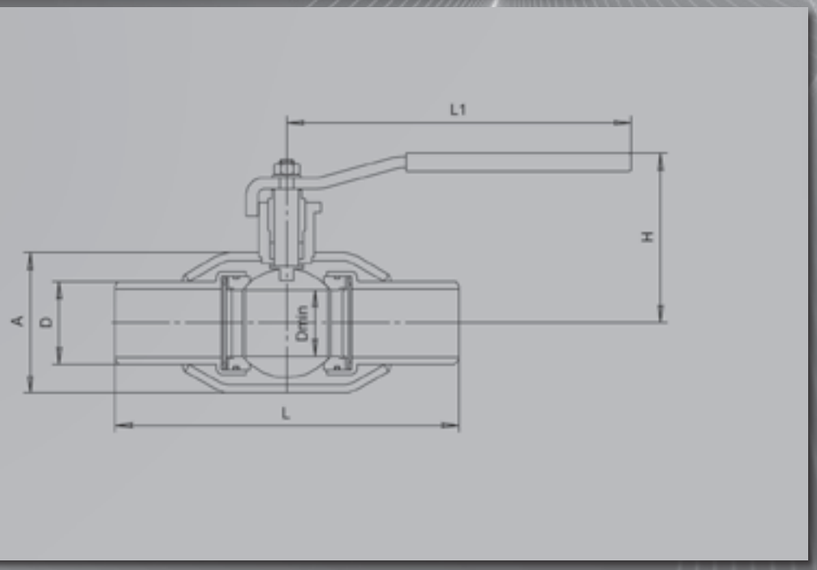

Предприятие оставляет за собой право на изменения без предварительного оповещения.

Кран шаровой НЕПОЛНЫЙ ПРОХОД

11с67пЦФ 10нж45фтЦФ 10нж46фтЦФ 10нж47фтЦФ

Технические характеристики

Рабочее давление, не более.....1,6 МПа; 2,5 МПа; 4,0 МПа
Температура рабочей среды.....от -30°С до +180°С
Рабочая среда.....***11с67п*** — вода, газ, нефтепродукты и другие нетоксичные и неагрессивные среды, нейтральные к материалам деталей крана
10нж45фт, 10нж46фт, 10нж47фт — вода, газ, нефтепродукты и другие среды, в том числе агрессивные, нейтральные к материалам деталей крана
Класс герметичности.....А ГОСТ9544
Климатическое исполнение.....УХЛ1 ГОСТ15150
Температура окружающей среды.....не ниже -30°С
Количество рабочих циклов.....не менее 5000
Полный срок службы.....не менее 30 лет
Присоединение к трубопроводу.....фланцевое
Способ управления .....рычаг
Краны изготовлены в соответствии с ГОСТ28343 (ИСО7121)
Строительные длины.....ГОСТ28908, ГОСТ3706 (ИСО5752)
Размеры фланцев.....ГОСТ12815 (ИСО7005)

Назначение и область применения

Краны шаровые фланцевые предназначены для установки в качестве запорного устройства, перекрывающего потоки жидких и газообразных рабочих сред на трубопроводах в системах водо- и газоснабжения, предприятиях теплоэнергетики, в химической нефтеперерабатывающей, газовой, и других отраслях промышленности. Кран из нержавеющей стали может применяться в пищевой промышленности. Фирма располагает обширной информационной базой данных о коррозионных последствиях рабочих сред на разные материалы и может предложить заказчику тип крана, соответствующий всем заданным параметрам.

Конструкция

Кран шаровой цельносварной. Неполный проход. Фланцевое исполнение. Корпус неразборный. Все части корпуса соединены сваркой. Кран не требует технического обслуживания и ремонта. Варианты исполнений: 11с67п - из углеродистой стали, 10нж45фт, 10нж46фт, 10нж47фт - из нержавеющей стали. Свободно плавающий шар уплотняется фторопластовыми седлами. Седла прижимаются к шару тарельчатыми пружинами. Шпиндель, с защитой от выталкивания, уплотняется фторопластовыми кольцами, зажатыми втулкой. Управление краном производится вручную поворотом рычага на 90°до упоров. Ось рычага параллельна оси отверстия в шаре и ее положение является указателем открытия-закрытия крана. В открытом положении крана рычаг расположен параллельно оси трубопровода. Положение крана при монтаже на трубопроводе - произвольное, с потоком рабочей среды в любом направлении.

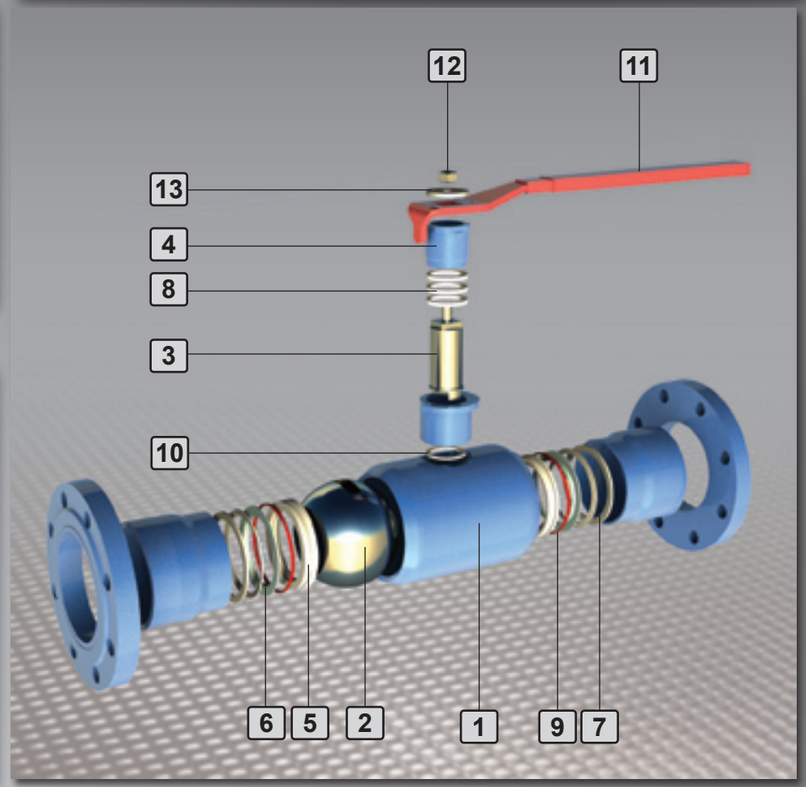

Материалы основных деталей

		11с67пЦФ	10нж45фтЦФ/10нж46фтЦФ/10нж47фтЦФ
1	Корпус	***Сталь20***	***12Х18Н10Т***
2	Шар	12Х18Н10Т	12Х18Н10Т
3	Шпиндель	***20Х13***	***12Х18Н10Т***
4	Втулка нажимная	***Сталь20***	***12Х18Н10Т***
5	Седло	Фторопласт 4	Фторопласт 4
6	Кольцо опорное	Сталь3	12Х18Н10Т
7	Пружина тарельчатая	***60С2А***	***40Х13***
8	Уплотнение шпинделя	Фторопласт 4	Фторопласт 4
9	Кольцо уплотнительное	Резина ИРП1287	Резина ИРП1287
10	Прокладка	Фторопласт 4	Фторопласт 4
11	Рычаг	Ст3сп	Ст3сп
12	Гайка	***Сталь35***	***12Х18Н10Т***
13	Шайба	***Ст3***	***12Х18Н10Т***

График давления/температура

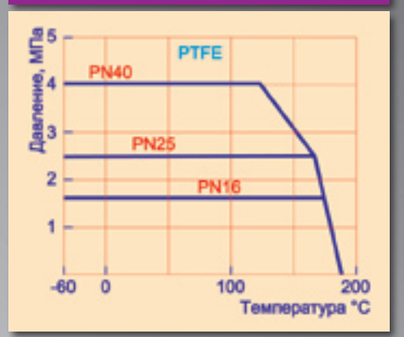

Основные размеры и масса

PN16

Обозначение	мм DN	L	D	D1	D2	L1	B	H	Dmin	d	n	кг Масса	Kv
11с67пЦФ.1.016.020/015	20/15	117	105	75	58	163	222	87	12,5	14	4	2,18	10
11с67пЦФ.1.016.025/020	25/20	127	115	85	68	163	227	94	17	14	4	3,08	21
11с67пЦФ.1.016.032/025	32/25	140	135	100	78	175	232	100	24	18	4	4,58	32
11с67пЦФ.1.016.040/032	40/32	165	145	110	88	282	255	120	30	18	4	5,88	60
11с67пЦФ.1.016.050/040	50/40	180	160	125	102	282	356	140	37	18	4	8,96	150
11с67пЦФ.1.016.065/050	65/50	200	180	145	122	282	390	164	49	18	4	10,72	160
11с67пЦФ.1.016.080/065	80/65	210	195	160	133	382	394	166	64	18	8	13,79	380
11с67пЦФ.1.016.100/080	100/80	230	215	180	158	602	540	157	75	18	8	20,12	510
11с67пЦФ.1.016.125/100	125/100	255	245	210	184	602	731	176	98	18	8	25,32	590
11с67пЦФ.1.016.150/125	150/125	280	280	240	212	602	744	190	123	22	8	36,75	680
11с67пЦФ.1.016.200/150	200/150	330	335	295	268	1102	1277	207	148	22	12	51	1830
11с67пЦФ.1.016.250/200	250/200	450	405	355	320	1102	1327	218	198	26	12	68	3655

PN25

Обозначение	мм DN	L	D	D1	D2	L1	B	H	Dmin	d	n	кг Масса	Kv
11с67пЦФ.1.025.020/015	20/15	150	105	75	58	163	238	87	12,5	14	4	2,31	10
11с67пЦФ.1.025.025/020	25/20	160	115	85	68	163	243	94	17	14	4	3,25	21
11с67пЦФ.1.025.032/025	32/25	180	135	100	78	175	252	100	24	18	4	4,81	32
11с67пЦФ.1.025.040/032	40/32	200	145	110	88	282	272	120	30	18	4	6,12	60
11с67пЦФ.1.025.050/040	50/40	250	160	125	102	282	391	140	37	18	4	9,41	150
11с67пЦФ.1.025.065/050	65/50	270	180	145	122	282	425	164	49	18	8	11,14	160
11с67пЦФ.1.025.080/065	80/65	280	195	160	133	382	419	166	64	18	8	14,42	380
11с67пЦФ.1.025.100/080	100/80	300	230	190	158	602	575	157	75	22	8	25,1	510
11с67пЦФ.1.025.125/100	125/100	325	270	220	184	602	766	176	98	26	8	33,43	590
11с67пЦФ.1.025.150/125	150/125	350	300	250	212	602	779	190	123	26	8	41,23	680
11с67пЦФ.1.025.200/150	200/150	400	360	310	278	1102	1302	207	148	26	12	54	1830
11с67пЦФ.1.025.250/200	250/200	450	425	370	335	1102	1327	218	198	30	12	71	3655

Примечание: 11с67п — исполнение крана из углеродистой стали,
10нж45фт, 10нж46фт, 10нж47фт — исполнение крана из нержавеющей стали.

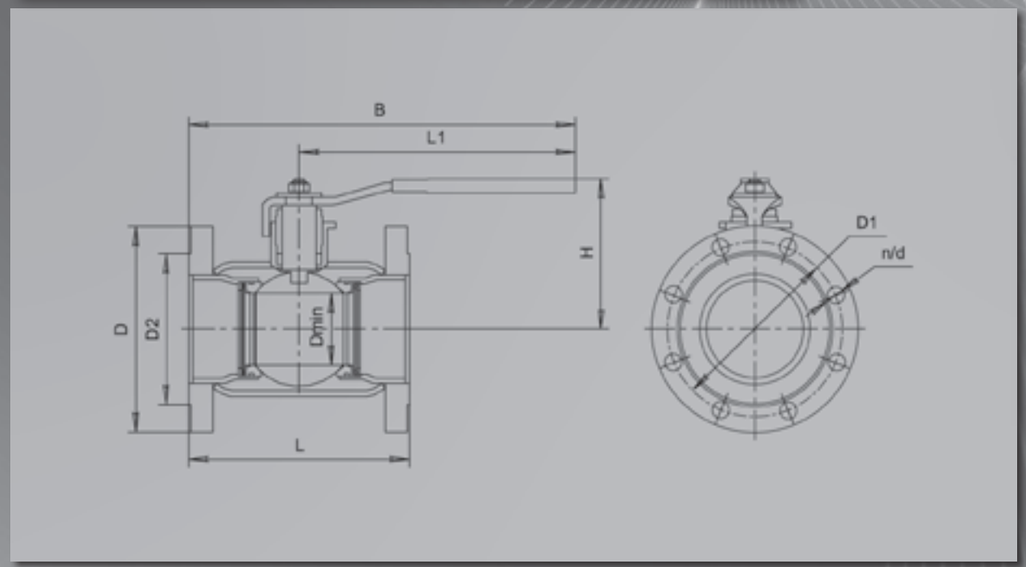

Предприятие оставляет за собой право на изменения без предварительного оповещения.

Основные размеры и масса

PN40

Обозначение	мм DN	L	D	D1	D2	L1	B	H	Dmin	d	n	кг Масса	Kv
11с67пЦФ.1.040.020/015	20/15	150	105	75	58	163	238	87	12,5	14	4	2,7	10
11с67пЦФ.1.040.025/020	25/20	160	115	85	68	163	243	94	17	14	4	3,9	21
11с67пЦФ.1.040.032/025	32/25	180	135	100	78	175	252	100	24	18	4	5,4	32
11с67пЦФ.1.040.040/032	40/32	200	145	110	88	282	272	120	30	18	4	7,34	60
11с67пЦФ.1.040.050/040	50/40	216	160	125	102	282	375	140	37	18	4	11,3	150
11с67пЦФ.1.040.065/050	65/50	241	180	145	122	282	415	164	49	18	8	13,5	160
11с67пЦФ.1.040.080/065	80/65	283	195	160	133	382	431	166	64	18	8	16,12	380
11с67пЦФ.1.040.100/080	100/80	305	230	190	158	602	577	157	75	22	8	29,94	510
11с67пЦФ.1.040.125/100	125/100	381	270	220	184	602	794	176	98	26	8	35,3	590
11с67пЦФ.1.040.150/125	150/125	403	300	250	212	602	806	190	123	26	8	43,1	680
11с67пЦФ.1.040.200/150	200/150	419	375	320	285	1102	1311	207	148	30	12	57	1830
11с67пЦФ.1.040.250/200	250/200	502	445	385	345	1102	1353	218	198	33	12	74	3655

PN16

Обозначение	мм DN	L	D	D1	D2	L1	B	H	Dmin	d	n	кг Масса	Kv
10нж45фтЦФ.1.016.020/015	20/15	117	105	75	58	163	222	87	12,5	14	4	2,18	10
10нж45фтЦФ.1.016.025/020	25/20	127	115	85	68	163	227	94	17	14	4	3,08	21
10нж45фтЦФ.1.016.032/025	32/25	140	135	100	78	175	232	100	24	18	4	4,58	32
10нж45фтЦФ.1.016.040/032	40/32	165	145	110	88	282	255	120	30	18	4	5,88	60
10нж45фтЦФ.1.016.050/040	50/40	180	160	125	102	282	356	140	37	18	4	8,96	150
10нж45фтЦФ.1.016.065/050	65/50	200	180	145	122	282	390	164	49	18	4	10,72	160
10нж45фтЦФ.1.016.080/065	80/65	210	195	160	133	382	394	166	64	18	8	13,79	380
10нж45фтЦФ.1.016.100/080	100/80	230	215	180	158	602	540	157	75	18	8	20,12	510
10нж45фтЦФ.1.016.125/100	125/100	255	245	210	184	602	731	176	98	18	8	25,32	590
10нж45фтЦФ.1.016.150/125	150/125	280	280	240	212	602	744	190	123	22	8	36,75	680
10нж45фтЦФ.1.016.200/150	200/150	330	335	295	268	1102	1277	207	148	22	12	51	1830
10нж45фтЦФ.1.016.250/200	250/200	450	405	355	320	1102	1327	218	198	26	12	68	3655

Примечание: 11с67п — исполнение крана из углеродистой стали,
10нж45фт, 10нж46фт, 10нж47фт — исполнение крана из нержавеющей стали.

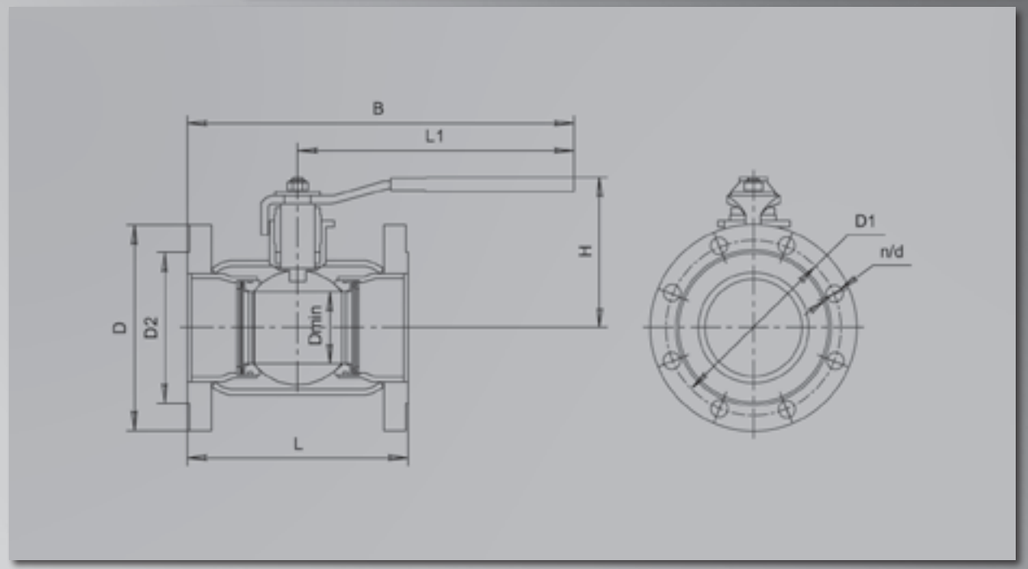

Основные размеры и масса

PN25

Обозначение	мм DN	L	D	D1	D2	L1	B	H	Dmin	d	n	кг Масса	Kv
10нж46фтЦФ.1.025.020/015	20/15	150	105	75	58	163	238	87	12,5	14	4	2,31	10
10нж46фтЦФ.1.025.025/020	25/20	160	115	85	68	163	243	94	17	14	4	3,25	21
10нж46фтЦФ.1.025.032/025	32/25	180	135	100	78	175	252	100	24	18	4	4,81	32
10нж46фтЦФ.1.025.040/032	40/32	200	145	110	88	282	272	120	30	18	4	6,12	60
10нж46фтЦФ.1.025.050/040	50/40	250	160	125	102	282	391	140	37	18	4	9,41	150
10нж46фтЦФ.1.025.065/050	65/50	270	180	145	122	282	425	164	49	18	8	11,14	160
10нж46фтЦФ.1.025.080/065	80/65	280	195	160	133	382	419	166	64	18	8	14,42	380
10нж46фтЦФ.1.025.100/080	100/80	300	230	190	158	602	575	157	75	22	8	25,1	510
10нж46фтЦФ.1.025.125/100	125/100	325	270	220	184	602	766	176	98	26	8	33,43	590
10нж46фтЦФ.1.025.150/125	150/125	350	300	250	212	602	779	190	123	26	8	41,23	680
10нж46фтЦФ.1.025.200/150	200/150	400	360	310	278	1102	1302	207	148	26	12	54	1830
10нж46фтЦФ.1.025.250/200	250/200	450	425	370	335	1102	1327	218	198	30	12	71	3655

PN40

Обозначение	мм DN	L	D	D1	D2	L1	B	H	Dmin	d	n	кг Масса	Kv
10нж47фтЦФ.1.040.020/015	20/15	150	105	75	58	163	238	87	12,5	14	4	2,7	10
10нж47фтЦФ.1.040.025/020	25/20	160	115	85	68	163	243	94	17	14	4	3,9	21
10нж47фтЦФ.1.040.032/025	32/25	180	135	100	78	175	252	100	24	18	4	5,4	32
10нж47фтЦФ.1.040.040/032	40/32	200	145	110	88	282	272	120	30	18	4	7,34	60
10нж47фтЦФ.1.040.050/040	50/40	216	160	125	102	282	375	140	37	18	4	11,3	150
10нж47фтЦФ.1.040.065/050	65/50	241	180	145	122	282	415	164	49	18	8	13,5	160
10нж47фтЦФ.1.040.080/065	80/65	283	195	160	133	382	431	166	64	18	8	16,12	380
10нж47фтЦФ.1.040.100/080	100/80	305	230	190	158	602	577	157	75	22	8	29,94	510
10нж47фтЦФ.1.040.125/100	125/100	381	270	220	184	602	794	176	98	26	8	35,3	590
10нж47фтЦФ.1.040.150/125	150/125	403	300	250	212	602	806	190	123	26	8	43,1	680
10нж47фтЦФ.1.040.200/150	200/150	419	375	320	285	1102	1311	207	148	30	12	57	1830
10нж47фтЦФ.1.040.250/200	250/200	502	445	385	345	1102	1353	218	198	33	12	74	3655

Примечание: 11с67п — исполнение крана из углеродистой стали,
10нж45фт, 10нж46фт, 10нж47фт — исполнение крана из нержавеющей стали.

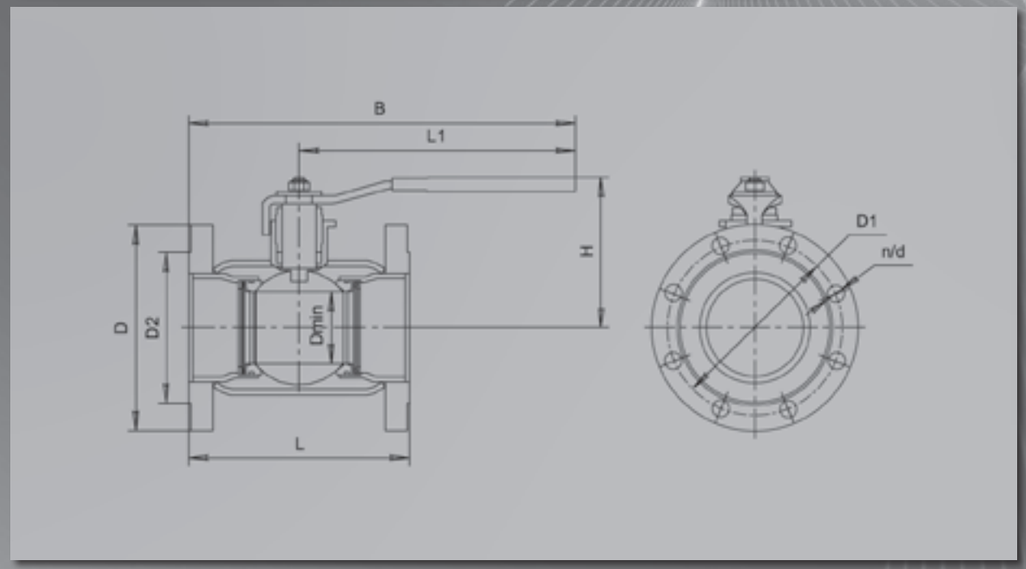

Предприятие оставляет за собой право на изменения без предварительного оповещения.

Кран шаровой НЕПОЛНЫЙ ПРОХОД

11с67пЦП 10нж45фтЦП 10нж46фтЦП 10нж47фтЦП

Технические характеристики

Рабочее давление, не более.....**1,6 МПа; 2,5 МПа; 4,0 МПа;**
Температура рабочей среды.....**от – 30°С до +180°С**
Рабочая среда.....***11с67п*** — вода, газ, нефтепродукты и другие нетоксичные и неагрессивные среды, нейтральные к материалам деталей крана
10нж45фт, 10нж46фт, 10нж47фт — вода, газ, нефтепродукты и другие среды, в том числе агрессивные, нейтральные к материалам деталей крана
Класс герметичности.....**А ГОСТ9544**
Климатическое исполнение.....**УХЛ1 ГОСТ15150**
Температура окружающей среды.....**не ниже – 30°С**
Количество рабочих циклов.....**не менее 5000**
Полный срок службы.....**не менее 30 лет**
Присоединение к трубопроводу.....**под приварку**
Способ управления .....**рычаг**
Краны изготовлены в соответствии с ГОСТ28343 (ИСО7121)
Строительные длины.....**ГОСТ28908, ГОСТ3706 (ИСО5752)**
Концы под приварку в соответствии с ГОСТ 16037

Назначение и область применения

Краны шаровые под приварку предназначены для установки в качестве запорного устройства, перекрывающего потоки жидких и газообразных рабочих сред на трубопроводах в системах водо- и газоснабжения, предприятиях теплоэнергетики, в химической, нефтеперерабатывающей, газовой и других отраслях промышленности. Кран из нержавеющей стали может применяться в пищевой промышленности. Фирма располагает обширной информационной базой данных о коррозионных последствиях рабочих сред на разные материалы и может предложить заказчику тип крана, соответствующий всем заданным параметрам.

Конструкция

Кран шаровой цельносварной. Неполный проход. Исполнение под приварку. Корпус неразборный. Все части корпуса соединены сваркой. Кран не требует технического обслуживания и ремонта. Варианты исполнений: 11с67п - из углеродистой стали, 10нж45фт, 10нж46фт, 10нж47фт - из нержавеющей стали. Свободно плавающий шар уплотняется фторопластовыми седлами. Седла прижимаются к шару тарельчатыми пружинами. Шпиндель, с защитой от выталкивания, уплотняется фторопластовыми кольцами, зажатыми втулкой. Управление краном производится вручную поворотом рычага на 90°до упоров. Ось рычага параллельна оси отверстия в шаре и ее положение является указателем открытия-закрытия крана. В открытом положении крана рычаг расположен параллельно оси трубопровода. Положение крана при монтаже на трубопроводе - произвольное, с потоком рабочей среды в любом направлении.

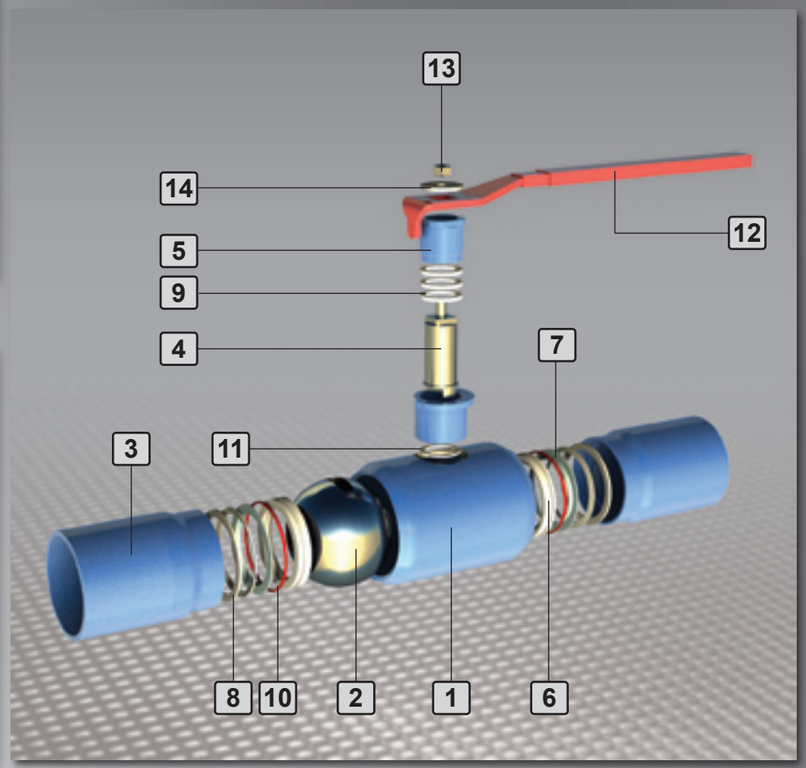

Материалы основных деталей

		11с67пЦП	10нж45фтЦП/10нж46фтЦП/10нж47фтЦП
1	Корпус	***Сталь20***	***12Х18Н10Т***
2	Шар	12Х18Н10Т	12Х18Н10Т
3	Концы под приварку	***Сталь20***	***12Х18Н10Т***
4	Шпиндель	***20Х13***	***12Х18Н10Т***
5	Втулка нажимная	***Сталь20***	***12Х18Н10Т***
6	Седло	Фторопласт 4	Фторопласт 4
7	Кольцо опорное	***Ст3***	***12Х18Н10Т***
8	Пружина тарельчатая	***60С2А***	***40Х13***
9	Уплотнение шпинделя	Фторопласт 4	Фторопласт 4
10	Кольцо уплотнительное	Резина ИРП1287	Резина ИРП1287
11	Прокладка	Фторопласт 4	Фторопласт 4
12	Рычаг	Ст3сп	Ст3сп
13	Гайка	***Сталь35***	***12Х18Н10Т***
14	Шайба	***Ст3***	***12Х18Н10Т***

График давления/температура

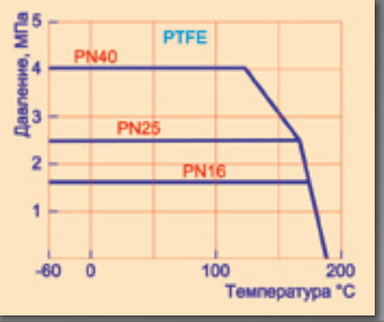

Основные размеры и масса

PN16

Обозначение	мм DN	L	D	A	L1	H	Dmin	кг Масса	Kv
11с67пЦП.1.016.020/015	20/15	230	28	42	163	87	12,5	1,14	10
11с67пЦП.1.016.025/020	25/20	230	34	50	163	94	17	1,5	21
11с67пЦП.1.016.032/025	32/25	260	42	60	163	100	24	2,08	32
11с67пЦП.1.016.040/032	40/32	260	50	73	175	120	30	3,22	60
11с67пЦП.1.016.050/040	50/40	300	60	83	282	140	37	4,52	150
11с67пЦП.1.016.065/050	65/50	360	76	102	282	164	49	6,66	160
11с67пЦП.1.016.080/065	80/65	370	89	127	282	166	64	9,55	380
11с67пЦП.1.016.100/080	100/80	390	114	140	382	157	75	12,4	510
11с67пЦП.1.016.125/100	125/100	400	140	180	602	176	98	17,2	590
11с67пЦП.1.016.150/125	150/125	480	168	219	602	190	123	26,5	680
11с67пЦП.1.016.200/150	200/150	600	219	245	602	207	148	37,5	1830
11с67пЦП.1.016.250/200	250/200	730	273	325	1102	218	198	58,5	3655

PN25

Обозначение	мм DN	L	D	A	L1	H	Dmin	кг Масса	Kv
11с67пЦП.1.025.020/015	20/15	230	28	42	163	87	12,5	1,14	10
11с67пЦП.1.025.025/020	25/20	230	34	50	163	94	17	1,5	21
11с67пЦП.1.025.032/025	32/25	260	42	60	163	100	24	2,08	32
11с67пЦП.1.025.040/032	40/32	260	50	73	175	120	30	3,22	60
11с67пЦП.1.025.050/040	50/40	300	60	83	282	140	37	4,52	150
11с67пЦП.1.025.065/050	65/50	360	76	102	282	164	49	6,66	160
11с67пЦП.1.025.080/065	80/65	370	89	127	282	166	64	9,55	380
11с67пЦП.1.025.100/080	100/80	390	114	140	382	157	75	12,4	510
11с67пЦП.1.025.125/100	125/100	400	140	180	602	176	98	17,2	590
11с67пЦП.1.025.150/125	150/125	480	168	219	602	190	123	26,5	680
11с67пЦП.1.025.200/150	200/150	600	219	245	602	207	148	37,5	1830
11с67пЦП.1.025.250/200	250/200	730	273	325	1102	218	198	58,5	3655

Примечание: 11с67п — исполнение крана из углеродистой стали,
10нж45фт, 10нж46фт, 10нж47фт — исполнение крана из нержавеющей стали.

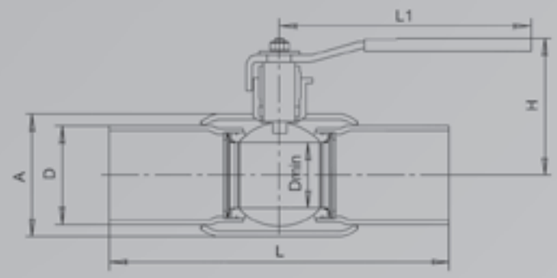

Предприятие оставляет за собой право на изменения без предварительного оповещения.

Основные размеры и масса

PN40

Обозначение	DN (мм)	L (мм)	D (мм)	A (мм)	L1 (мм)	H (мм)	Dmin (мм)	Масса (кг)	Kv
11с67пЦП.1.040.020/015	20/15	230	28	42	163	87	12,5	1,18	10
11с67пЦП.1.040.025/020	25/20	230	34	50	163	94	17	1,6	21
11с67пЦП.1.040.032/025	32/25	260	42	60	163	100	24	2,27	32
11с67пЦП.1.040.040/032	40/32	260	50	73	175	120	30	3,22	60
11с67пЦП.1.040.050/040	50/40	300	60	83	282	140	37	5,05	150
11с67пЦП.1.040.065/050	65/50	360	76	102	282	164	49	7,5	160
11с67пЦП.1.040.080/065	80/65	370	89	127	282	166	64	10,1	380
11с67пЦП.1.040.100/080	100/80	390	114	140	382	157	75	14,3	510
11с67пЦП.1.040.125/100	125/100	400	140	180	602	176	98	19,6	590
11с67пЦП.1.040.150/125	150/125	480	168	219	602	190	123	29,1	680
11с67пЦП.1.040.200/150	200/150	600	219	245	602	207	148	41	1830
11с67пЦП.1.040.250/200	250/200	730	273	325	1102	218	198	52	3655

PN16

Обозначение	DN (мм)	L (мм)	D (мм)	A (мм)	L1 (мм)	H (мм)	Dmin (мм)	Масса (кг)	Kv
10нж45фтЦП.1.016.020/015	20/15	230	28	42	163	87	12,5	1,14	10
10нж45фтЦП.1.016.025/020	25/20	230	34	50	163	94	17	1,5	21
10нж45фтЦП.1.016.032/025	32/25	260	42	60	163	100	24	2,08	32
10нж45фтЦП.1.016.040/032	40/32	260	50	73	175	120	30	3,22	60
10нж45фтЦП.1.016.050/040	50/40	300	60	83	282	140	37	4,52	150
10нж45фтЦП.1.016.065/050	65/50	360	76	102	282	164	49	6,66	160
10нж45фтЦП.1.016.080/065	80/65	370	89	127	282	166	64	9,55	380
10нж45фтЦП.1.016.100/080	100/80	390	114	140	382	157	75	12,4	510
10нж45фтЦП.1.016.125/100	125/100	400	140	180	602	176	98	17,2	590
10нж45фтЦП.1.016.150/125	150/125	480	168	219	602	190	123	26,5	680
10нж45фтЦП.1.016.200/150	200/150	600	219	245	602	207	148	37,5	1830
10нж45фтЦП.1.016.250/200	250/200	730	273	325	1102	218	198	58,5	3655

Примечание: 11с67п — исполнение крана из углеродистой стали,
10нж45фт, 10нж46фт, 10нж47фт — исполнение крана из нержавеющей стали.

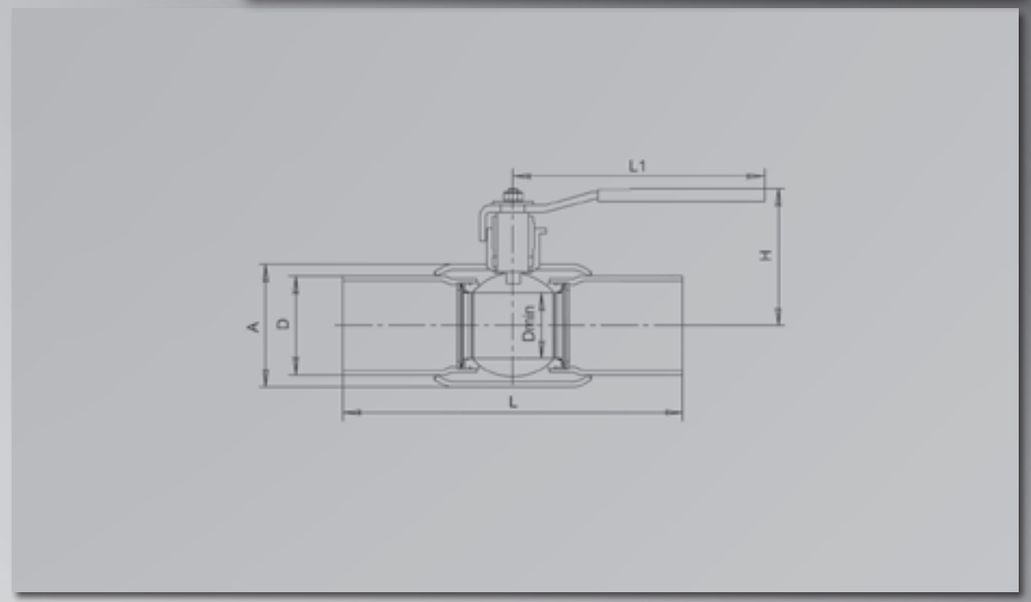

Основные размеры и масса

PN25

Обозначение	DN (мм)	L (мм)	D (мм)	A (мм)	L1 (мм)	H (мм)	Dmin (мм)	Масса (кг)	Kv
10нж46фтЦП.1.025.020/015	20/15	230	28	42	163	87	12,5	1,14	10
10нж46фтЦП.1.025.025/020	25/20	230	34	50	163	94	17	1,5	21
10нж46фтЦП.1.025.032/025	32/25	260	42	60	163	100	24	2,08	32
10нж46фтЦП.1.025.040/032	40/32	260	50	73	175	120	30	3,22	60
10нж46фтЦП.1.025.050/040	50/40	300	60	83	282	140	37	4,52	150
10нж46фтЦП.1.025.065/050	65/50	360	76	102	282	164	49	6,66	160
10нж46фтЦП.1.025.080/065	80/65	370	89	127	282	166	64	9,55	380
10нж46фтЦП.1.025.100/080	100/80	390	114	140	382	157	75	12,4	510
10нж46фтЦП.1.025.125/100	125/100	400	140	180	602	176	98	17,2	590
10нж46фтЦП.1.025.150/125	150/125	480	168	219	602	190	123	26,5	680
10нж46фтЦП.1.025.200/150	200/150	600	219	245	602	207	148	37,5	1830
10нж46фтЦП.1.025.250/200	250/200	730	273	325	1102	218	198	58,5	3655

PN40

Обозначение	DN (мм)	L (мм)	D (мм)	A (мм)	L1 (мм)	H (мм)	Dmin (мм)	Масса (кг)	Kv
10нж47фтЦП.1.040.020/015	20/15	230	28	42	163	87	12,5	1,18	10
10нж47фтЦП.1.040.025/020	25/20	230	34	50	163	94	17	1,6	21
10нж47фтЦП.1.040.032/025	32/25	260	42	60	163	100	24	2,27	32
10нж47фтЦП.1.040.040/032	40/32	260	50	73	175	120	30	3,22	60
10нж47фтЦП.1.040.050/040	50/40	300	60	83	282	140	37	5,05	150
10нж47фтЦП.1.040.065/050	65/50	360	76	102	282	164	49	7,5	160
10нж47фтЦП.1.040.080/065	80/65	370	89	127	282	166	64	10,1	380
10нж47фтЦП.1.040.100/080	100/80	390	114	140	382	157	75	14,3	510
10нж47фтЦП.1.040.125/100	125/100	400	140	180	602	176	98	19,6	590
10нж47фтЦП.1.040.150/125	150/125	480	168	219	602	190	123	29,1	680
10нж47фтЦП.1.040.200/150	200/150	600	219	245	602	207	148	41	1830
10нж47фтЦП.1.040.250/200	250/200	730	273	325	1102	218	198	52	3655

Примечание: 11с67п — исполнение крана из углеродистой стали,
10нж45фт, 10нж46фт, 10нж47фт — исполнение крана из нержавеющей стали.

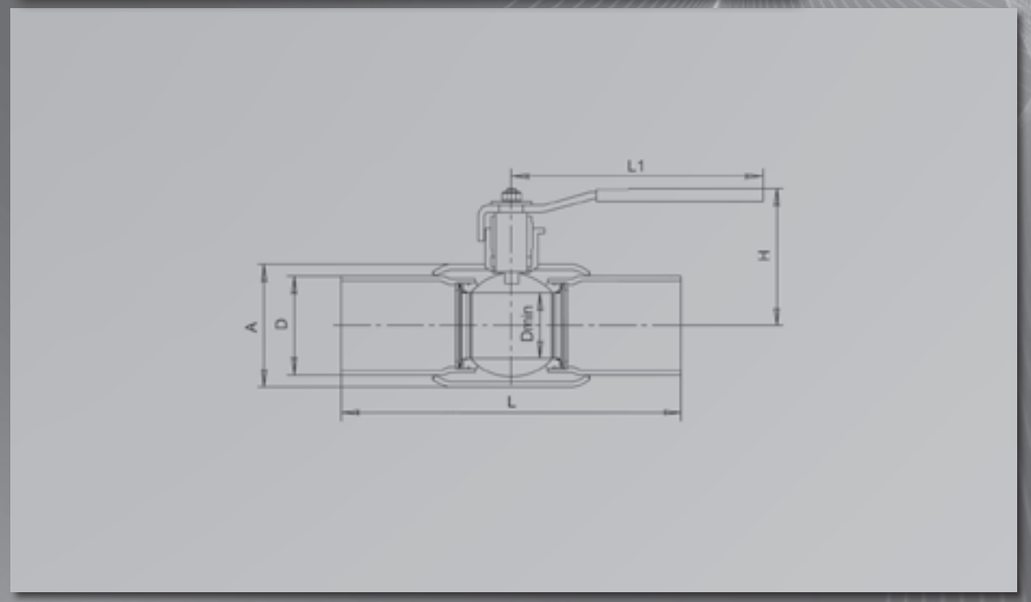

Предприятие оставляет за собой право на изменения без предварительного оповещения.

Кран шаровой ПОЛНЫЙ ПРОХОД

11с67пЦФ 10нж45фтЦФ 10нж46фтЦФ 10нж47фтЦФ

Назначение и область применения

Краны шаровые фланцевые предназначены для установки в качестве запорного устройства, перекрывающего потоки жидких и газообразных рабочих сред на трубопроводах в системах водо- и газоснабжения, предприятиях теплоэнергетики, в химической, нефтеперерабатывающей, газовой и других отраслях промышленности.Кран из нержавеющей стали может применяться в пищевой промышленности. Фирма располагает обширной информационной базой данных о коррозионных последствиях рабочих сред на разные материалы и может предложить заказчику тип крана, соответствующий всем заданным параметрам.

Конструкция

Кран шаровой цельносварной, с удлиненным шпинделем. Полный проход. Фланцевое исполнение. Корпус неразборный. Все части корпуса соединены сваркой. Кран не требует технического обслуживания и ремонта.. Варианты исполнений: 11с67п - из углеродистой стали, 10нж45фт, 10нж46фт, 10нж47фт - из нержавеющей стали. Свободно плавающий шар уплотняется фторопластовыми седлами. Седла прижимаются к шару тарельчатыми пружинами. Шпиндель, с защитой от выталкивания, уплотняется фторопластовыми кольцами, зажатыми втулкой. Удлинитель штока дает возможность разместить рычаг управления на удалении от крана. Управление краном производится вручную поворотом рычага на 90°до упоров. Ось рычага параллельна оси отверстия в шаре и ее положение является указателем открытия-закрытия крана. В открытом положении крана рычаг расположен параллельно оси трубопровода. Положение крана при монтаже на трубопроводе - горизонтальное, с потоком рабочей среды в любом направлении.

Технические характеристики

Рабочее давление, не более.....**1,6 МПа; 2,5 МПа; 4,0 МПа**
Температура рабочей среды.....**от – 30°С до +180°С**
Рабочая среда.....***11с67п* —** вода, газ, нефтепродукты и другие нетоксичные и неагрессивные среды, нейтральные к материалам деталей крана
***10нж45фт, 10нж46фт, 10нж47фт* —** вода, газ, нефтепродукты и другие среды, в том числе агрессивные, нейтральные к материалам деталей крана
Класс герметичности.....**А ГОСТ9544**
Климатическое исполнение.....**УХЛ1 ГОСТ15150**
Температура окружающей среды.....**не ниже – 30°С**
Количество рабочих циклов.....**не менее 5000**
Полный срок службы.....**не менее 30 лет**
Присоединение к трубопроводу.....**фланцевое**
Способ управления .....**рычаг**
Краны изготовлены в соответствии с ГОСТ28343 (ИСО7121)
Строительные длины.....**ГОСТ28908, ГОСТ3706 (ИСО5752)**
Размеры фланцев.....**ГОСТ12815 (ИСО7005)**

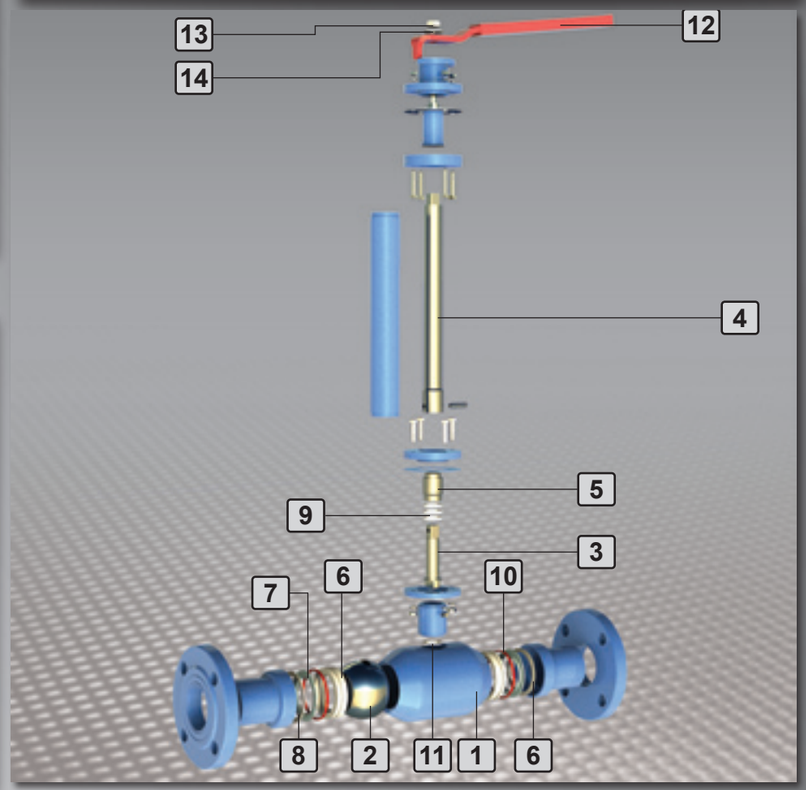

Материалы основных деталей

		11с67пЦФ	10нж45фтЦФ/10нж46фтЦФ/10нж47фтЦФ
1	Корпус	***Сталь20***	***12Х18Н10Т***
2	Шар	12Х18Н10Т	12Х18Н10Т
3	Шпиндель	***20Х13***	***12Х18Н10Т***
4	Удлинитель шпинделя	***Сталь45***	***12Х18Н10Т***
5	Втулка нажимная	***Сталь20***	***12Х18Н10Т***
6	Седло	Фторопласт 4	Фторопласт 4
7	Кольцо опорное	***Ст3***	***12Х18Н10Т***
8	Пружина тарельчатая	***60С2А***	***40Х13***
9	Уплотнение шпинделя	Фторопласт 4	Фторопласт 4
10	Кольцо уплотнительное	Резина ИРП1287	Резина ИРП1287
11	Прокладка	Фторопласт 4	Фторопласт 4
12	Рычаг	Ст3сп	Ст3сп
13	Гайка	***Сталь35***	***12Х18Н10Т***
14	Шайба	***Ст3***	***12Х18Н10Т***

График давления/температура

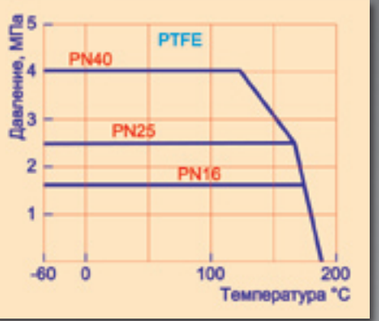

Основные размеры и масса

PN16

Обозначение	DN	L	D	D1	D2	L1	B	H	Dmin	d	n	Масса	Kv
	мм											кг	
11с67п1ЦФ.1.016.065	65	200	180	145	122	282	386	по заказу потребителя	64	18	4	11	540
11с67п1ЦФ.1.016.080	80	210	195	160	133	382	486		75	18	8	15,34	873
11с67п1ЦФ.1.016.100	100	230	215	180	158	602	717		98	18	8	22,2	1390
11с67п1ЦФ.1.016.125	125	325	245	210	184	602	765		123	18	8	33,3	1707
11с67п1ЦФ.1.016.150	150	350	280	240	212	602	777		148	22	8	46,6	2024
11с67п1ЦФ.1.016.200	200	400	335	295	268	1102	1302		198	22	12	63,5	2720

PN25

Обозначение	DN	L	D	D1	D2	L1	B	H	Dmin	d	n	Масса	Kv
	мм											кг	
11с67п1ЦФ.1.025.065	65	270	180	145	122	282	421	по заказу потребителя	64	18	8	11,68	540
11с67п1ЦФ.1.025.080	80	280	195	160	133	382	521		75	18	8	15,95	873
11с67п1ЦФ.1.025.100	100	300	230	190	158	602	752		98	22	8	33,32	1390
11с67п1ЦФ.1.025.125	125	325	270	220	184	602	765		123	26	8	33,84	1707
11с67п1ЦФ.1.025.150	150	350	300	250	212	602	777		148	26	8	47	2024
11с67п1ЦФ.1.025.200	200	400	360	310	278	1102	1302		198	26	12	64,5	2720

Примечание: 11с67п — исполнение крана из углеродистой стали,
10нж45фт, 10нж46фт, 10нж47фт — исполнение крана из нержавеющей стали.
Масса указана без удлинителя шпинделя.
Размер Н — по заказу потребителя.

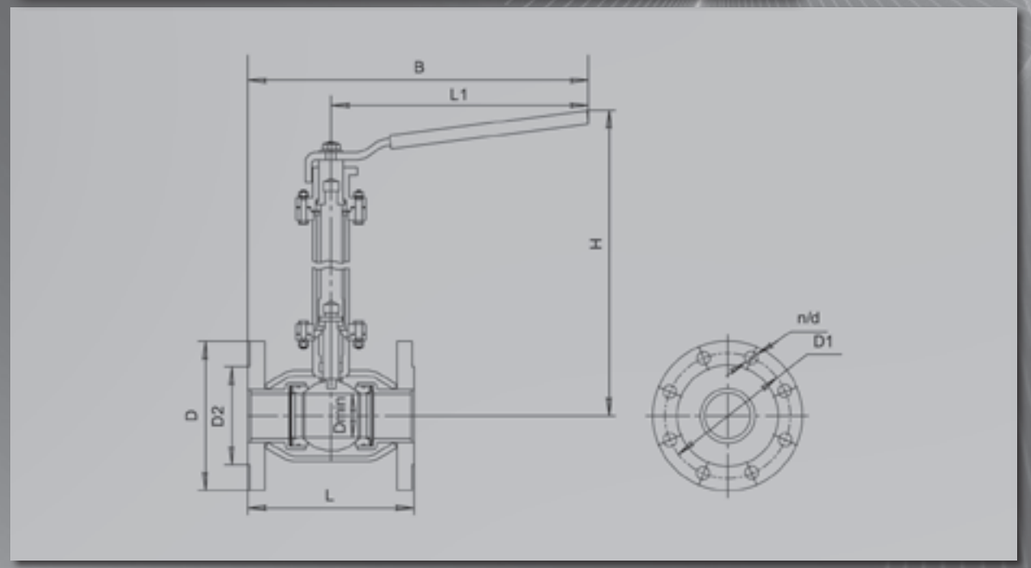

Предприятие оставляет за собой право на изменения без предварительного оповещения.

Основные размеры и масса

PN40

Обозначение	DN	L	D	D1	D2	L1	B	H	Dmin	d	n	Масса	Kv
	мм											кг	
11с67п1ЦФ.1.040.010	10	130	90	60	42	162	227	по заказу потребителя	9	14	4	1,6	6
11с67п1ЦФ.1.040.015	15	140	95	65	47	162	232		12,5	14	4	1,7	16,3
11с67п1ЦФ.1.040.020	20	152	105	75	58	162	238		17	14	4	2,9	29,5
11с67п1ЦФ.1.040.025	25	165	115	85	68	162	245		24	14	4	4,2	43
11с67п1ЦФ.1.040.032	32	178	135	100	78	174	263		30	18	4	6	89
11с67п1ЦФ.1.040.040	40	190	145	110	88	280	375		37	18	4	7,1	230
11с67п1ЦФ.1.040.050	50	216	160	125	102	280	390		48	18	4	10,3	265

PN16

Обозначение	DN	L	D	D1	D2	L1	B	H	Dmin	d	n	Масса	Kv
	мм											кг	
10нж45фт.1ЦФ.1.016.065	65	200	180	145	122	282	386	по заказу потребителя	64	18	4	11	540
10нж45фт.1ЦФ.1.016.080	80	210	195	160	133	382	486		75	18	8	15,34	873
10нж45фт.1ЦФ.1.016.100	100	230	215	180	158	602	717		98	18	8	22,2	1390
10нж45фт1ЦФ.1.016.125	125	325	245	210	184	602	765		123	18	8	33,3	1707
10нж45фт1ЦФ.1.016.150	150	350	280	240	212	602	777		148	22	8	46,6	2024
10нж45фт1ЦФ.1.016.200	200	400	335	295	268	1102	1302		198	22	12	63,5	2720

Примечание: 11с67п — исполнение крана из углеродистой стали,
10нж45фт, 10нж46фт, 10нж47фт — исполнение крана из нержавеющей стали.
Масса указана без удлинителя шпинделя.
Размер H — по заказу потребителя.

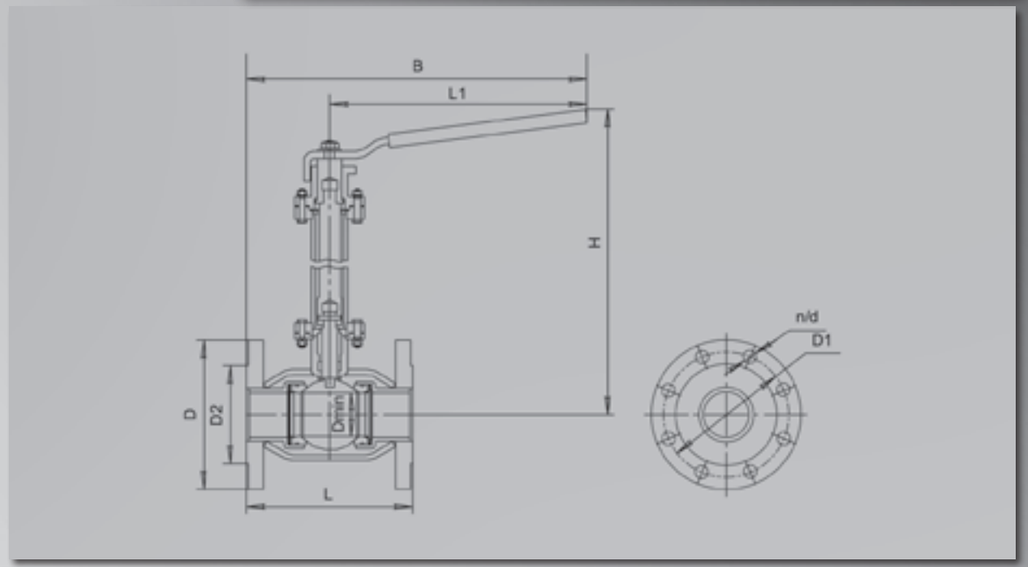

Основные размеры и масса

PN25

Обозначение	DN	L	D	D1	D2	L1	B	H	Dmin	d	n	Масса	Kv
	мм											кг	
10нж46фт1ЦФ.1.025.065	65	270	180	145	122	282	421	по заказу потребителя	64	18	8	11,68	540
10нж46фт1ЦФ.1.025.080	80	280	195	160	133	382	521		75	18	8	15,95	873
10нж46фт1ЦФ.1.025.100	100	300	230	190	158	602	752		98	22	8	33,32	1390
10нж46фт1ЦФ.1.025.125	125	325	270	220	184	602	765		123	26	8	33,84	1707
10нж46фт1ЦФ.1.025.150	150	350	300	250	212	602	777		148	26	8	47	2024
10нж46фт1ЦФ.1.025.200	200	400	360	310	278	1102	1302		198	26	12	64,5	2720

PN40

Обозначение	DN	L	D	D1	D2	L1	B	H	Dmin	d	n	Масса	Kv
	мм											кг	
10нж47фт1ЦФ.1.040.010	10	130	90	60	42	162	227	по заказу потребителя	9	14	4	1,6	6
10нж47фт1ЦФ.1.040.015	15	140	95	65	47	162	232		12,5	14	4	1,7	16,3
10нж47фт1ЦФ.1.040.020	20	152	105	75	58	162	238		17	14	4	2,9	29,5
10нж47фт1ЦФ.1.040.025	25	165	115	85	68	162	245		24	14	4	4,2	43
10нж47фт1ЦФ.1.040.032	32	178	135	100	78	174	263		30	18	4	6	89
10нж47фт1ЦФ.1.040.040	40	190	145	110	88	280	375		37	18	4	7,1	230
10нж47фт1ЦФ.1.040.050	50	216	160	125	102	280	390		48	18	4	10,3	265

Примечание: 11с67п — исполнение крана из углеродистой стали,
10нж45фт, 10нж46фт, 10нж47фт — исполнение крана из нержавеющей стали.
Масса указана без удлинителя шпинделя.
Размер H — по заказу потребителя.

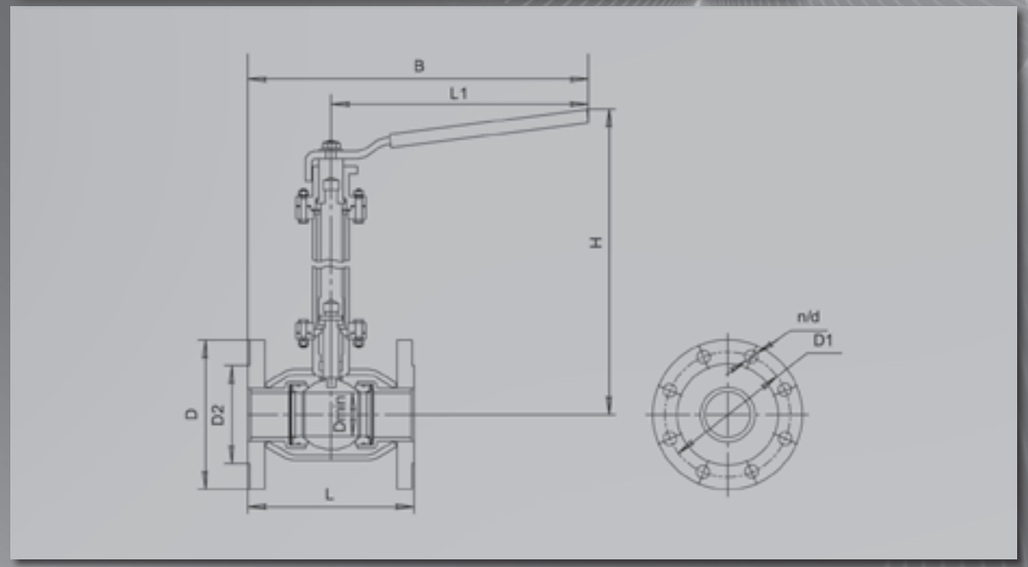

Предприятие оставляет за собой право на изменения без предварительного оповещения.

Кран шаровой ПОЛНЫЙ ПРОХОД

11с67пЦП 10нж45фтЦП 10нж46фтЦП 10нж47фтЦП

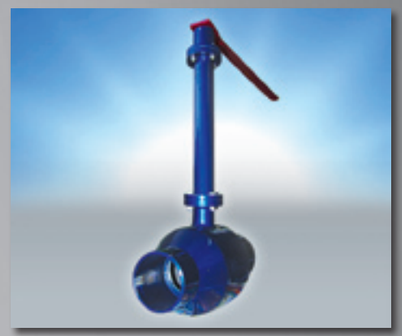

Технические характеристики

Рабочее давление, не более.....**1,6 МПа; 2,5 МПа; 4,0 МПа;**
Температура рабочей среды.....**от – 30°С до +180°С**
Рабочая среда.....***11с67п*** — вода, газ, нефтепродукты и другие нетоксичные и неагрессивные среды, нейтральные к материалам деталей крана
10нж45фт, 10нж46фт, 10нж47фт — вода, газ, нефтепродукты и другие среды, в том числе агрессивные, нейтральные к материалам деталей крана
Класс герметичности.....**А ГОСТ9544**
Климатическое исполнение.....**УХЛ1 ГОСТ15150**
Температура окружающей среды.....**не ниже – 30°С**
Количество рабочих циклов.....**не менее 5000**
Полный срок службы.....**не менее 30 лет**
Присоединение к трубопроводу.....**под приварку**
Способ управления .....**рычаг**
Краны изготовлены в соответствии с ГОСТ28343 (ИСО7121)
Строительные длины.....**ГОСТ28908, ГОСТ3706 (ИСО5752)**
Концы под приварку в соответствии с ГОСТ 16037

Назначение и область применения

Краны шаровые под приварку предназначены для установки в качестве запорного устройства, перекрывающего потоки жидких и газообразных рабочих сред на трубопроводах в системах водо- и газоснабжения, предприятиях теплоэнергетики, в химической, нефтеперерабатывающей, газовой и других отраслях промышленности. Кран из нержавеющей стали может применяться в пищевой промышленности. Фирма располагает обширной информационной базой данных о коррозионных последствиях рабочих сред на разные материалы и может предложить заказчику тип крана, соответствующий всем заданным параметрам.

Конструкция

Кран шаровой цельносварной, с удлиненным шпинделем. Полный проход. Исполнение под приварку. Корпус неразборный. Все части корпуса соединены сваркой. Кран не требует технического обслуживания и ремонта. Варианты исполнений: 11с67п - из углеродистой стали, 10нж45фт, 10нж46фт, 10нж47фт - из нержавеющей стали. Свободно плавающий шар уплотняется фторопластовыми седлами. Седла прижимаются к шару тарельчатыми пружинами. Шпиндель, с защитой от выталкивания, уплотняется фторопластовыми кольцами, зажатыми втулкой. Удлинитель штока дает возможность разместить рычаг управления на удалении от крана. Управление краном производится вручную поворотом рычага на 90°до упоров. Ось рычага параллельна оси отверстия в шаре и ее положение является указателем открытия-закрытия крана. В открытом положении крана рычаг расположен параллельно оси трубопровода. Положение крана при монтаже на трубопроводе - горизонтальное, с потоком рабочей среды в любом направлении.

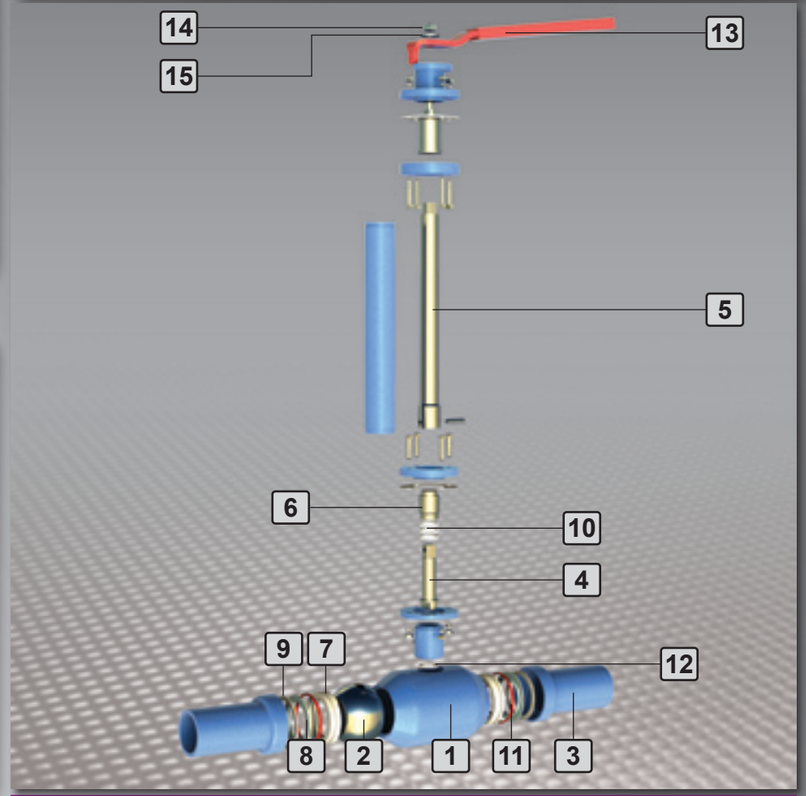

График давления/температура

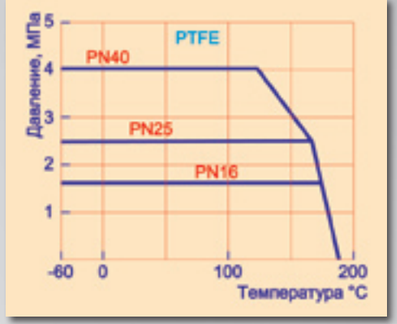

Материалы основных деталей

		11с67пЦП	10нж45фтЦП/10нж46фтЦП/10нж47фтЦП
1	Корпус	***Сталь20***	***12Х18Н10Т***
2	Шар	12Х18Н10Т	12Х18Н10Т
3	Концы под приварку	***Сталь20***	***12Х18Н10Т***
4	Шпиндель	***20Х13***	***12Х18Н10Т***
5	Удлинитель шпиделя	***Сталь45***	***12Х18Н10Т***
6	Втулка нажимная	***Сталь20***	***12Х18Н10Т***
7	Седло	Фторопласт 4	Фторопласт 4
8	Кольцо опорное	***Ст3***	***12Х18Н10Т***
9	Пружина тарельчатая	***60С2А***	***40Х13***
10	Уплотнение шпинделя	Фторопласт 4	Фторопласт 4
11	Кольцо уплотнительное	Резина ИРП1287	Резина ИРП1401
12	Прокладка	Фторопласт 4	Фторопласт 4
13	Рычаг	Ст3сп	Ст3сп
14	Гайка	***Сталь35***	***12Х18Н10Т***
15	Шайба	***Ст3***	***12Х18Н10Т***

Основные размеры и масса

PN16

Обозначение	DN	L	D	A	L1	H	Dmin	Масса, кг	Kv
11с67п1ЦП.1.016.010	10	230	18	42	163	по заказу потребителя	9	0,95	6
11с67п1ЦП.1.016.015	15	230	21	42	163		12,5	0,95	16,3
11с67п1ЦП.1.016.020	20	230	28	50	163		17	1,34	29,5
11с67п1ЦП.1.016.025	25	230	34	60	163		24	1,8	43
11с67п1ЦП.1.016.032	32	260	42	73	175		30	3,1	89
11с67п1ЦП.1.016.040	40	260	50	83	282		37	3,65	230
11с67п1ЦП.1.016.050	50	300	60	102	282		49	5,15	265
11с67п1ЦП.1.016.065	65	360	76	127	282		64	7,6	540
11с67п1ЦП.1.016.080	80	370	89	140	382		75	8,9	873
11с67п1ЦП.1.016.100	100	390	114	180	602		98	15	1390
11с67п1ЦП.1.016.125	125	400	140	219	602		123	22,1	1707
11с67п1ЦП.1.016.150	150	480	168	245	602		148	33,6	2024
11с67п1ЦП.1.016.200	200	600	219	325	1102		198	44,7	2720

PN25

Обозначение	DN	L	D	A	L1	H	Dmin	Масса, кг	Kv
11с67п1ЦП.1.025.010	10	230	18	42	163	по заказу потребителя	9	0,95	6
11с67п1ЦП.1.025.015	15	230	21	42	163		12,5	0,95	16,3
11с67п1ЦП.1.025.020	20	230	28	50	163		17	1,34	29,5
11с67п1ЦП.1.025.025	25	230	34	60	163		24	1,8	43
11с67п1ЦП.1.025.032	32	260	42	73	175		30	3,1	89
11с67п1ЦП.1.025.040	40	260	50	83	282		37	3,65	230
11с67п1ЦП.1.025.050	50	300	60	102	282		49	5,15	265
11с67п1ЦП.1.025.065	65	360	76	127	282		64	7,6	540
11с67п1ЦП.1.025.080	80	370	89	140	382		75	8,9	873
11с67п1ЦП.1.025.100	100	390	114	180	602		98	15	1390
11с67п1ЦП.1.025.125	125	400	140	219	602		123	22,1	1707
11с67п1ЦП.1.025.150	150	480	168	245	602		148	33,6	2024
11с67п1ЦП.1.025.200	200	600	219	325	1102		198	44,7	2720

Примечание: 11с67п — исполнение крана из углеродистой стали,
10нж45фт, 10нж46фт, 10нж47фт — исполнение крана из нержавеющей стали.
Масса указана без удлинителя шпинделя.
Размер Н — по заказу потребителя.

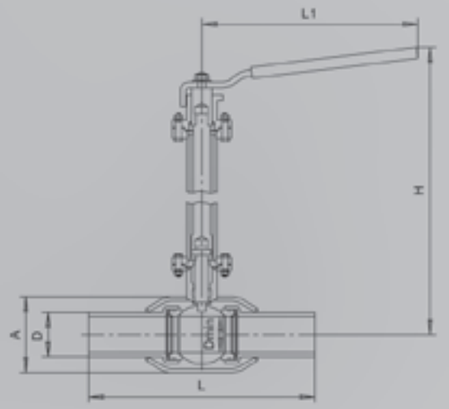

Предприятие оставляет за собой право на изменения без предварительного оповещения.

Основные размеры и масса

PN40

Обозначение	DN	L	D	A	L1	H	Dmin	Масса	Kv
	мм							кг	
11с67п1ЦП.1.040.010	10	230	18	42	163	по заказу потребителя	9	0,8	6
11с67п1ЦП.1.040.015	15	230	21	42	163		12,5	1	16,3
11с67п1ЦП.1.040.020	20	230	28	50	163		17	1,4	29,5
11с67п1ЦП.1.040.025	25	230	34	60	163		24	1,9	43
11с67п1ЦП.1.040.032	32	260	42	73	175		30	3,2	89
11с67п1ЦП.1.040.040	40	260	50	83	282		37	3,75	230
11с67п1ЦП.1.040.050	50	300	60	102	282		49	5,3	265
11с67п1ЦП.1.040.065	65	360	76	127	282		64	7,8	540
11с67п1ЦП.1.040.080	80	370	89	140	382		75	10,25	873
11с67п1ЦП.1.040.100	100	390	114	180	602		98	15,6	1390
11с67п1ЦП.1.040.125	125	400	140	219	602		123	23	1707
11с67п1ЦП.1.040.150	150	480	168	245	602		148	35,1	2024
11с67п1ЦП.1.040.200	200	600	219	325	1102		198	46,5	2720

PN16

Обозначение	DN	L	D	A	L1	H	Dmin	Масса	Kv
	мм							кг	
10нж45фт1ЦП.1.016.010	10	230	18	42	163	по заказу потребителя	9	0,95	6
10нж45фт1ЦП.1.016.015	15	230	21	42	163		12,5	0,95	16,3
10нж45фт1ЦП.1.016.020	20	230	28	50	163		17	1,34	29,5
10нж45фт1ЦП.1.016.025	25	230	34	60	163		24	1,8	43
10нж45фт1ЦП.1.016.032	32	260	42	73	175		30	3,1	89
10нж45фт1ЦП.1.016.040	40	260	50	83	282		37	3,65	230
10нж45фт1ЦП.1.016.050	50	300	60	102	282		49	5,15	265
10нж45фт1ЦП.1.016.065	65	360	76	127	282		64	7,6	540
10нж45фт1ЦП.1.016.080	80	370	89	140	382		75	8,9	873
10нж45фт1ЦП.1.016.100	100	390	114	180	602		98	15	1390
10нж45фт1ЦП.1.016.125	125	400	140	219	602		123	22,1	1707
10нж45фт1ЦП.1.016.150	150	480	168	245	602		148	33,6	2024
10нж45фт1ЦП.1.016.200	200	600	219	325	1102		198	44,7	2720

Примечание: 11с67п — исполнение крана из углеродистой стали,
10нж45фт, 10нж46фт, 10нж47фт — исполнение крана из нержавеющей стали.
Масса указана без удлинителя шпинделя.
Размер Н — по заказу потребителя.

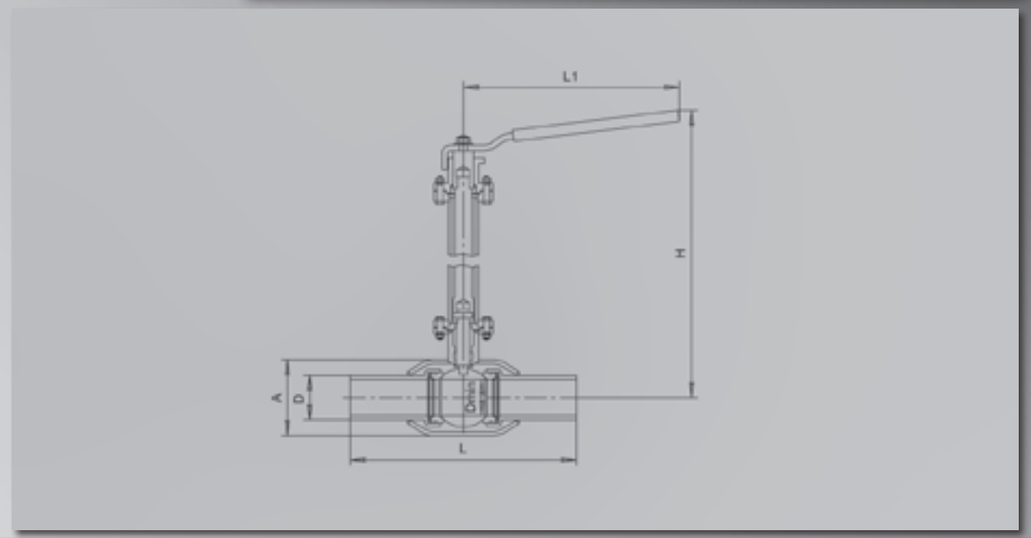

Основные размеры и масса

PN25

Обозначение	DN	L	D	A	L1	H	Dmin	Масса	Kv
	мм							кг	
10нж46фт1ЦП.1.025.010	10	230	18	42	163	по заказу потребителя	9	0,95	6
10нж46фт1ЦП.1.025.015	15	230	21	42	163		12,5	0,95	16,3
10нж46фт1ЦП.1.025.020	20	230	28	50	163		17	1,34	29,5
10нж46фт1ЦП.1.025.025	25	230	34	60	163		24	1,8	43
10нж46фт1ЦП.1.025.032	32	260	42	73	175		30	3,1	89
10нж46фт1ЦП.1.025.040	40	260	50	83	282		37	3,65	230
10нж46фт1ЦП.1.025.050	50	300	60	102	282		49	5,15	265
10нж46фт1ЦП.1.025.065	65	360	76	127	282		64	7,6	540
10нж46фт1ЦП.1.025.080	80	370	89	140	382		75	8,9	873
10нж46фт1ЦП.1.025.100	100	390	114	180	602		98	15	1390
10нж46фт1ЦП.1.025.125	125	400	140	219	602		123	22,1	1707
10нж46фт1ЦП.1.025.150	150	480	168	245	602		148	33,6	2024
10нж46фт1ЦП.1.025.200	200	600	219	325	1102		198	44,7	2720

PN40

Обозначение	DN	L	D	A	L1	H	Dmin	Масса	Kv
	мм							кг	
10нж47фт1ЦП.1.040.010	10	230	18	42	163	по заказу потребителя	9	0,8	6
10нж47фт1ЦП.1.040.015	15	230	21	42	163		12,5	1	16,3
10нж47фт1ЦП.1.040.020	20	230	28	50	163		17	1,4	29,5
10нж47фт1ЦП.1.040.025	25	230	34	60	163		24	1,9	43
10нж47фт1ЦП.1.040.032	32	260	42	73	175		30	3,2	89
10нж47фт1ЦП.1.040.040	40	260	50	83	282		37	3,75	230
10нж47фт1ЦП.1.040.050	50	300	60	102	282		49	5,3	265
10нж47фт1ЦП.1.040.065	65	360	76	127	282		64	7,8	540
10нж47фт1ЦП.1.040.080	80	370	89	140	382		75	10,25	873
10нж47фт1ЦП.1.040.100	100	390	114	180	602		98	15,6	1390
10нж47фт1ЦП.1.040.125	125	400	140	219	602		123	23	1707
10нж47фт1ЦП.1.040.150	150	480	168	245	602		148	35,1	2024
10нж47фт1ЦП.1.040.200	200	600	219	325	1102		198	46,5	2720

Примечание: 11с67п — исполнение крана из углеродистой стали,
10нж45фт, 10нж46фт, 10нж47фт — исполнение крана из нержавеющей стали.
Масса указана без удлинителя шпинделя.
Размер Н — по заказу потребителя.

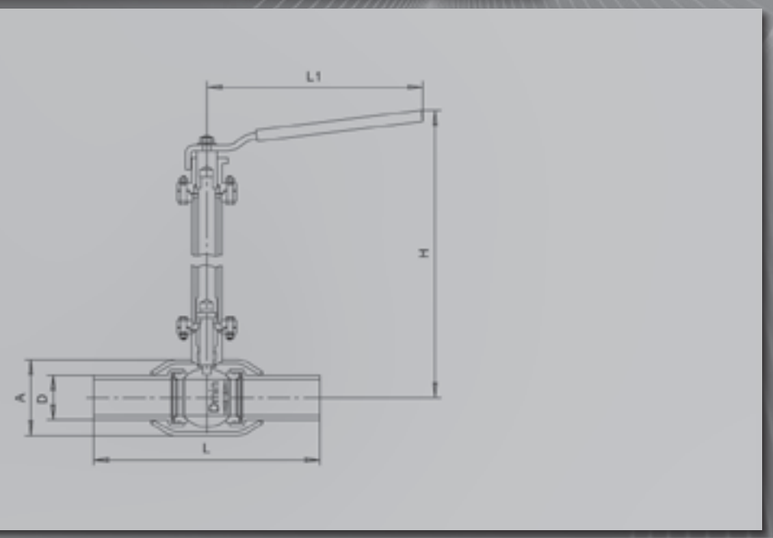

Предприятие оставляет за собой право на изменения без предварительного оповещения.

Кран шаровой НЕПОЛНЫЙ ПРОХОД

11с67пЦФ 10нж45фтЦФ 10нж46фтЦФ 10нж47фтЦФ

Назначение и область применения

Краны шаровые фланцевые предназначены для установки в качестве запорного устройства, перекрывающего потоки жидких и газообразных рабочих сред на трубопроводах в системах водо- и газоснабжения, предприятиях теплоэнергетики, в химической, нефтеперерабатывающей, газовой и других отраслях промышленности.Кран из нержавеющей стали может применяться в пищевой промышленности. Фирма располагает обширной информационной базой данных о коррозионных последствиях рабочих сред на разные материалы и может предложить заказчику тип крана, соответствующий всем заданным параметрам.

Конструкция

Кран шаровой цельносварной, с удлиненным шпинделем. Неполный проход. Фланцевое исполнение. Корпус неразборный. Все части корпуса соединены сваркой. Кран не требует технического обслуживания и ремонта.. Варианты исполнений: 11с67п - из углеродистой стали, 10нж45фт, 10нж46фт, 10нж47фт - из нержавеющей стали. Свободно плавающий шар уплотняется фторопластовыми седлами. Седла прижимаются к шару тарельчатыми пружинами. Шпиндель, с защитой от выталкивания, уплотняется фторопластовыми кольцами, зажатыми втулкой. Удлинитель штока дает возможность разместить рычаг управления на удалении от крана. Управление краном производится вручную поворотом рычага на 90°до упоров. Ось рычага параллельна оси отверстия в шаре и ее положение является указателем открытия-закрытия крана.В открытом положении крана рычаг расположен параллельно оси трубопровода. Положение крана при монтаже на трубопроводе - горизонтальное, с потоком рабочей среды в любом направлении.

Технические характеристики

Рабочее давление, не более.....**1,6 МПа; 2,5 МПа; 4,0 МПа**
Температура рабочей среды.....**от – 30°С до +180°С**
Рабочая среда.....***11с67п* —** вода, газ, нефтепродукты и другие нетоксичные и неагрессивные среды, нейтральные к материалам деталей крана
***10нж45фт, 10нж46фт, 10нж47фт* —** вода, газ, нефтепродукты и другие среды, в том числе агрессивные, нейтральные к материалам деталей крана
Класс герметичности.....**А ГОСТ9544**
Климатическое исполнение.....**УХЛ1 ГОСТ15150**
Температура окружающей среды.....**не ниже – 30°С**
Количество рабочих циклов.....**не менее 5000**
Полный срок службы.....**не менее 30 лет**
Присоединение к трубопроводу.....**фланцевое**
Способ управления .....**рычаг**
Краны изготовлены в соответствии с ГОСТ28343 (ИСО7121)
Строительные длины.....**ГОСТ28908, ГОСТ3706 (ИСО5752)**
Размеры фланцев.....**ГОСТ12815 (ИСО7005)**

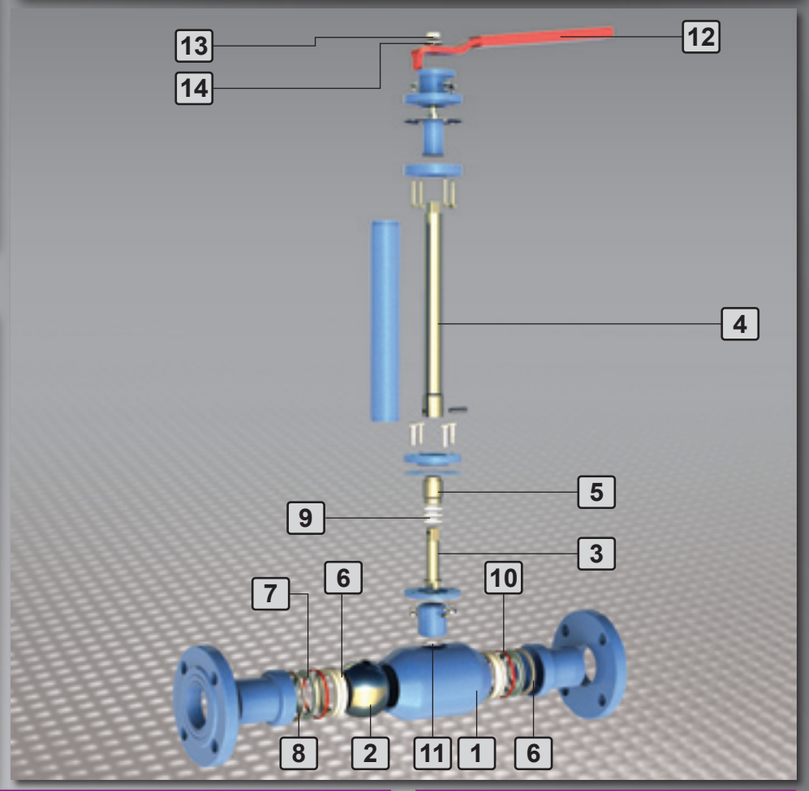

Материалы основных деталей

		11с67пЦФ	10нж45фтЦФ/10нж46фтЦФ/10нж47фтЦФ
1	Корпус	***Сталь20***	***12Х18Н10Т***
2	Шар	12Х18Н10Т	12Х18Н10Т
3	Шпиндель	***20Х13***	***12Х18Н10Т***
4	Удлинитель шпинделя	***Сталь45***	***12Х18Н10Т***
5	Втулка нажимная	***Сталь20***	***12Х18Н10Т***
6	Седло	Фторопласт 4	Фторопласт 4
7	Кольцо опорное	***Ст3***	***12Х18Н10Т***
8	Пружина тарельчатая	***60С2А***	***40Х13***
9	Уплотнение шпинделя	Фторопласт 4	Фторопласт 4
10	Кольцо уплотнительное	Резина ИРП1287	Резина ИРП1287
11	Прокладка	Фторопласт 4	Фторопласт 4
12	Рычаг	Ст3сп	Ст3сп
13	Гайка	***Сталь35***	***12Х18Н10Т***
14	Шайба	***Ст3***	***12Х18Н10Т***

График давления/температура

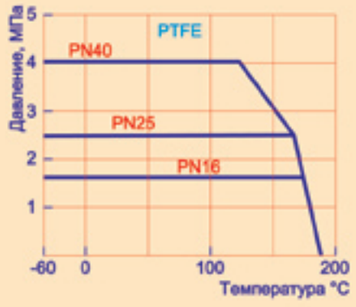

Основные размеры и масса

PN16

Обозначение	мм DN	L	D	D1	D2	L1	B	H	Dmin	d	n	Масса кг	Kv
11с67п1ЦФ.1.016.020/015	20/15	117	105	75	58	163	222	по заказу потребителя	12,5	14	4	2,18	10
11с67п1ЦФ.1.016.025/020	25/20	127	115	85	68	163	227		17	14	4	3,08	21
11с67п1ЦФ.1.016.032/025	32/25	140	135	100	78	175	232		24	18	4	4,58	32
11с67п1ЦФ.1.016.040/032	40/32	165	145	110	88	282	255		30	18	4	5,88	60
11с67п1ЦФ.1.016.050/040	50/40	180	160	125	102	282	356		37	18	4	8,96	150
11с67п1ЦФ.1.016.065/050	65/50	200	180	145	122	282	390		49	18	4	10,72	160
11с67п1ЦФ.1.016.080/065	80/65	210	195	160	133	382	394		64	18	8	13,79	380
11с67п1ЦФ.1.016.100/080	100/80	230	215	180	158	602	540		75	18	8	20,12	510
11с67п1ЦФ.1.016.125/100	125/100	255	245	210	184	602	731		98	18	8	25,32	590
11с67п1ЦФ.1.016.150/125	150/125	280	280	240	212	602	744		123	22	8	36,75	680
11с67п1ЦФ.1.016.200/150	200/150	330	335	295	268	1102	1277		148	22	12	51	1830
11с67п1ЦФ.1.016.250/200	250/200	450	405	355	320	1102	1327		198	26	12	68	3655

PN25

Обозначение	мм DN	L	D	D1	D2	L1	B	H	Dmin	d	n	Масса кг	Kv
11с67п1ЦФ.1.025.020/015	20/15	150	105	75	58	163	238	по заказу потребителя	12,5	14	4	2,31	10
11с67п1ЦФ.1.025.025/020	25/20	160	115	85	68	163	243		17	14	4	3,25	21
11с67п1ЦФ.1.025.032/025	32/25	180	135	100	78	175	252		24	18	4	4,81	32
11с67п1ЦФ.1.025.040/032	40/32	200	145	110	88	282	272		30	18	4	6,12	60
11с67п1ЦФ.1.025.050/040	50/40	250	160	125	102	282	391		37	18	4	9,41	150
11с67п1ЦФ.1.025.065/050	65/50	270	180	145	122	282	425		49	18	8	11,14	160
11с67п1ЦФ.1.025.080/065	80/65	280	195	160	133	382	419		64	18	8	14,42	380
11с67п1ЦФ.1.025.100/080	100/80	300	230	190	158	602	575		75	22	8	27,84	510
11с67п1ЦФ.1.025.125/100	125/100	325	270	220	184	602	766		98	26	8	33,43	590
11с67п1ЦФ.1.025.150/125	150/125	350	300	250	212	602	779		123	26	8	41,23	680
11с67п1ЦФ.1.025.200/150	200/150	400	360	310	278	1102	1302		148	26	12	54	1830
11с67п1ЦФ.1.025.250/200	250/200	450	425	370	335	1102	1327		198	30	12	71	3655

Примечание: 11с67п — исполнение крана из углеродистой стали,
10нж45фт, 10нж46фт, 10нж47фт — исполнение крана из нержавеющей стали.
Масса указана без удлинителя шпинделя.
Размер Н — по заказу потребителя.

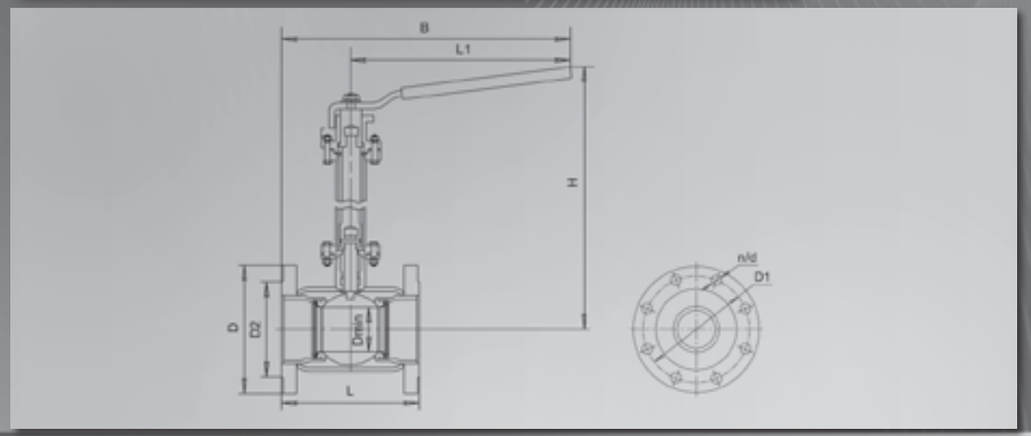

Предприятие оставляет за собой право на изменения без предварительного оповещения.

Основные размеры и масса

PN40

Обозначение	DN	L	D	D1	D2	L1	B	H	Dmin	d	n	Масса	Kv
	мм											кг	
11с67п1ЦФ.1.040.020/015	20/15	150	105	75	58	163	238	по заказу потребителя	12,5	14	4	2,7	10
11с67п1ЦФ.1.040.025/020	25/20	160	115	85	68	163	243		17	14	4	3,9	21
11с67п1ЦФ.1.040.032/025	32/25	180	135	100	78	175	252		24	18	4	5,4	32
11с67п1ЦФ.1.040.040/032	40/32	200	145	110	88	282	272		30	18	4	7,34	60
11с67п1ЦФ.1.040.050/040	50/40	216	160	125	102	282	375		37	18	4	11,3	150
11с67п1ЦФ.1.040.065/050	65/50	241	180	145	122	282	415		49	18	8	13,5	160
11с67п1ЦФ.1.040.080/065	80/65	283	195	160	133	382	431		64	18	8	16,12	380
11с67п1ЦФ.1.040.100/080	100/80	305	230	190	158	602	577		75	22	8	29,94	510
11с67п1ЦФ.1.040.125/100	125/100	381	270	220	184	602	794		98	26	8	35,3	590
11с67п1ЦФ.1.040.150/125	150/125	403	300	250	212	602	806		123	26	8	43,1	680
11с67п1ЦФ.1.040.200/150	200/150	419	375	320	285	1102	1311		148	30	12	57	1830
11с67п1ЦФ.1.040.250/200	250/200	502	445	385	345	1102	1353		198	33	12	74	3655

PN16

Обозначение	DN	L	D	D1	D2	L1	B	H	Dmin	d	n	Масса	Kv
	мм											кг	
10нж45фт1ЦФ.1.016.020/015	20/15	117	105	75	58	163	222	по заказу потребителя	12,5	14	4	2,18	10
10нж45фт1ЦФ.1.016.025/020	25/20	127	115	85	68	163	227		17	14	4	3,08	21
10нж45фт1ЦФ.1.016.032/025	32/25	140	135	100	78	175	232		24	18	4	4,58	32
10нж45фт1ЦФ.1.016.040/032	40/32	165	145	110	88	282	255		30	18	4	5,88	60
10нж45фт1ЦФ.1.016.050/040	50/40	180	160	125	102	282	356		37	18	4	8,96	150
10нж45фт1ЦФ.1.016.065/050	65/50	200	180	145	122	282	390		49	18	4	10,72	160
10нж45фт1ЦФ.1.016.080/065	80/65	210	195	160	133	382	394		64	18	8	13,79	380
10нж45фт1ЦФ.1.016.100/080	100/80	230	215	180	158	602	540		75	18	8	20,12	510
10нж45фт1ЦФ.1.016.125/100	125/100	255	245	210	184	602	731		98	18	8	25,32	590
10нж45фт1ЦФ.1.016.150/125	150/125	280	280	240	212	602	744		123	22	8	36,75	680
10нж45фт1ЦФ.1.016.200/150	200/150	330	335	295	268	1102	1277		148	22	12	51	1830
10нж45фт1ЦФ.1.016.250/200	250/200	450	405	355	320	1102	1327		198	26	12	68	3655

Примечание: 11с67п — исполнение крана из углеродистой стали,
10нж45фт, 10нж46фт, 10нж47фт — исполнение крана из нержавеющей стали.
Масса указана без удлинителя шпинделя.
Размер Н — по заказу потребителя.

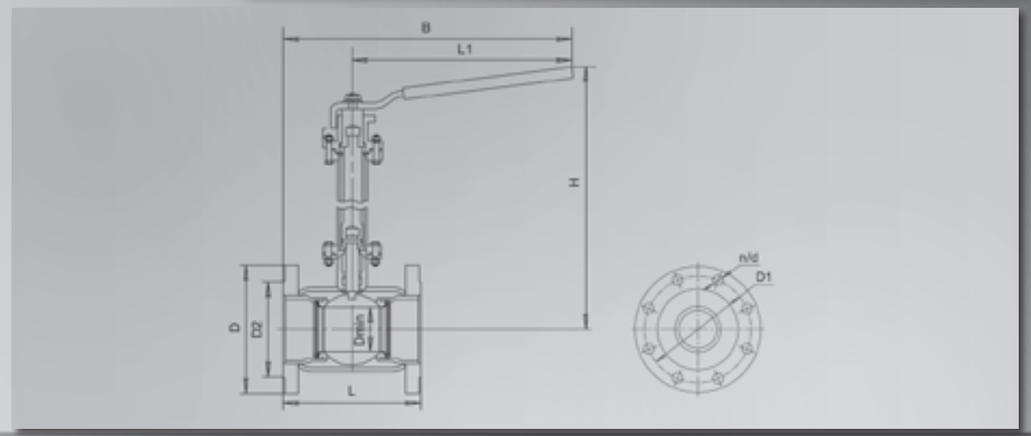

Основные размеры и масса

PN25

Обозначение	DN	L	D	D1	D2	L1	B	H	Dmin	d	n	Масса	Kv
	мм											кг	
10нж46фт1ЦФ.1.025.020/015	20/15	150	105	75	58	163	238	по заказу потребителя	12,5	14	4	2,31	10
10нж46фт1ЦФ.1.025.025/020	25/20	160	115	85	68	163	243		17	14	4	3,25	21
10нж46фт1ЦФ.1.025.032/025	32/25	180	135	100	78	175	252		24	18	4	4,81	32
10нж46фт1ЦФ.1.025.040/032	40/32	200	145	110	88	282	272		30	18	4	6,12	60
10нж46фт1ЦФ.1.025.050/040	50/40	250	160	125	102	282	391		37	18	4	9,41	150
10нж46фт1ЦФ.1.025.065/050	65/50	270	180	145	122	282	425		49	18	8	11,14	160
10нж46фт1ЦФ.1.025.080/065	80/65	280	195	160	133	382	419		64	18	8	14,42	380
10нж46фт1ЦФ.1.025.100/080	100/80	300	230	190	158	602	575		75	22	8	27,84	510
10нж46фт1ЦФ.1.025.125/100	125/100	325	270	220	184	602	766		98	26	8	33,43	590
10нж46фт1ЦФ.1.025.150/125	150/125	350	300	250	212	602	779		123	26	8	41,23	680
10нж46фт1ЦФ.1.025.200/150	200/150	400	360	310	278	1102	1302		148	26	12	54	1830
10нж46фт1ЦФ.1.025.250/200	250/200	450	425	370	335	1102	1327		198	30	12	71	3655

PN40

Обозначение	DN	L	D	D1	D2	L1	B	H	Dmin	d	n	Масса	Kv
	мм											кг	
10нж47фт1ЦФ.1.040.020/015	20/15	150	105	75	58	163	238	по заказу потребителя	12,5	14	4	2,7	10
10нж47фт1ЦФ.1.040.025/020	25/20	160	115	85	68	163	243		17	14	4	3,9	21
10нж47фт1ЦФ.1.040.032/025	32/25	180	135	100	78	175	252		24	18	4	5,4	32
10нж47фт1ЦФ.1.040.040/032	40/32	200	145	110	88	282	272		30	18	4	7,34	60
10нж47фт1ЦФ.1.040.050/040	50/40	216	160	125	102	282	375		37	18	4	11,3	150
10нж47фт1ЦФ.1.040.065/050	65/50	241	180	145	122	282	415		49	18	8	13,5	160
10нж47фт1ЦФ.1.040.080/065	80/65	283	195	160	133	382	431		64	18	8	16,12	380
10нж47фт1ЦФ.1.040.100/080	100/80	305	230	190	158	602	577		75	22	8	29,94	510
10нж47фт1ЦФ.1.040.125/100	125/100	381	270	220	184	602	794		98	26	8	35,3	590
10нж47фт1ЦФ.1.040.150/125	150/125	403	300	250	212	602	806		123	26	8	43,1	680
10нж47фт1ЦФ.1.040.200/150	200/150	419	375	320	285	1102	1311		148	30	12	57	1830
10нж47фт1ЦФ.1.040.250/200	250/200	502	445	385	345	1102	1353		198	33	12	74	3655

Примечание: 11с67п — исполнение крана из углеродистой стали,
10нж45фт, 10нж46фт, 10нж47фт — исполнение крана из нержавеющей стали.
Масса указана без удлинителя шпинделя.
Размер Н — по заказу потребителя.

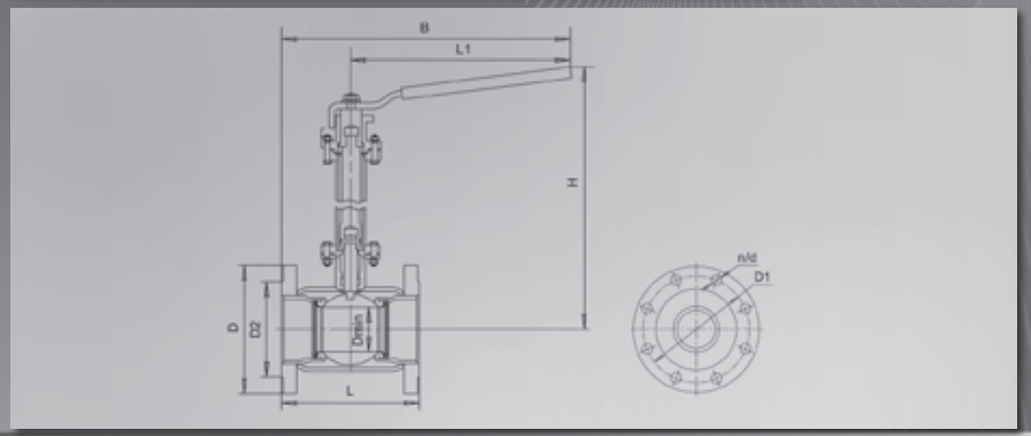

Предприятие оставляет за собой право на изменения без предварительного оповещения.

Кран шаровой НЕПОЛНЫЙ ПРОХОД

11с67пЦП 10нж45фтЦП 10нж46фтЦП 10нж47фтЦП

Технические характеристики

Рабочее давление, не более.....1,6 МПа; 2,5 МПа; 4,0 МПа;
Температура рабочей среды.....от -30°С до +180°С
Рабочая среда.....***11с67п*** — вода, газ, нефтепродукты и другие нетоксичные и неагрессивные среды, нейтральные к материалам деталей крана
10нж45фт, 10нж46фт, 10нж47фт — вода, газ, нефтепродукты и другие среды, в том числе агрессивные, нейтральные к материалам деталей крана
Класс герметичности.....А ГОСТ9544
Климатическое исполнение.....УХЛ1 ГОСТ15150
Температура окружающей среды.....не ниже -30°С
Количество рабочих циклов.....не менее 5000
Полный срок службы.....не менее 30 лет
Присоединение к трубопроводу.....под приварку
Способ управления .....рычаг
Краны изготовлены в соответствии с ГОСТ28343 (ИСО7121)
Строительные длины.....ГОСТ28908, ГОСТ3706 (ИСО5752)
Концы под приварку в соответствии с ГОСТ 16037

Назначение и область применения

Краны шаровые под приварку предназначены для установки в качестве запорного устройства, перекрывающего потоки жидких и газообразных рабочих сред , на трубопроводах в системах водо- и газоснабжения, предприятиях теплоэнергетики, в химической, нефтеперерабатывающей, газовой, и других отраслях промышленности.Кран из нержавеющей стали может применяться в пищевой промышленности. Фирма располагает обширной информационной базой данных о коррозионных последствиях рабочих сред на разные материалы и может предложить заказчику тип крана, соответствующий всем заданным параметрам.

Конструкция

Кран шаровой цельносварной, с удлиненным шпинделем. Неполный проход. Исполнение под приварку. Корпус неразборный. Все части корпуса соединены сваркой. Кран не требует технического обслуживания и ремонта.. Варианты исполнений: 11с67п - из углеродистой стали, 10нж45фт,10нж46фт,10нж47фт - из нержавеющей стали. Свободно плавающий шар уплотняется фторопластовыми седлами. Седла прижимаются к шару тарельчатыми пружинами. Шпиндель, с защитой от выталкивания, уплотняется фторопластовыми кольцами, зажатыми втулкой. Удлинитель штока дает возможность разместить рычаг управления на удалении от крана. Управление краном производится вручную поворотом рычага на 90°до упоров.Ось рычага параллельна оси отверстия в шаре и ее положение является указателем открытия-закрытия крана.В открытом положении крана рычаг расположен параллельно оси трубопровода. Положение крана при монтаже на трубопроводе - горизонтальное, с потоком рабочей среды в любом направлении.

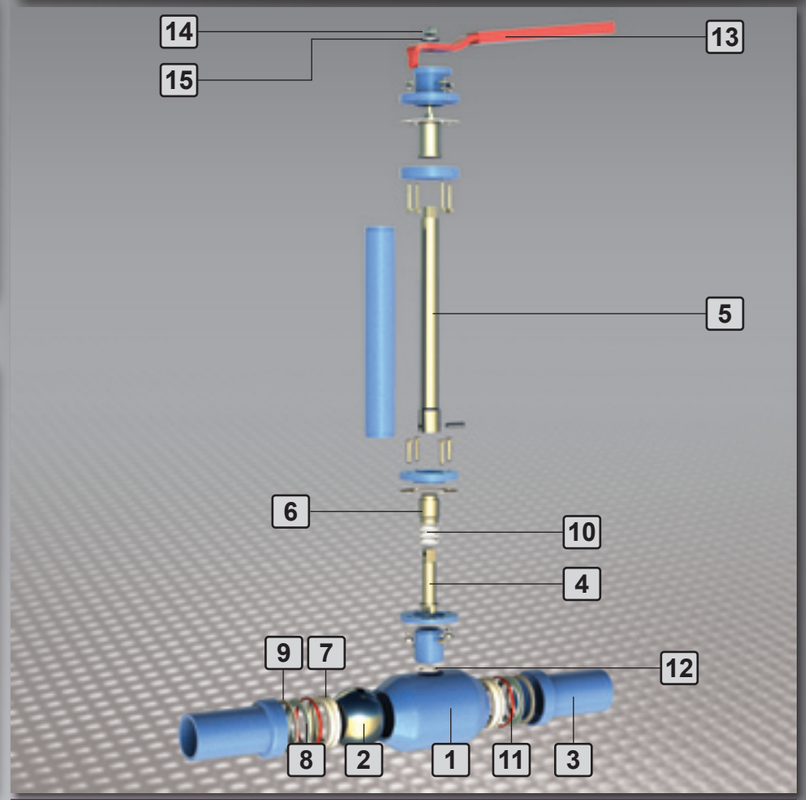

График давления/температура

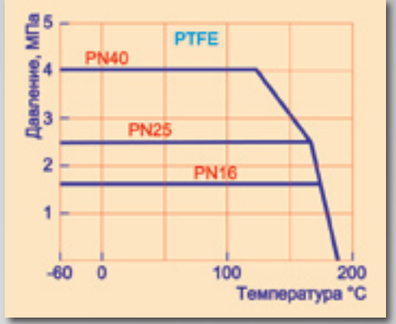

Материалы основных деталей

		11с67пЦП	10нж45фтЦП/10нж46фтЦП/10нж47фтЦП
1	Корпус	***Сталь20***	***12Х18Н10Т***
2	Шар	12Х18Н10Т	12Х18Н10Т
3	Концы под приварку	***Сталь20***	***12Х18Н10Т***
4	Шпиндель	***20Х13***	***12Х18Н10Т***
5	Удлинитель шпиделя	***Сталь45***	***12Х18Н10Т***
6	Втулка нажимная	***Сталь20***	***12Х18Н10Т***
7	Седло	Фторопласт 4	Фторопласт 4
8	Кольцо опорное	***Ст3***	***12Х18Н10Т***
9	Пружина тарельчатая	***60С2А***	***40Х13***
10	Уплотнение шпинделя	Фторопласт 4	Фторопласт 4
11	Кольцо уплотнительное	Резина ИРП1287	Резина ИРП1401
12	Прокладка	Фторопласт 4	Фторопласт 4
13	Рычаг	Ст3сп	Ст3сп
14	Гайка	***Сталь35***	***12Х18Н10Т***
15	Шайба	***Ст3***	***12Х18Н10Т***

Основные размеры и масса

PN16

Обозначение	DN	мм L	D	A	L1	H	Dmin	кг Масса	Kv
11с67п1ЦП.1.016.020/015	20/15	230	28	42	163	по заказу потребителя	12,5	1,14	10
11с67п1ЦП.1.016.025/020	25/20	230	34	50	163		17	1,5	21
11с67п1ЦП.1.016.032/025	32/25	260	42	60	163		24	2,08	32
11с67п1ЦП.1.016.040/032	40/32	260	50	73	175		30	3,22	60
11с67п1ЦП.1.016.050/040	50/40	300	60	83	282		37	4,52	150
11с67п1ЦП.1.016.065/050	65/50	360	76	102	282		49	6,66	160
11с67п1ЦП.1.016.080/065	80/65	370	89	127	282		64	9,55	380
11с67п1ЦП.1.016.100/080	100/80	390	114	140	382		75	12,4	510
11с67п1ЦП.1.016.125/100	125/100	400	140	180	602		98	17,2	590
11с67п1ЦП.1.016.150/125	150/125	480	168	219	602		123	26,5	680
11с67п1ЦП.1.016.200/150	200/150	600	219	245	602		148	37,5	1830
11с67п1ЦП.1.016.250/200	250/200	730	273	325	1102		198	58,5	3655

PN25

Обозначение	DN	мм L	D	A	L1	H	Dmin	кг Масса	Kv
11с67п1ЦП.1.025.020/015	20/15	230	28	42	163	по заказу потребителя	12,5	1,14	10
11с67п1ЦП.1.025.025/020	25/20	230	34	50	163		17	1,5	21
11с67п1ЦП.1.025.032/025	32/25	260	42	60	163		24	2,08	32
11с67п1ЦП.1.025.040/032	40/32	260	50	73	175		30	3,22	60
11с67п1ЦП.1.025.050/040	50/40	300	60	83	282		37	4,52	150
11с67п1ЦП.1.025.065/050	65/50	360	76	102	282		49	6,66	160
11с67п1ЦП.1.025.080/065	80/65	370	89	127	282		64	9,55	380
11с67п1ЦП.1.025.100/080	100/80	390	114	140	382		75	12,4	510
11с67п1ЦП.1.025.125/100	125/100	400	140	180	602		98	17,2	590
11с67п1ЦП.1.025.150/125	150/125	480	168	219	602		123	26,5	680
11с67п1ЦП.1.025.200/150	200/150	600	219	245	602		148	37,5	1830
11с67п1ЦП.1.025.250/200	250/200	730	273	325	1102		198	58,5	3655

Примечание: 11с67п — исполнение крана из углеродистой стали,
10нж45фт, 10нж46фт, 10нж47фт — исполнение крана из нержавеющей стали.
Масса указана без удлинителя шпинделя.
Размер Н — по заказу потребителя.

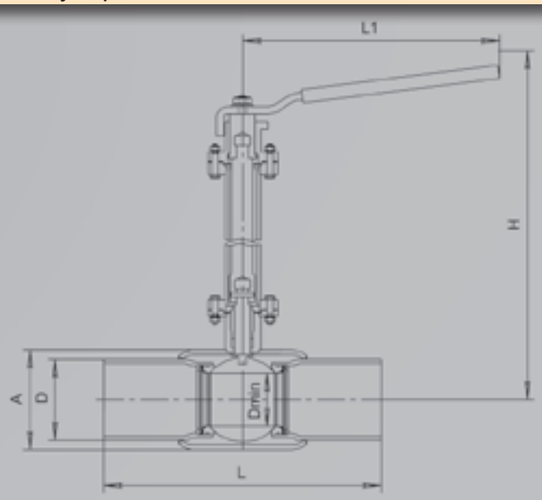

Предприятие оставляет за собой право на изменения без предварительного оповещения.

Основные размеры и масса

PN40

Обозначение	мм DN	L	D	A	L1	H	Dmin	кг Масса	Kv
11с67п1ЦП.1.040.020/015	20/15	230	28	42	163	по заказу потребителя	12,5	1,18	10
11с67п1ЦП.1.040.025/020	25/20	230	34	50	163		17	1,6	21
11с67п1ЦП.1.040.032/025	32/25	260	42	60	163		24	2,27	32
11с67п1ЦП.1.040.040/032	40/32	260	50	73	175		30	3,22	60
11с67п1ЦП.1.040.050/040	50/40	300	60	83	282		37	5,05	150
11с67п1ЦП.1.040.065/050	65/50	360	76	102	282		49	7,5	160
11с67п1ЦП.1.040.080/065	80/65	370	89	127	282		64	10,1	380
11с67п1ЦП.1.040.100/080	100/80	390	114	140	382		75	14,3	510
11с67п1ЦП.1.040.125/100	125/100	400	140	180	602		98	19,6	590
11с67п1ЦП.1.040.150/125	150/125	480	168	219	602		123	29,1	680
11с67п1ЦП.1.040.200/150	200/150	600	219	245	602		148	41	1830
11с67п1ЦП.1.040.250/200	250/200	730	273	325	1102		198	52	3655

PN16

Обозначение	мм DN	L	D	A	L1	H	Dmin	кг Масса	Kv
10нж45фт1ЦП.1.016.020/015	20/15	230	28	42	163	по заказу потребителя	12,5	1,14	10
10нж45фт1ЦП.1.016.025/020	25/20	230	34	50	163		17	1,5	21
10нж45фт1ЦП.1.016.032/025	32/25	260	42	60	163		24	2,08	32
10нж45фт1ЦП.1.016.040/032	40/32	260	50	73	175		30	3,22	60
10нж45фт1ЦП.1.016.050/040	50/40	300	60	83	282		37	4,52	150
10нж45фт1ЦП.1.016.065/050	65/50	360	76	102	282		49	6,66	160
10нж45фт1ЦП.1.016.080/065	80/65	370	89	127	282		64	9,55	380
10нж45фт1ЦП.1.016.100/080	100/80	390	114	140	382		75	12,4	510
10нж45фт1ЦП.1.016.125/100	125/100	400	140	180	602		98	17,2	590
10нж45фт1ЦП.1.016.150/125	150/125	480	168	219	602		123	26,5	680
10нж45фт1ЦП.1.016.200/150	200/150	600	219	245	602		148	37,5	1830
10нж45фт1ЦП.1.016.250/200	250/200	730	273	325	1102		198	58,5	3655

Примечание: 11с67п — исполнение крана из углеродистой стали,
10нж45фт, 10нж46фт, 10нж47фт — исполнение крана из нержавеющей стали.
Масса указана без удлинителя шпинделя.
Размер Н — по заказу потребителя.

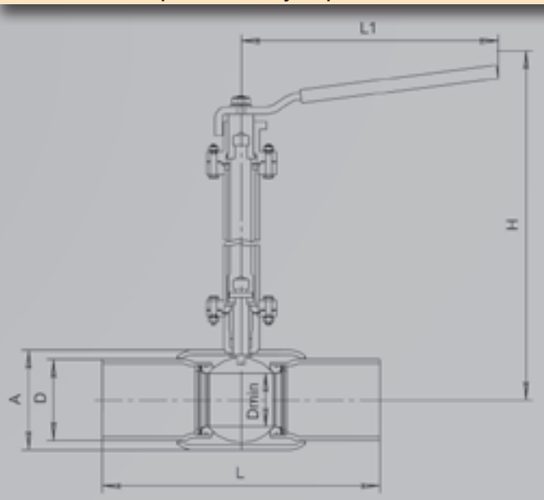

Основные размеры и масса

PN25

Обозначение	мм DN	L	D	A	L1	H	Dmin	кг Масса	Kv
10нж46фт1ЦП.1.025.020/015	20/15	230	28	42	163	по заказу потребителя	12,5	1,14	10
10нж46фт1ЦП.1.025.025/020	25/20	230	34	50	163		17	1,5	21
10нж46фт1ЦП.1.025.032/025	32/25	260	42	60	163		24	2,08	32
10нж46фт1ЦП.1.025.040/032	40/32	260	50	73	175		30	3,22	60
10нж46фт1ЦП.1.025.050/040	50/40	300	60	83	282		37	4,52	150
10нж46фт1ЦП.1.025.065/050	65/50	360	76	102	282		49	6,66	160
10нж46фт1ЦП.1.025.080/065	80/65	370	89	127	282		64	9,55	380
10нж46фт1ЦП.1.025.100/080	100/80	390	114	140	382		75	12,4	510
10нж46фт1ЦП.1.025.125/100	125/100	400	140	180	602		98	17,2	590
10нж46фт1ЦП.1.025.150/125	150/125	480	168	219	602		123	26,5	680
10нж46фт1ЦП.1.025.200/150	200/150	600	219	245	602		148	37,5	1830
10нж46фт1ЦП.1.025.250/200	250/200	730	273	325	1102		198	58,5	3655

PN40

Обозначение	мм DN	L	D	A	L1	H	Dmin	кг Масса	Kv
10нж47фт1ЦП.1.040.020/015	20/15	230	28	42	163	по заказу потребителя	12,5	1,18	10
10нж47фт1ЦП.1.040.025/020	25/20	230	34	50	163		17	1,6	21
10нж47фт1ЦП.1.040.032/025	32/25	260	42	60	163		24	2,27	32
10нж47фт1ЦП.1.040.040/032	40/32	260	50	73	175		30	3,22	60
10нж47фт1ЦП.1.040.050/040	50/40	300	60	83	282		37	5,05	150
10нж47фт1ЦП.1.040.065/050	65/50	360	76	102	282		49	7,5	160
10нж47фт1ЦП.1.040.080/065	80/65	370	89	127	282		64	10,1	380
10нж47фт1ЦП.1.040.100/080	100/80	390	114	140	382		75	14,3	510
10нж47фт1ЦП.1.040.125/100	125/100	400	140	180	602		98	19,6	590
10нж47фт1ЦП.1.040.150/125	150/125	480	168	219	602		123	29,1	680
10нж47фт1ЦП.1.040.200/150	200/150	600	219	245	602		148	41	1830
10нж47фт1ЦП.1.040.250/200	250/200	730	273	325	1102		198	52	3655

Примечание: 11с67п — исполнение крана из углеродистой стали,
10нж45фт, 10нж46фт, 10нж47фт — исполнение крана из нержавеющей стали.
Масса указана без удлинителя шпинделя.
Размер Н — по заказу потребителя.

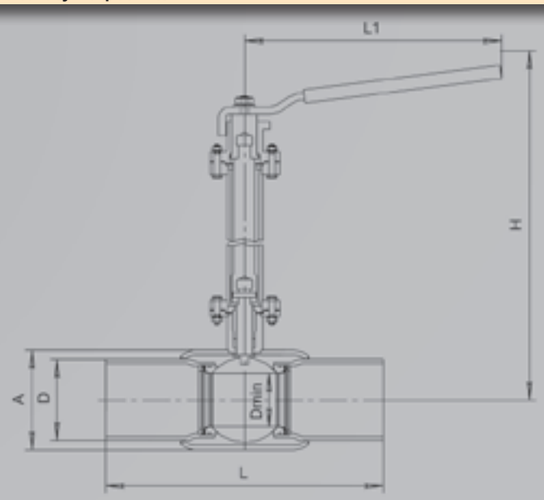

Предприятие оставляет за собой право на изменения без предварительного оповещения.

Кран шаровой ПОЛНЫЙ ПРОХОД

11с67пЦР 10нж45фтЦР 10нж46фтЦР 10нж47фтЦР

Технические характеристики

Рабочее давление, не более.....**1,6 МПа; 2,5 МПа; 4,0 МПа**
Температура рабочей среды.....**от – 30°С до +180°С**
Рабочая среда.....***11с67п*** — вода, газ, нефтепродукты и другие нетоксичные и неагрессивные среды, нейтральные к материалам деталей крана
10нж45фт, 10нж46фт, 10нж47фт — вода, газ, нефтепродукты и другие среды, в том числе агрессивные, нейтральные к материалам деталей крана
Класс герметичности.....**А ГОСТ9544**
Климатическое исполнение.....**УХЛ1 ГОСТ15150**
Температура окружающей среды.....**не ниже – 30°С (УХЛ1)**
Количество рабочих циклов.....**не менее 5000**
Полный срок службы.....**не менее 30 лет**
Присоединение к трубопроводу.....**резьбовое**
Способ управления .....**рычаг**

Назначение и область применения

Краны шаровые муфтовые предназначены для установки в качестве запорного устройства, перекрывающего потоки жидких и газообразных рабочих сред , на трубопроводах в системах водо- и газоснабжения, предприятиях теплоэнергетики, в химической, нефтеперерабатывающей, газовой, и других отраслях промышленности.Кран из нержавеющей стали может применяться в пищевой промышленности. Фирма располагает обширной информационной базой данных о коррозионных последствиях рабочих сред на разные материалы и может предложить заказчику тип крана, соответствующий всем заданным параметрам.

Конструкция

Кран шаровой цельносварной муфтовый. Корпус неразборный. Все части корпуса соединены сваркой. Кран не требует технического обслуживания и ремонта. Варианты исполнений: 11с67п - из углеродистой стали, 10нж45фт,10нж46фт,10нж47фт - из нержавеющей стали. Свободно плавающий шар уплотняется фторопластовыми седлами. Седла прижимаются к шару тарельчатыми пружинами. Шпиндель, с защитой от выталкивания, уплотняется фторопластовыми кольцами, зажатыми втулкой. Управление краном производится вручную поворотом рычага на 90°до упоров.Ось рычага параллельна оси отверстия в шаре и ее положение является указателем открытия-закрытия крана.В открытом положении крана рычаг расположен параллельно оси трубопровода. Положение крана при монтаже на трубопроводе - произвольное, с потоком рабочей среды в любом направлении.

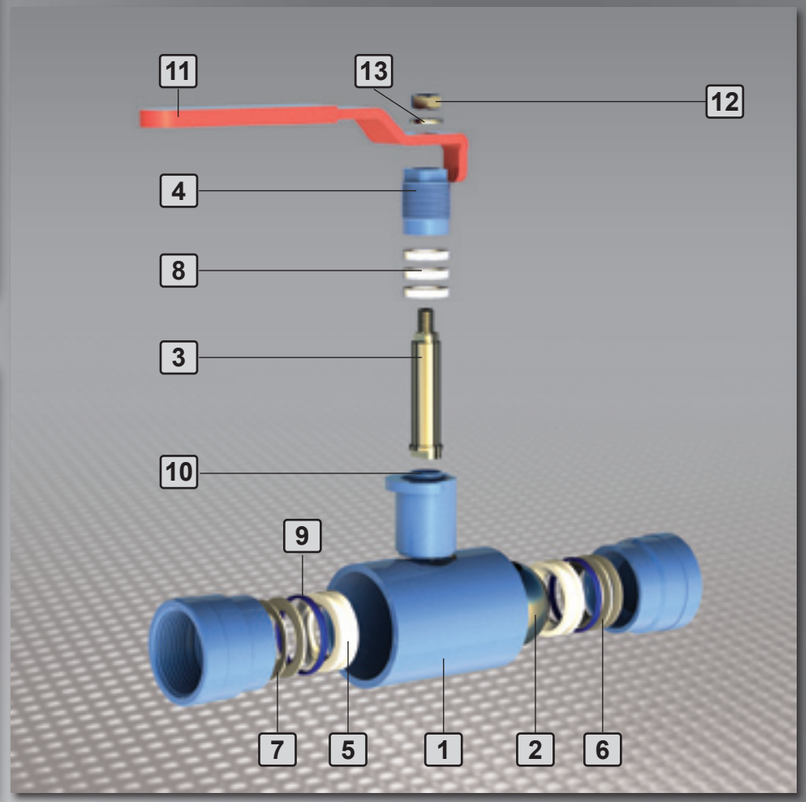

Материалы основных деталей

		11с67пЦР	10нж45фтЦР/10нж46фтЦР/10нж47фтЦР
1	Корпус	***Сталь20***	***12Х18Н10Т***
2	Шар	12Х18Н10Т	12Х18Н10Т
3	Шпиндель	***20Х13***	***12Х18Н10Т***
4	Втулка нажимная	***Сталь20***	***12Х18Н10Т***
5	Седло	Фторопласт 4	Фторопласт 4
6	Кольцо опорное	***Сталь3***	***12Х18Н10Т***
7	Пружина тарельчатая	***60С2А***	***40Х13***
8	Уплотнение шпинделя	Фторопласт 4	Фторопласт 4
9	Кольцо уплотнительное	Резина ИРП1287	Резина ИРП1287
10	Прокладка	Фторопласт 4	Фторопласт 4
11	Рычаг	Ст3сп	Ст3сп
12	Гайка	***Сталь35***	***12Х18Н10Т***
13	Шайба	***Ст3***	***12Х18Н10Т***

График давления/температура

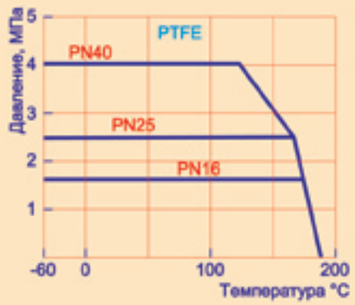

Основные размеры и масса

PN16

Обозначение	DN	R	мм L	l	A	L1	B	H	Dmin	кг Масса	Kv
11с67пЦР.1.016.010	10	3/8”	75	11	42	162	200	87	9	0,95	6
11с67пЦР.1.016.015/010	15/10	1/2”	75	12	42	162	200	87	9	0,91	4
11с67пЦР.1.016.015	15	1/2”	75	12	42	162	200	87	12,5	0,9	16,3
11с67пЦР.1.016.020/015	20/15	3/4”	80	14	42	162	202	87	12,5	0,92	10
11с67пЦР.1.016.025/020	25/20	1”	90	16	50	162	207	94	17	1,03	21
11с67пЦР.1.016.032/025	32/25	11/4”	110	20	60	162	217	100	24	1,5	32
11с67пЦР.1.016.040/032	40/32	11/2”	120	20	73	174	234	118	30	2,75	60
11с67пЦР.1.016.050/040	50/40	2”	140	24	83	281	351	140	37	3,6	150

PN25

Обозначение	DN	R	мм L	l	A	L1	B	H	Dmin	кг Масса	Kv
11с67пЦР.1.025.010	10	3/8”	75	11	42	162	200	87	9	0,95	6
11с67пЦР.1.025.015/010	15/10	1/2”	75	12	42	162	200	87	9	0,91	4
11с67пЦР.1.025.015	15	1/2”	75	12	42	162	200	87	12,5	0,9	16,3
11с67пЦР.1.025.020/015	20/15	3/4”	80	14	42	162	202	87	12,5	0,92	10
11с67пЦР.1.025.025/020	25/20	1”	90	16	50	162	207	94	17	1,03	21
11с67пЦР.1.025.032/025	32/25	11/4”	110	20	60	162	217	100	24	1,5	32
11с67пЦР.1.025.040/032	40/32	11/2”	120	20	73	174	234	118	30	2,75	60
11с67пЦР.1.025.050/040	50/40	2”	140	24	83	281	351	140	37	3,6	150

Примечание: 11с67п — исполнение крана из углеродистой стали
10нж45фт, 10нж46фт, 10нж47фт — исполнение крана из нержавеющей стали

по заказу возможно изготовление присоединительных концов с трубной конической или с метрической резьбой

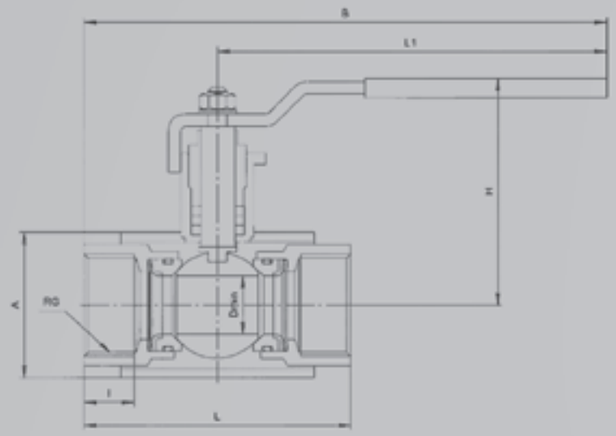

Предприятие оставляет за собой право на изменения без предварительного оповещения.

Основные размеры и масса

PN40

Обозначение	DN	R	мм L	l	A	L1	B	H	Dmin	кг Масса	Kv
11с67пЦР.1.040.010	10	3/8”	75	11	42	162	200	87	9	0,95	6
11с67пЦР.1.040.015/010	15/10	1/2”	75	12	42	162	200	87	9	0,91	4
11с67пЦР.1.040.015	15	1/2”	75	12	42	162	200	87	12,5	0,9	16,3
11с67пЦР.1.040.020/015	20/15	3/4”	80	14	42	162	202	87	12,5	0,92	10
11с67пЦР.1.040.025/020	25/20	1”	90	16	50	162	207	94	17	1,03	21
11с67пЦР.1.040.032/025	32/25	11/4”	110	20	60	162	217	100	24	1,5	32
11с67пЦР.1.040.040/032	40/32	11/2”	120	20	73	174	234	118	30	2,75	60
11с67пЦР.1.040.050/040	50/40	2”	140	24	83	281	351	140	37	3,6	150

PN16

Обозначение	DN	R	мм L	l	A	L1	B	H	Dmin	кг Масса	Kv
10нж45фтЦР.1.016.010	10	3/8”	75	11	42	162	200	87	9	0,95	6
10нж45фтЦР.1.016.015/010	15/10	1/2”	75	12	42	162	200	87	9	0,91	4
10нж45фтЦР.1.016.015	15	1/2”	75	12	42	162	200	87	12,5	0,9	16,3
10нж45фтЦР.1.016.020/015	20/15	3/4”	80	14	42	162	202	87	12,5	0,92	10
10нж45фтЦР.1.016.025/020	25/20	1”	90	16	50	162	207	94	17	1,03	21
10нж45фтЦР.1.016.032/025	32/25	11/4”	110	20	60	162	217	100	24	1,5	32
10нж45фтЦР.1.016.040/032	40/32	11/2”	120	20	73	174	234	118	30	2,75	60
10нж45фтЦР.1.016.050/040	50/40	2”	140	24	83	281	351	140	37	3,6	150

Примечание: 11с67п — исполнение крана из углеродистой стали
10нж45фт, 10нж46фт, 10нж47фт — исполнение крана из нержавеющей стали

по заказу возможно изготовление присоединительных концов
с трубной конической или с метрической резьбой

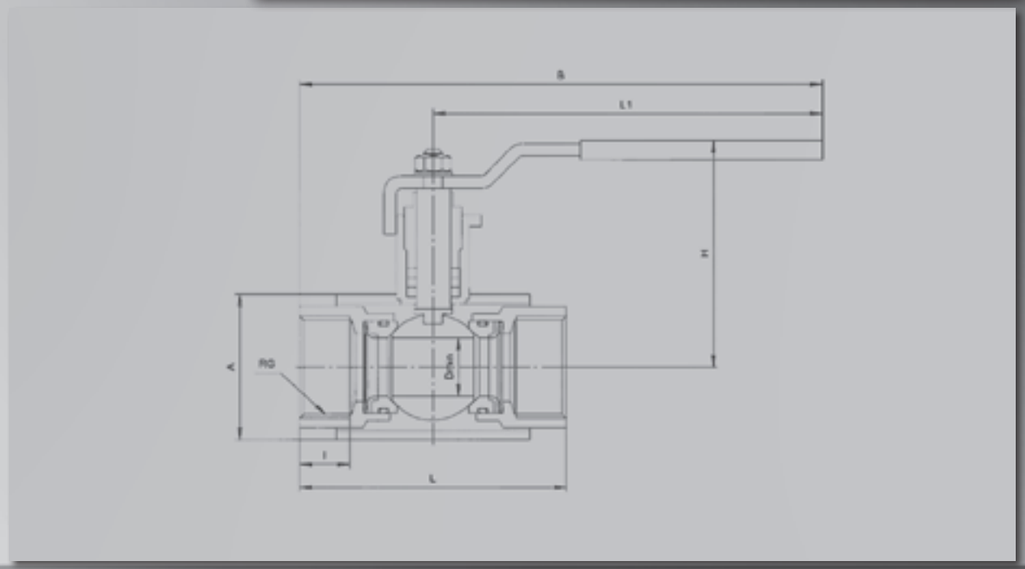

Основные размеры и масса

PN25

Обозначение	DN	R	мм L	l	A	L1	B	H	Dmin	кг Масса	Kv
10нж46фтЦР.1.025.010	10	3/8”	75	11	42	162	200	87	9	0,95	6
10нж46фтЦР.1.025.015/010	15/10	1/2”	75	12	42	162	200	87	9	0,91	4
10нж46фтЦР.1.025.015	15	1/2”	75	12	42	162	200	87	12,5	0,9	16,3
10нж46фтЦР.1.025.020/015	20/15	3/4”	80	14	42	162	202	87	12,5	0,92	10
10нж46фтЦР.1.025.025/020	25/20	1”	90	16	50	162	207	94	17	1,03	21
10нж46фтЦР.1.025.032/025	32/25	11/4”	110	20	60	162	217	100	24	1,5	32
10нж46фтЦР.1.025.040/032	40/32	11/2”	120	20	73	174	234	118	30	2,75	60
10нж46фтЦР.1.025.050/040	50/40	2”	140	24	83	281	351	140	37	3,6	150

PN40

Обозначение	DN	R	мм L	l	A	L1	B	H	Dmin	кг Масса	Kv
10нж47фтЦР.1.040.010	10	3/8”	75	11	42	162	200	87	9	0,95	6
10нж47фтЦР.1.040.015/010	15/10	1/2”	75	12	42	162	200	87	9	0,91	4
10нж47фтЦР.1.040.015	15	1/2”	75	12	42	162	200	87	12,5	0,9	16,3
10нж47фтЦР.1.040.020/015	20/15	3/4”	80	14	42	162	202	87	12,5	0,92	10
10нж47фтЦР.1.040.025/020	25/20	1”	90	16	50	162	207	94	17	1,03	21
10нж47фтЦР.1.040.032/025	32/25	11/4”	110	20	60	162	217	100	24	1,5	32
10нж47фтЦР.1.040.040/032	40/32	11/2”	120	20	73	174	234	118	30	2,75	60
10нж47фтЦР.1.040.050/040	50/40	2”	140	24	83	281	351	140	37	3,6	150

Примечание: 11с67п — исполнение крана из углеродистой стали
10нж45фт, 10нж46фт, 10нж47фт — исполнение крана из нержавеющей стали

по заказу возможно изготовление присоединительных концов
с трубной конической или с метрической резьбой

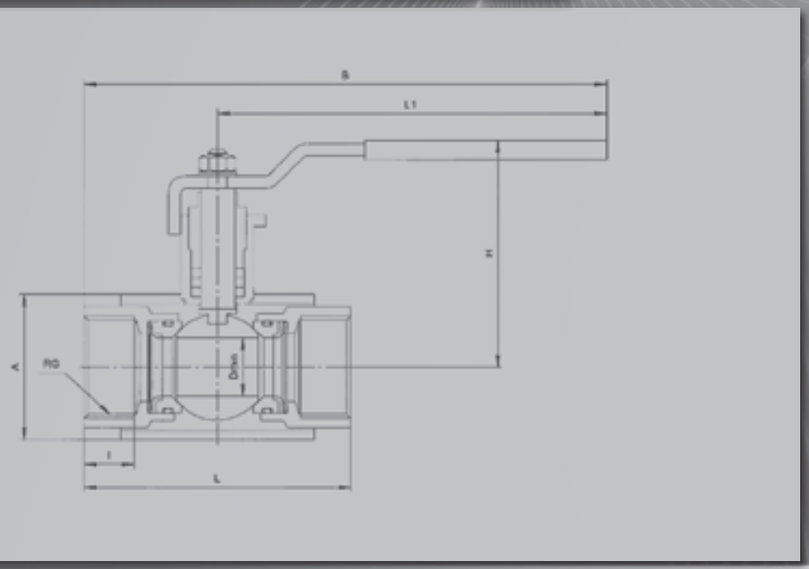

Предприятие оставляет за собой право на изменения без предварительного оповещения.

Кран шаровой ПОЛНЫЙ ПРОХОД

11с67пКФ

Технические характеристики

Рабочее давление, не более.....6,3 МПа; 8,0 МПа; 10,0 МПа
Температура рабочей среды.....от – 30°С до +180°С
Рабочая среда.....вода, газ, нефтепродукты и другие нетоксичные и неагрессивные среды, нейтральные к материалам деталей крана
Класс герметичности.....А ГОСТ9544
Климатическое исполнение.....УХЛ1, ХЛ1 ГОСТ15150
Температура окружающей среды.....не ниже – 30°С (УХЛ1); не ниже – 60°С (ХЛ1)
Количество рабочих циклов.....не менее 5000
Полный срок службы.....не менее 30 лет
Присоединение к трубопроводу.....фланцевое — фланец под прокладку овального сечения.
Способ управления .....рычаг
Краны изготовлены в соответствии с ГОСТ28343 (ИСО7121)
Строительные длины.....ГОСТ28908, ГОСТ3706 (ИСО5752)
Размеры фланцев.....ГОСТ12815 (ИСО7005)

Назначение и область применения

Краны шаровые фланцевые предназначены для установки в качестве запорного устройства, перекрывающего потоки жидких и газообразных рабочих сред на трубопроводах в системах водо- и газоснабжения, предприятиях теплоэнергетики, в химической, нефтеперерабатывающей, газовой и других отраслях промышленности. Фирма располагает обширной информационной базой данных о коррозионных последствиях рабочих сред на разные материалы и может предложить заказчику тип крана, соответствующий всем заданным параметрам.

Конструкция

Кран шаровой разборный. Полный проход. Фланцевое исполнение - фланец под прокладку овального сечения. Корпус разборный из углеродистой стали. Запорный шар установлен на опоре. Фторопластовые седла в металлических обоймах прижимаются к шару тарельчатыми пружинами. Шпиндель, с защитой от выталкивания, уплотняется фторопластовыми кольцами, зажатыми втулкой. Составные части корпуса уплотняются фторопластовыми прокладками. Дренажная пробка для сброса из корпуса воды и конденсата. Клапан сброса давления. Управление краном производится вручную поворотом рычага на 90°до упоров.Ось рычага параллельна оси отверстия в шаре и ее положение является указателем открытия-закрытия крана. В открытом положении крана рычаг расположен параллельно оси трубопровода. Положение крана при монтаже на трубопроводе - произвольное, с потоком рабочей среды в любом направлении

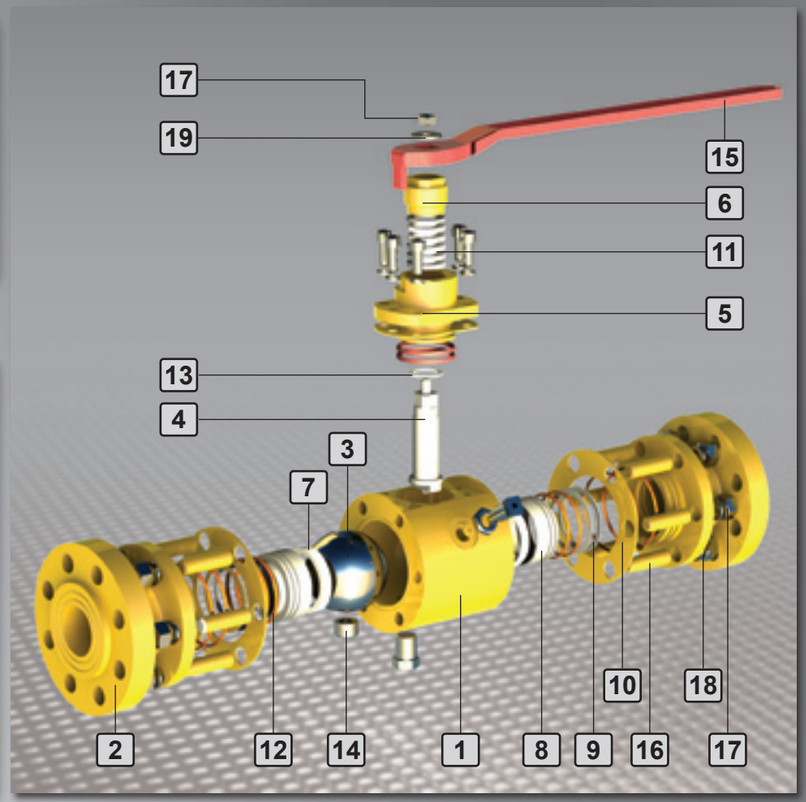

Материалы основных деталей

		УХЛ1	ХЛ1
1	Корпус	***Сталь20***	***09Г2С***
2	Фланец	***Сталь20***	***09Г2С***
3	Шар	12Х18Н10Т	12Х18Н10Т
4	Шпиндель	***20Х13***	***14Х17Н2***
5	Крышка	***Сталь20***	***09Г2С***
6	Втулка нажимная	***Сталь20***	***09Г2С***
7	Седло	Фторопласт 4	Фторопласт 4
8	Обойма седла	Сталь20	Сталь20
9	Пружина тарельчатая	60С2А	60С2А
10	Прокладка	Фторопласт 4	Фторопласт 4
11	Уплотнение шпинделя	Фторопласт 4	Фторопласт 4
12	Кольцо уплотнительное	***Резина ИРП1287***	***Резина ИРП1401***
13	Прокладка	Фторопласт 4	Фторопласт 4
14	Опора	Бронза	Бронза
15	Рычаг	Сталь20	Сталь20
16	Шпилька	***Сталь35Х***	***14Х17Н2***
17	Гайка	***Сталь35***	***14Х17Н2***
18	Шайба пружинная	65Г	65Г
19	Шайба	Ст3	Ст3

График давления/температура

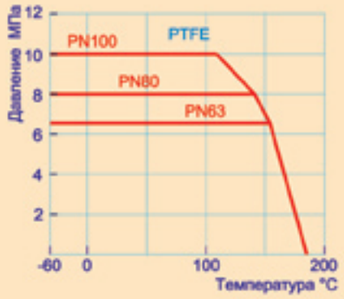

Основные размеры и масса

PN63

Обозначение	DN	L	D	D1	D2	L1	B	H	Dmin	d	n	Масса	Kv
	мм											кг	
11с67пКФ.1.063.010	10	165	100	70	50	190	273	125	9	14	4	10,2	6
11с67пКФ.1.063.015	15	165	105	75	55	190	273	125	12,5	14	4	11,1	16,3
11с67пКФ.1.063.020	20	190	125	90	58	190	285	128	17	18	4	12,5	29,5
11с67пКФ.1.063.025	25	216	135	100	68	190	298	130	24	18	4	14,8	43
11с67пКФ.1.063.032	32	229	150	110	78	190	305	132	30	22	4	17,9	89
11с67пКФ.1.063.040	40	241	165	125	88	400	520	135	37	22	4	21,8	230
11с67пКФ.1.063.050	50	292	175	135	102	400	546	140	48	22	4	27,6	265
11с67пКФ.1.063.065	65	330	200	160	132	400	565	155	64	22	8	35,7	540
11с67пКФ.1.063.080	80	356	210	170	133	400	578	170	75	22	8	43,6	873
11с67пКФ.1.063.100	100	432	250	200	170	517	733	202	98	26	8	52,3	1390

PN80

Обозначение	DN	L	D	D1	D2	L1	B	H	Dmin	d	n	Масса	Kv
	мм											кг	
11с67пКФ.1.080.010	10	165	100	70	50	190	273	125	9	14	4	10,8	6
11с67пКФ.1.080.015	15	165	105	75	55	190	273	125	12,5	14	4	11,1	16,3
11с67пКФ.1.080.020	20	190	125	90	58	190	285	128	17	18	4	12,5	29,5
11с67пКФ.1.080.025	25	216	135	100	68	190	298	130	24	18	4	14,8	43
11с67пКФ.1.080.032	32	229	150	110	78	190	305	132	30	22	4	17,9	89
11с67пКФ.1.080.040	40	241	165	125	88	400	520	135	37	22	4	21,8	230
11с67пКФ.1.080.050	50	292	195	145	102	400	546	140	48	26	4	28,6	265
11с67пКФ.1.080.065	65	330	220	170	140	400	565	155	64	26	8	36,6	540
11с67пКФ.1.080.080	80	356	230	180	150	400	578	170	75	26	8	44,5	873
11с67пКФ.1.080.100	100	432	265	210	175	517	733	202	98	30	8	53,4	1390

PN100

Обозначение	DN	L	D	D1	D2	L1	B	H	Dmin	d	n	Масса	Kv
	мм											кг	
11с67пКФ.1.100.010	10	165	100	70	50	190	273	125	9	14	4	10,8	6
11с67пКФ.1.100.015	15	165	105	75	55	190	273	125	12,5	14	4	11,1	16,3
11с67пКФ.1.100.020	20	190	125	90	58	190	285	128	17	18	4	12,5	29,5
11с67пКФ.1.100.025	25	216	135	100	68	190	298	130	24	18	4	14,8	43
11с67пКФ.1.100.032	32	229	150	110	78	190	305	132	30	22	4	17,9	89
11с67пКФ.1.100.040	40	241	165	125	88	400	520	135	37	22	4	21,8	230
11с67пКФ.1.100.050	50	292	195	145	102	400	546	140	48	26	4	28,6	265
11с67пКФ.1.100.065	65	330	220	170	140	400	565	155	64	26	8	36,6	540
11с67пКФ.1.100.080	80	356	230	180	150	400	578	170	75	26	8	44,5	873
11с67пКФ.1.100.100	100	432	265	210	175	517	733	202	98	30	8	53,4	1390

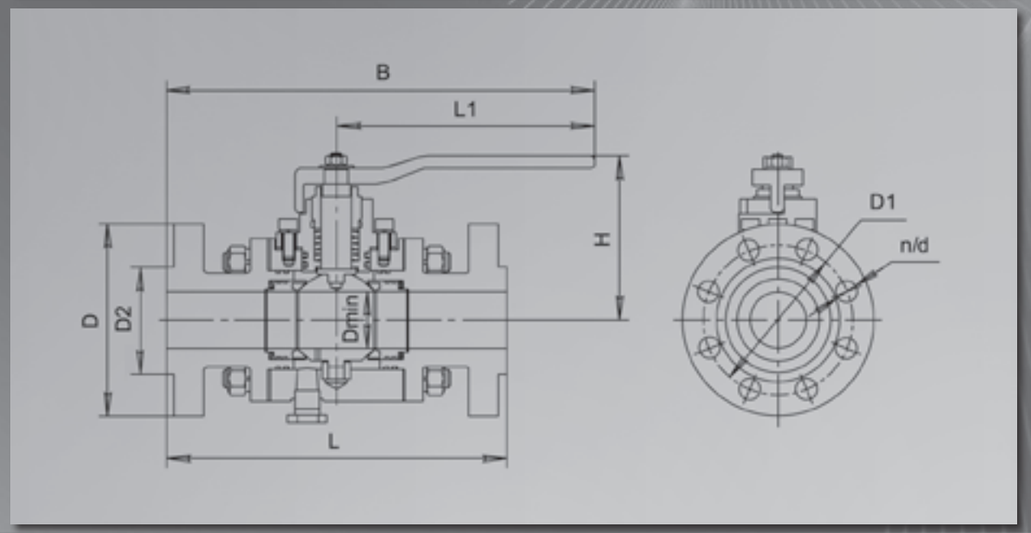

Предприятие оставляет за собой право на изменения без предварительного оповещения.

Кран шаровой ПОЛНЫЙ ПРОХОД

11с67пКФ

Технические характеристики

Рабочее давление, не более.....6,3 МПа; 8,0 МПа; 10,0 МПа
Температура рабочей среды.....от – 30°С до +180°С
Рабочая среда.....вода, газ, нефтепродукты и другие нетоксичные и неагрессивные среды, нейтральные к материалам деталей крана
Класс герметичности.....А ГОСТ9544
Климатическое исполнение.....УХЛ1, ХЛ1 ГОСТ15150
Температура окружающей среды.....не ниже – 30°С (УХЛ1); не ниже – 60°С (ХЛ1)
Количество рабочих циклов.....не менее 5000
Полный срок службы.....не менее 30 лет
Присоединение к трубопроводу.....фланцевое — фланец под прокладку овального сечения.
Способ управления .....маховик редуктора
Краны изготовлены в соответствии с ГОСТ28343 (ИСО7121)
Строительные длины.....ГОСТ28908, ГОСТ3706 (ИСО5752)
Размеры фланцев.....ГОСТ12815 (ИСО7005)

Назначение и область применения

Краны шаровые фланцевые предназначены для установки в качестве запорного устройства, перекрывающего потоки жидких и газообразных рабочих сред на трубопроводах в системах водо- и газоснабжения, предприятиях теплоэнергетики, в химической, нефтеперерабатывающей, газовой и других отраслях промышленности. Фирма располагает обширной информационной базой данных о коррозионных последствиях рабочих сред на разные материалы и может предложить заказчику тип крана, соответствующий всем заданным параметрам.

Конструкция

Кран шаровой разборный. Полный проход. Фланцевое исполнение - фланец под прокладку овального сечения. Корпус разборный из углеродистой стали. Запорный шар установлен на опоре. Антистатическое устройство. Фторопластовые седла в металлических обоймах прижимаются к шару тарельчатыми пружинами. Аварийная система подачи уплотняющей смазки. Шпиндель, с защитой от выталкивания, уплотняется фторопластовыми кольцами, зажатыми втулкой. Составные части корпуса уплотняются фторопластовыми прокладками. Дренажная пробка для сброса из корпуса воды и конденсата. Клапан сброса давления. Управление краном производится вручную вращением маховика редуктора. Положение запорного шара контролируется с помощью указателя. Положение крана при монтаже на трубопроводе - горизонтальное, с потоком рабочей среды в любом направлении.

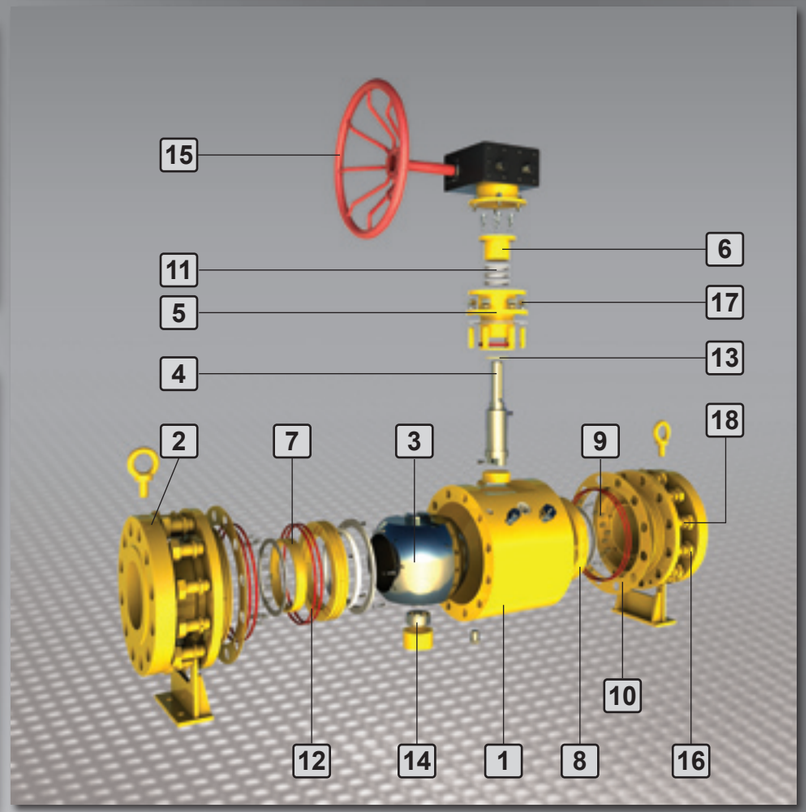

Материалы основных деталей

		УХЛ1	ХЛ1
1	Корпус	***Сталь20***	***09Г2С***
2	Фланец	***Сталь20***	***09Г2С***
3	Шар	12Х18Н10Т	12Х18Н10Т
4	Шпиндель	***20Х13***	***14Х17Н2***
5	Крышка	***Сталь20***	***09Г2С***
6	Втулка нажимная	***Сталь20***	***09Г2С***
7	Седло	Фторопласт 4	Фторопласт 4
8	Обойма седла	Сталь20	Сталь20
9	Пружина	60С2А	60С2А
10	Прокладка	Фторопласт 4	Фторопласт 4
11	Уплотнение шпинделя	Фторопласт 4	Фторопласт 4
12	Кольцо уплотнительное	***Резина ИРП1287***	***Резина ИРП1401***
13	Прокладка	Фторопласт 4	Фторопласт 4
14	Опора	Бронза	Бронза
15	Маховик	Ст3сп	Ст3сп
16	Шпилька	***Сталь35Х***	***14Х17Н2***
17	Гайка	***Сталь35***	***14Х17Н2***
18	Шайба пружинная	65Г	65Г

График давления/температура

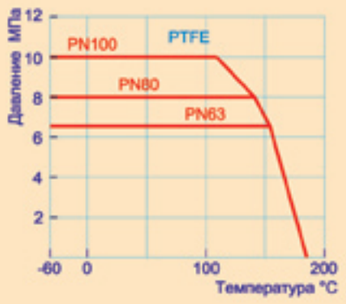

Основные размеры и масса

PN63

Обозначение	DN	L	D	D1	D2	H	Dmin	d	n	Масса	Kv
		мм								кг	
11с67пКФ.3.063.125	125	508	295	240	205	506	123	30	8	150,4	1707
11с67пКФ.3.063.150	150	559	340	280	240	522	150	33	8	275,1	2024
11с67пКФ.3.063.200	200	660	405	345	285	561	201	36	12	398,6	2720

PN80

Обозначение	DN	L	D	D1	D2	H	Dmin	d	n	Масса	Kv
		мм								кг	
11с67пКФ.3.080.125	125	508	310	250	210	506	123	33	8	162,6	1707
11с67пКФ.3.080.150	150	559	350	290	250	522	150	33	12	286,1	2024
11с67пКФ.3.080.200	200	660	430	360	285	561	201	36	12	418,4	2720

PN100

Обозначение	DN	L	D	D1	D2	H	Dmin	d	n	Масса	Kv
		мм								кг	
11с67пКФ.3.100.125	125	508	310	250	210	506	123	33	8	162,6	1707
11с67пКФ.3.100.150	150	559	350	290	250	522	150	33	12	286,1	2024
11с67пКФ.3.100.200	200	660	430	360	285	561	201	36	12	418,4	2720

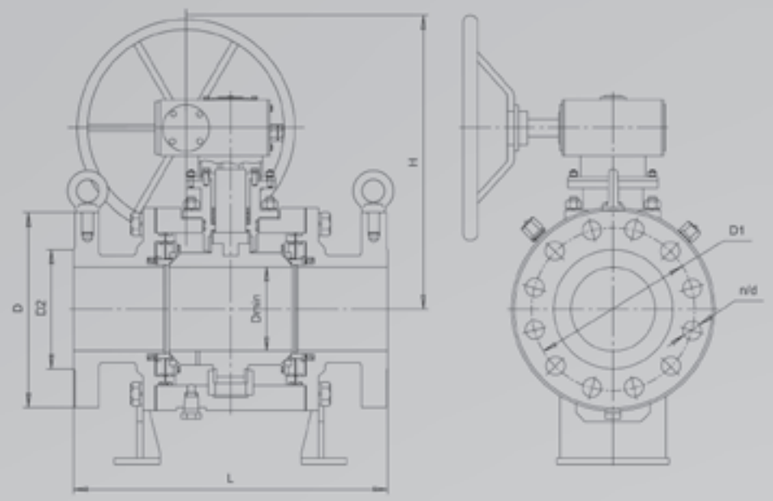

Предприятие оставляет за собой право на изменения без предварительного оповещения.

Кран шаровой ПОЛНЫЙ ПРОХОД

11с67пКП

Технические характеристики

Рабочее давление, не более.....6,3 МПа; 8,0 МПа; 10,0 МПа
Температура рабочей среды.....от – 30°С до +180°С
Рабочая среда.....вода, газ, нефтепродукты и другие нетоксичные и неагрессивные среды, нейтральные к материалам деталей крана
Класс герметичности.....А ГОСТ 9544
Климатическое исполнение.....УХЛ1, ХЛ1 ГОСТ15150
Температура окружающей среды.....не ниже – 30°С (УХЛ1); не ниже – 60°С (ХЛ1)
Количество рабочих циклов.....не менее 5000
Полный срок службы.....не менее 30 лет
Присоединение к трубопроводу.....под приварку
Способ управления .....рычаг
Краны изготовлены в соответствии с ГОСТ28343 (ИСО7121)
Строительные длины.....ГОСТ28908, ГОСТ3706 (ИСО5752)
Концы под приварку в соответствии с ГОСТ 1603

Назначение и область применения

Краны шаровые предназначены для установки в качестве запорного устройства, перекрывающего потоки жидких и газообразных рабочих сред на трубопроводах в системах водо- и газоснабжения, предприятиях теплоэнергетики, в химической, нефтеперерабатывающей, газовой и других отраслях промышленности. Фирма располагает обширной информационной базой данных о коррозионных последствиях рабочих сред на разные материалы и может предложить заказчику тип крана, соответствующий всем заданным параметрам.

Конструкция

Кран шаровой разборный. Полный проход. Исполнение под приварку. Корпус разборный из углеродистой стали. Запорный шар установлен на опоре. Фторопластовые седла в металлических обоймах прижимаются к шару тарельчатыми пружинами. Шпиндель, с защитой от выталкивания, уплотняется фторопластовыми кольцами, зажатыми втулкой. Составные части корпуса уплотняются фторопластовыми прокладками. Дренажная пробка для сброса из корпуса воды и конденсата. Клапан сброса давления. Управление краном производится вручную поворотом рычага на 90°до упоров.Ось рычага параллельна оси отверстия в шаре и ее положение является указателем открытия-закрытия крана. В открытом положении крана рычаг расположен параллельно оси трубопровода. Положение крана при монтаже на трубопроводе - произвольное, с потоком рабочей среды в любом направлении

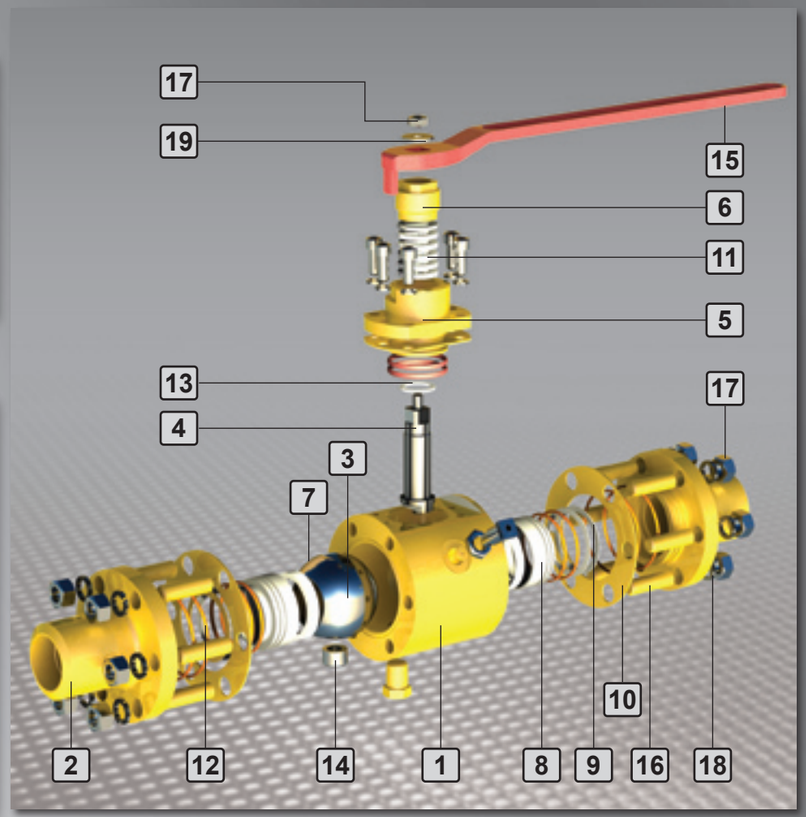

Материалы основных деталей

		УХЛ1	ХЛ1
1	Корпус	***Сталь20***	***09Г2С***
2	Концы под приварку	***Сталь20***	***09Г2С***
3	Шар	12Х18Н10Т	12Х18Н10Т
4	Шпиндель	***20Х13***	***14Х17Н2***
5	Крышка	***Сталь20***	***09Г2С***
6	Втулка нажимная	***Сталь20***	***09Г2С***
7	Седло	Фторопласт 4	Фторопласт 4
8	Обойма седла	Сталь20	Сталь20
9	Пружина	60С2А	60С2А
10	Прокладка	Фторопласт 4	Фторопласт 4
11	Уплотнение шпинделя	Фторопласт 4	Фторопласт 4
12	Кольцо уплотнительное	***Резина ИРП1287***	***Резина ИРП1401***
13	Прокладка	Фторопласт 4	Фторопласт 4
14	Опора	Бронза	Бронза
15	Рычаг	Сталь20	Сталь20
16	Шпилька	***Сталь35Х***	***14Х17Н2***
17	Гайка	***Сталь35***	***14Х17Н2***
18	Шайба пружинная	65Г	65Г
19	Шайба	Ст3	Ст3

График давления/температура

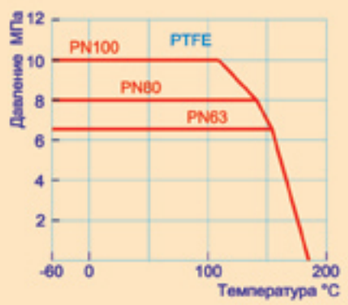

Основные размеры и масса

PN63

Обозначение	мм DN	L	D	A	T	L1	H	Dmin	кг Масса	Kv
11с67пКП.1.063.010	10	165	18	95	6	190	125	9	8,1	6
11с67пКП.1.063.015	15	165	26	100	6,5	190	125	12,5	8,3	16,3
11с67пКП.1.063.020	20	190	33	110	7	190	128	17	9,5	29,5
11с67пКП.1.063.025	25	216	41	115	8	190	130	24	11,1	43
11с67пКП.1.063.032	32	229	48	120	8	190	132	30	12,9	89
11с67пКП.1.063.040	40	241	56	130	8	400	135	37	15,2	230
11с67пКП.1.063.050	50	292	66	140	9	400	140	48	18,3	265
11с67пКП.1.063.065	65	330	82	165	9	400	155	64	24,5	540
11с67пКП.1.063.080	80	356	101	196	12,5	400	170	75	30,6	873
11с67пКП.1.063.100	100	432	124	250	13	517	202	98	36,8	1390

PN80

Обозначение	мм DN	L	D	A	T	L1	H	Dmin	кг Масса	Kv
11с67пКП.1.080.010	10	165	18	95	6	190	125	9	8,1	6
11с67пКП.1.080.015	15	165	26	100	6,5	190	125	12,5	8,3	16,3
11с67пКП.1.080.020	20	190	33	110	7	190	128	17	9,5	29,5
11с67пКП.1.080.025	25	216	41	115	8	190	130	24	11,1	43
11с67пКП.1.080.032	32	229	48	120	8	190	132	30	12,9	89
11с67пКП.1.080.040	40	241	56	130	8	400	135	37	15,2	230
11с67пКП.1.080.050	50	292	66	140	9	400	140	48	18,3	265
11с67пКП.1.080.065	65	330	82	165	9	400	155	64	24,5	540
11с67пКП.1.080.080	80	356	101	196	12,5	400	170	75	30,6	873
11с67пКП.1.080.100	100	432	124	250	13	517	202	98	36,8	1390

PN100

Обозначение	мм DN	L	D	A	T	L1	H	Dmin	кг Масса	Kv
11с67пКП.1.100.010	10	165	18	95	6	190	125	9	8,1	6
11с67пКП.1.100.015	15	165	26	100	6,5	190	125	12,5	8,3	16,3
11с67пКП.1.100.020	20	190	33	110	7	190	128	17	9,5	29,5
11с67пКП.1.100.025	25	216	41	115	8	190	130	24	11,1	43
11с67пКП.1.100.032	32	229	48	120	8	190	132	30	12,9	89
11с67пКП.1.100.040	40	241	56	130	8	400	135	37	15,2	230
11с67пКП.1.100.050	50	292	66	140	9	400	140	48	18,3	265
11с67пКП.1.100.065	65	330	82	165	9	400	155	64	24,5	540
11с67пКП.1.100.080	80	356	101	196	12,5	400	170	75	30,6	873
11с67пКП.1.100.100	100	432	124	250	13	517	202	98	36,8	1390

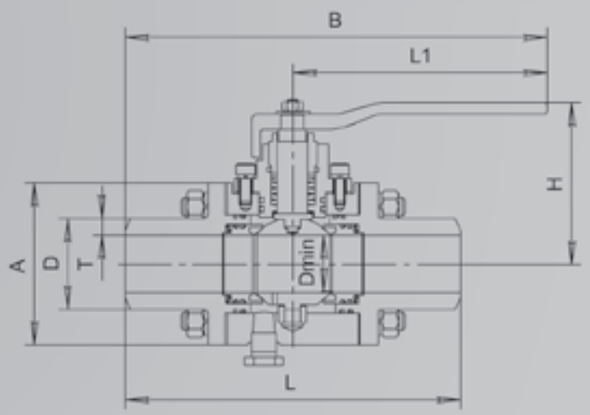

Предприятие оставляет за собой право на изменения без предварительного оповещения.

Кран шаровой ПОЛНЫЙ ПРОХОД

11с67пКП

Технические характеристики

Рабочее давление, не более.....6,3 МПа; 8,0 МПа; 10,0 МПа
Температура рабочей среды.....от – 30°С до +180°С
Рабочая среда.....вода, газ, нефтепродукты и другие нетоксичные и неагрессивные среды, нейтральные к материалам деталей крана
Класс герметичности.....А ГОСТ 9544
Климатическое исполнение.....УХЛ1, ХЛ1 ГОСТ15150
Температура окружающей среды.....не ниже – 30°С (УХЛ1); не ниже – 60°С (ХЛ1)
Количество рабочих циклов.....не менее 5000
Полный срок службы.....не менее 30 лет
Присоединение к трубопроводу.....под приварку
Способ управления .....маховик редуктора
Краны изготовлены в соответствии с ГОСТ28343 (ИСО7121)
Строительные длины.....ГОСТ28908, ГОСТ3706 (ИСО5752)
Концы под приварку в соответствии с ГОСТ 1603

Назначение и область применения

Краны шаровые предназначены для установки в качестве запорного устройства, перекрывающего потоки жидких и газообразных рабочих сред на трубопроводах в системах водо- и газоснабжения, предприятиях теплоэнергетики, в химической, нефтеперерабатывающей, газовой и других отраслях промышленности. Фирма располагает обширной информационной базой данных о коррозионных последствиях рабочих сред на разные материалы и может предложить заказчику тип крана, соответствующий всем заданным параметрам.

Конструкция

Кран шаровой разборный. Полный проход. Исполнение под приварку. Корпус разборный из углеродистой стали. Запорный шар установлен на опоре. Антистатическое устройство. Фторопластовые седла в металлических обоймах прижимаются к шару тарельчатыми пружинами. Аварийная система подачи уплотняющей смазки. Шпиндель, с защитой от выталкивания, уплотняется фторопластовыми кольцами, зажатыми втулкой. Составные части корпуса уплотняются фторопластовыми прокладками. Дренажная пробка для сброса из корпуса воды и конденсата. Клапан сброса давления. Управление краном производится вручную вращением маховика редуктора. Положение запорного шара контролируется с помощью указателя. Положение крана при монтаже на трубопроводе - горизонтальное, с потоком рабочей среды в любом направлении.

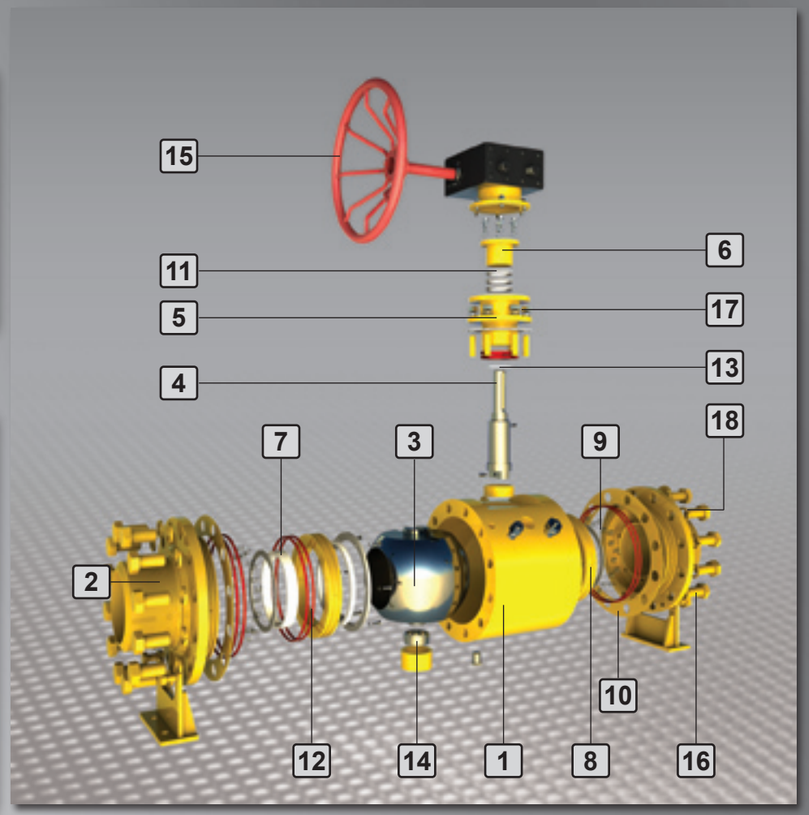

Материалы основных деталей

		УХЛ1	ХЛ1
1	Корпус	***Сталь20***	***09Г2С***
2	Концы под приварку	***Сталь20***	***09Г2С***
3	Шар	12Х18Н10Т	12Х18Н10Т
4	Шпиндель	***20Х13***	***14Х17Н2***
5	Крышка	***Сталь20***	***09Г2С***
6	Втулка нажимная	***Сталь20***	***09Г2С***
7	Седло	Фторопласт 4	Фторопласт 4
8	Обойма седла	Сталь20	Сталь20
9	Пружина	60С2А	60С2А
10	Прокладка	Фторопласт 4	Фторопласт 4
11	Уплотнение шпинделя	Фторопласт 4	Фторопласт 4
12	Кольцо уплотнительное	***Резина ИРП1287***	***Резина ИРП1401***
13	Прокладка	Фторопласт 4	Фторопласт 4
14	Опора	Бронза	Бронза
15	Рычаг	Ст3сп	Ст3сп
16	Шпилька	***Сталь35Х***	***14Х17Н2***
17	Гайка	***Сталь35***	***14Х17Н2***
18	Шайба пружинная	65Г	65Г

График давления/температура

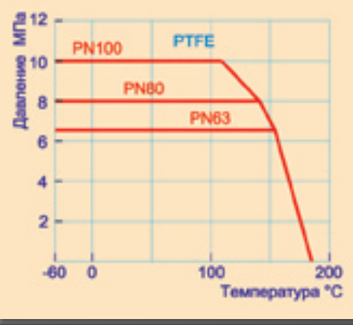

Основные размеры и масса

PN63

Обозначение	DN	L	D	A	T	H	Dmin	Масса, кг	Kv
	мм								
11с67пКП.3.063.125	125	508	158	330	17,5	506	123	74,7	1707
11с67пКП.3.063.150	150	559	190	360	20	522	150	225,7	2024
11с67пКП.3.063.200	200	660	245	440	22	561	201	344,6	2720

PN80

Обозначение	DN	L	D	A	T	H	Dmin	Масса, кг	Kv
	мм								
11с67пКП.3.080.125	125	508	158	330	17,5	506	123	74,7	1707
11с67пКП.3.080.150	150	559	190	360	20	522	150	225,7	2024
11с67пКП.3.080.200	200	660	245	440	22	561	201	344,6	2720

PN100

Обозначение	DN	L	D	A	T	H	Dmin	Масса, кг	Kv
	мм								
11с67пКП.3.080.125	125	508	158	330	17,5	506	123	74,7	1707
11с67пКП.3.080.150	150	559	190	360	20	522	150	225,7	2024
11с67пКП.3.080.200	200	660	245	440	22	561	201	344,6	2720

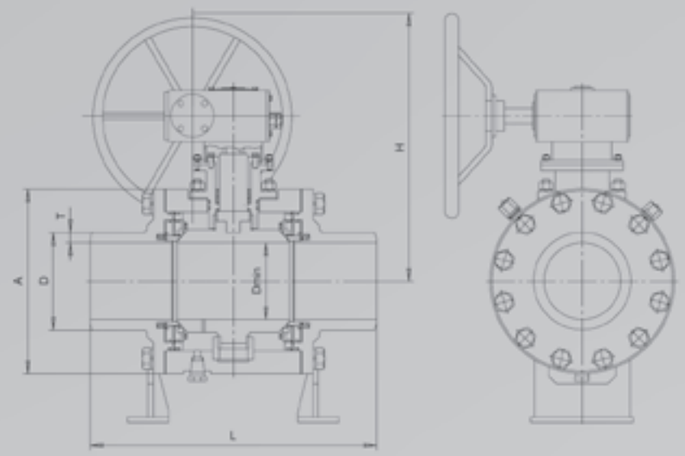

Предприятие оставляет за собой право на изменения без предварительного оповещения.

Кран шаровой ПОЛНЫЙ ПРОХОД

10нж45фтЛФ 10нж46фтЛФ

Технические характеристики

Рабочее давление, не более.....1,6 МПа; 2,5 МПа
Температура рабочей среды.....от – 30°С до +180°С
Рабочая среда.....вода, газ, нефтепродукты и другие среды, в том числе агрессивные, нейтральные к материалам деталей крана
Класс герметичности.....А ГОСТ9544
Климатическое исполнение.....УХЛ1 ГОСТ15150
Температура окружающей среды.....не ниже – 30°С (УХЛ1)
Количество рабочих циклов.....не менее 5000
Полный срок службы.....не менее 30 лет
Присоединение к трубопроводу.....фланцевое
Способ управления .....рычаг
Краны изготовлены в соответствии с ГОСТ28343 (ИСО7121)
Строительные длины.....ГОСТ28908, ГОСТ3706 (ИСО5752)
Размеры фланцев.....ГОСТ12815 (ИСО7005)

Назначение и область применения

Краны шаровые фланцевые предназначены для установки в качестве запорного устройства, перекрывающего потоки жидких и газообразных рабочих сред на трубопроводах в системах водо- и газоснабжения, предприятиях теплоэнергетики, в химической, нефтеперерабатывающей, газовой, и других отраслях промышленности.

Фирма располагает обширной информационной базой данных о коррозионных последствиях рабочих сред на разные материалы и может предложить заказчику тип крана, соответствующий всем заданным параметрам.

Конструкция

Кран шаровой разборный. Полный проход. Фланцевое исполнение. Корпус литой из нержавеющей стали. Корпус разборный, из двух частей. Свободно плавающий шар уплотняется фторопластовыми седлами. Седла прижимаются к шару тарельчатыми пружинами шпиндель, с защитой от выталкивания, уплотняется фторопластовыми кольцами, зажатыми втулкой. Составные части корпуса уплотняются фторопластовыми прокладками. Управление краном производится вручную поворотом рычага на 90°до упоров. Ось рычага параллельна оси отверстия в шаре и ее положение является указателем открытия-закрытия крана. В открытом положении крана рычаг расположен параллельно оси трубопровода. Положение крана при монтаже на трубопроводе - произвольное, с потоком рабочей среды в любом направлении.

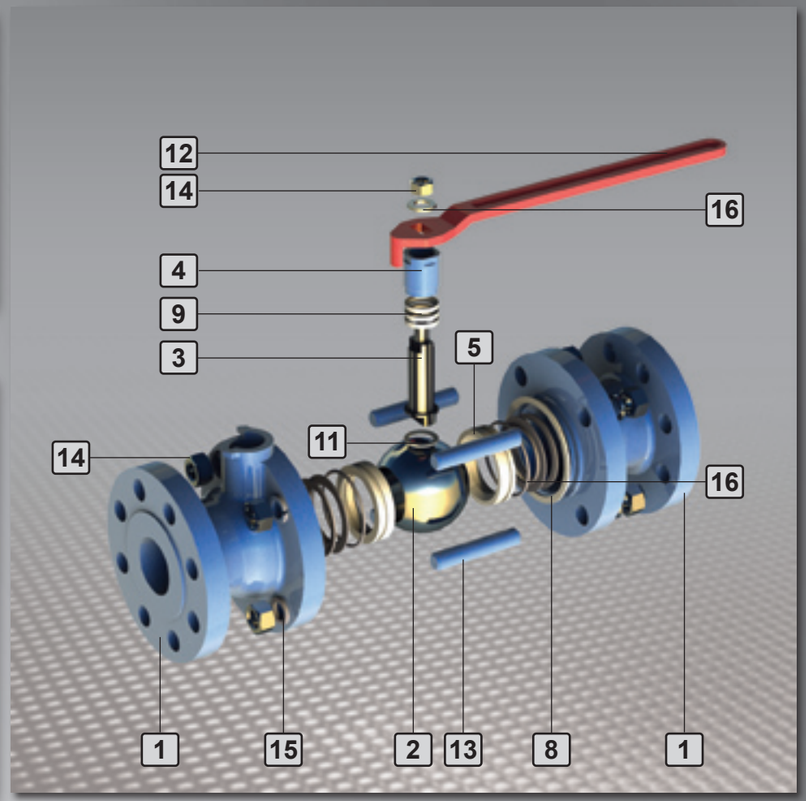

Материалы основных деталей

1	Корпус	12Х18Н12М3ТЛ
2	Шар	12Х18Н12М3ТЛ
3	Шпиндель	12Х18Н10Т
4	Втулка нажимная	12Х18Н10Т
5	Седло	Фторопласт 4
6	Кольцо опорное	12Х18Н10Т
7	Пружина тарельчатая	40Х13
8	Прокладка	Фторопласт 4
9	Уплотнение штока	Фторопласт 4
10	Кольцо уплотнительное	Резина ИРП1287
11	Кольцо	Фторопласт 4
12	Рычаг	Сталь20 или 12Х18Н10Т
13	Болт	12Х18Н10Т
14	Гайка	12Х18Н10Т
15	Шайба	30Х13
16	Шайба	12Х18Н10Т

График давления/температура

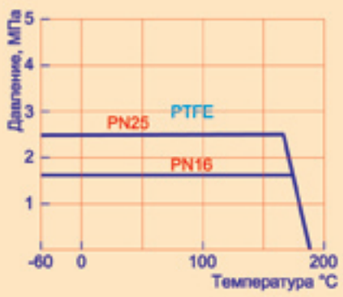

Основные размеры и масса

PN16

Обозначение	мм DN	L	D	D1	D2	L1	B	H	Dmin	d	n	кг Масса	Kv
10нж45фтЛФ.1.016.040	40	165	145	110	88	314	380	107	37	18	4	10,4	230
10нж45фтЛФ.1.016.050	50	180	160	125	102	314	404	117	48	18	4	11,7	265
10нж45фтЛФ.1.016.065	65	200	180	145	122	314	414	130	64	18	4	19,9	540
10нж45фтЛФ.1.016.080	80	210	195	160	133	385	460	137	75	18	8	22,3	873
10нж45фтЛФ.1.016.100	100	230	215	180	158	500	615	168	98	18	8	30,8	1390
10нж45фтЛФ.1.016.100	125	255	245	210	184	500	630	180	123	18	8	38	1707
10нж45фтЛФ.1.016.150	150	280	280	240	212	600	740	199	148	22	8	61,1	2024
10нж45фтЛФ.1.016.200	200	330	335	295	268	600	765	250	198	22	12	93	2720

PN25

Обозначение	мм DN	L	D	D1	D2	L1	B	H	Dmin	d	n	кг Масса	Kv
10нж46фтЛФ.1.025.040	40	200	145	110	88	314	380	107	37	18	4	11,1	230
10нж46фтЛФ.1.025.050	50	250	160	125	102	314	404	117	48	18	4	15,5	265
10нж46фтЛФ.1.025.065	65	270	180	145	122	314	414	130	64	18	8	22,4	540
10нж46фтЛФ.1.025.080	80	280	195	160	133	385	460	137	75	18	8	24,6	873
10нж46фтЛФ.1.025.100	100	300	230	190	158	500	650	168	98	22	8	40,9	1390
10нж46фтЛФ.1.025.125	125	325	270	220	184	500	750	180	123	26	8	46	1707
10нж46фтЛФ.1.025.150	150	350	300	250	212	600	775	199	148	26	8	79,9	2024
10нж46фтЛФ.1.025.200	200	400	360	310	278	600	800	250	198	26	12	110	2720

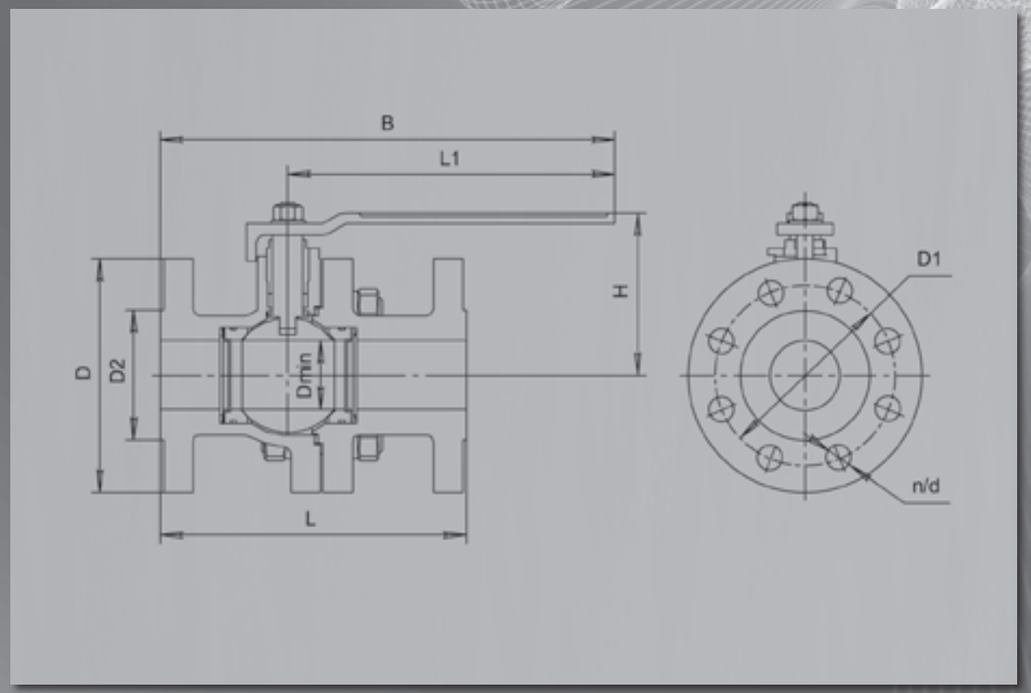

Предприятие оставляет за собой право на изменения без предварительного оповещения.

Фильтр сетчатый

ФС46ч3фт ФС46с3фт

Технические характеристики

Рабочее давление, не более.....1,6 МПа; 2,5 МПа
Температура рабочей среды.....от – 30°С до +180°С
Рабочая среда.....вода, газ, нефтепродукты и другие нетоксичные и неагрессивные среды, нейтральные к материалам деталей фильтра
Климатическое исполнение.....УХЛ1 ГОСТ15150
Температура окружающей среды.....не ниже – 30°С
Полный срок службы.....не менее 30 лет
Присоединение к трубопроводу.....фланцевое
Размеры фланцев.....ГОСТ12815 (ИСО7005)

Назначение и область применения

Фильтры сетчатые фланцевые предназначены для защиты от загрязнений последовательно включенных установок, фильтрации и сбора частиц грязи. Устанавливаются на трубопроводах, транспортирующих жидкие и газообразные рабочие среды, в системах водо- и газоснабжения, предприятиях теплоэнергетики, в химической, нефтеперерабатывающей, газовой и других отраслях промышленности.

Фирма располагает обширной информационной базой данных о коррозионных последствиях рабочих сред на разные материалы и может предложить заказчику тип фильтра, соответствующий всем заданным параметрам.

Конструкция

Фильтр сетчатый. Фланцевое исполнение. Варианты исполнения: ФС46ч3фт-корпус и крышка литые из чугуна; ФС46с3фт-корпус и крышка литые из углеродистой стали. Корпус и крышка уплотняются фторопластовыми прокладками. Фильтрующий элемент - сетчатый, из нержавеющей стали. Устанавливается на трубопроводе в горизонтальном положении крышкой вниз. На газопроводах устанавливать крышкой вбок. Установка в вертикальном положении возможна только при направлении потока сверху вниз. Направление потока рабочей среды только по стрелке на корпусе.

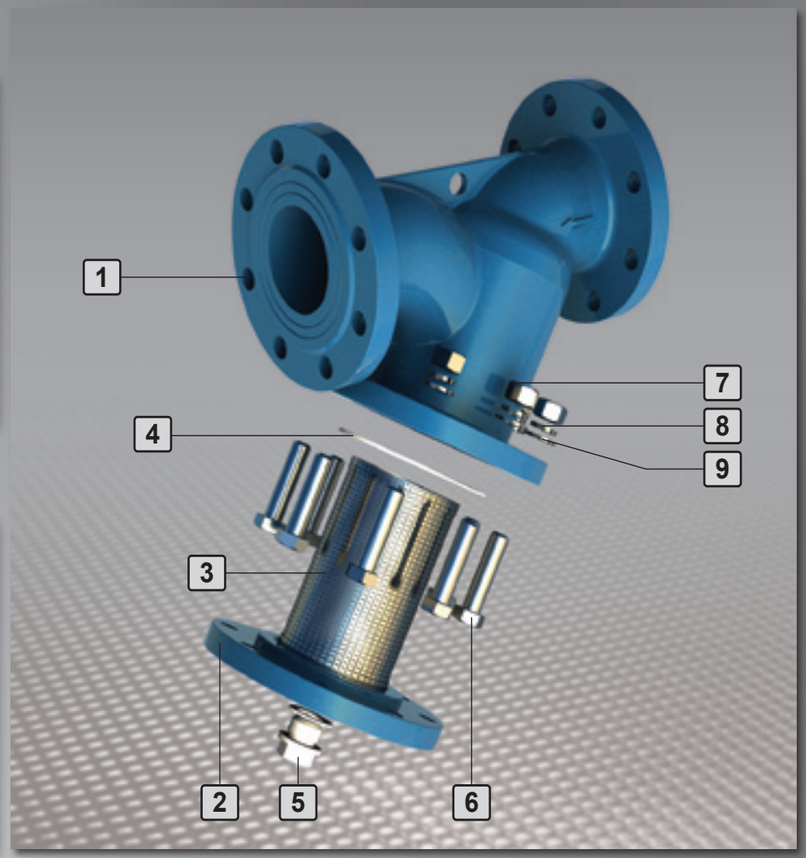

Материалы основных деталей

		ФС46ч3фт	ФС46с3фт
1	Корпус	*СЧ18*	*сталь20Л*
2	Крышка	*СЧ18*	*сталь20Л*
3	Сетчатый элемент	12Х18Н10Т	12Х18Н10Т
4	Прокладка	Фторопласт 4	Фторопласт 4
5	Пробка	сталь20	сталь20
6	Болт	Сталь35	Сталь35
7	Гайка	Сталь35	Сталь35
8	Шайба пружинная	65Г	65Г
9	Шайба	Ст3	Ст3

График давления/температура

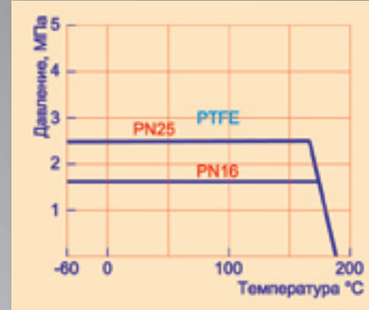

Основные размеры и масса

PN16

Обозначение	мм DN	L	D	D1	D2	H	H1	Dmin	d	n	кг Масса	Kv
ФС46ч3фтЛФ.016.025 ФС46с3фтЛФ.016.025	25	160	115	85	68	116,5	159	25	14	4	4,1	16,4
ФС46ч3фтЛФ.016.032 ФС46с3фтЛФ.016.032	32	180	135	100	78	139,5	191	32	18	4	5,9	27,3
ФС46ч3фтЛФ.016.040 ФС46с3фтЛФ.016.040	40	200	145	110	88	139,5	191	40	18	4	8,4	42
ФС46ч3фтЛФ.016.050 ФС46с3фтЛФ.016.050	50	230	160	125	102	157	222,5	50	18	4	10,2	64,7
ФС46ч3фтЛФ.016.065 ФС46с3фтЛФ.016.065	65	290	180	145	122	188	260	65	18	4	18,2	86,9
ФС46ч3фтЛФ.016.080 ФС46с3фтЛФ.016.080	80	310	195	160	133	238,5	322,5	80	18	8	23,7	107,9
ФС46ч3фтЛФ.016.100 ФС46с3фтЛФ.016.100	100	350	215	180	158	285,5	409	100	18	8	30,8	217
ФС46ч3фтЛФ.016.125 ФС46с3фтЛФ.016.125	125	400	245	210	184	300	480	125	18	8	45	249
ФС46ч3фтЛФ.016.150 ФС46с3фтЛФ.016.150	150	480	280	240	212	380	554,5	150	22	8	88,3	290

PN25

Обозначение	мм DN	L	D	D1	D2	H	H1	Dmin	d	n	кг Масса	Kv
ФС46с3фтЛФ.025.025	25	160	115	85	68	116,5	159	25	14	4	4,1	16,4
ФС46с3фтЛФ.025.032	32	180	135	100	78	139,5	191	32	18	4	5,9	27,3
ФС46с3фтЛФ.025.040	40	200	145	110	88	139,5	191	40	18	4	8,4	42
ФС46с3фтЛФ.025.050	50	230	160	125	102	157	222,5	50	18	4	10,2	64,7
ФС46с3фтЛФ.025.065	65	290	180	145	122	188	260	65	18	8	18,2	86,9
ФС46с3фтЛФ.025.080	80	310	195	160	133	238,5	322,5	80	18	8	23,7	107,9
ФС46с3фтЛФ.025.100	100	350	230	190	158	285,5	409	100	22	8	30,8	217
ФС46с3фтЛФ.025.125	125	400	270	220	184	300	480	125	26	8	45	249
ФС46с3фтЛФ.025.150	150	480	300	250	212	380	554,5	150	26	8	88,3	290

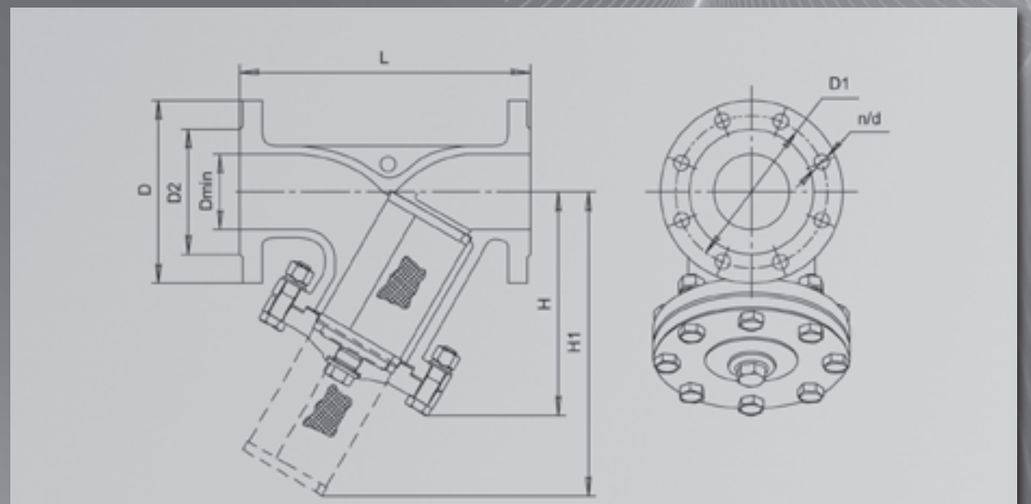

Предприятие оставляет за собой право на изменения без предварительного оповещения.

Фланцы

ФП

Технические характеристики

Рабочее давление, не более.....0,1 МПа; 0,25 МПа; 0,6 МПа; 1,0 МПа; 1,6 МПа; 2,5 МПа
Температура рабочей среды.....от – 30°С до +180°С (Ст3, УХЛ1)
пределы изменяются для других марок стали
Рабочая среда.....вода, газ, нефтепродукты и другие среды, в том числе агрессивные, нейтральные к материалам фланцев
Температура окружающей среды.....не ниже – 30°С (УХЛ1); не ниже – 60°С (ХЛ1), в зависимости от материала фланцев
Полный срок службы.....не менее 30 лет
Конструкция и размеры.....ГОСТ12820
Присоединительные размеры и размеры уплотнительных поверхностей.....ГОСТ12815

Назначение и область применения

Фланцы предназначены для установки на трубопроводах, трубопроводной арматуре, монтажа отдельных частей трубопроводов, соединения стальных труб с резервуарами, машинами, аппаратами в различных отраслях промышленности.

Конструкция

Фланец стальной плоский приварной с гладкой выступающей уплотнительной поверхностью. Изготовлены из углеродистой стали. По заказу потребителя фланцы могут быть изготовлены в исполнении А, Б, В.

Материалы

Ст3сп2
09Г2С
По заказу потребителя фланцы могут быть изготовлены из других марок стали, в том числе нержавеющей.

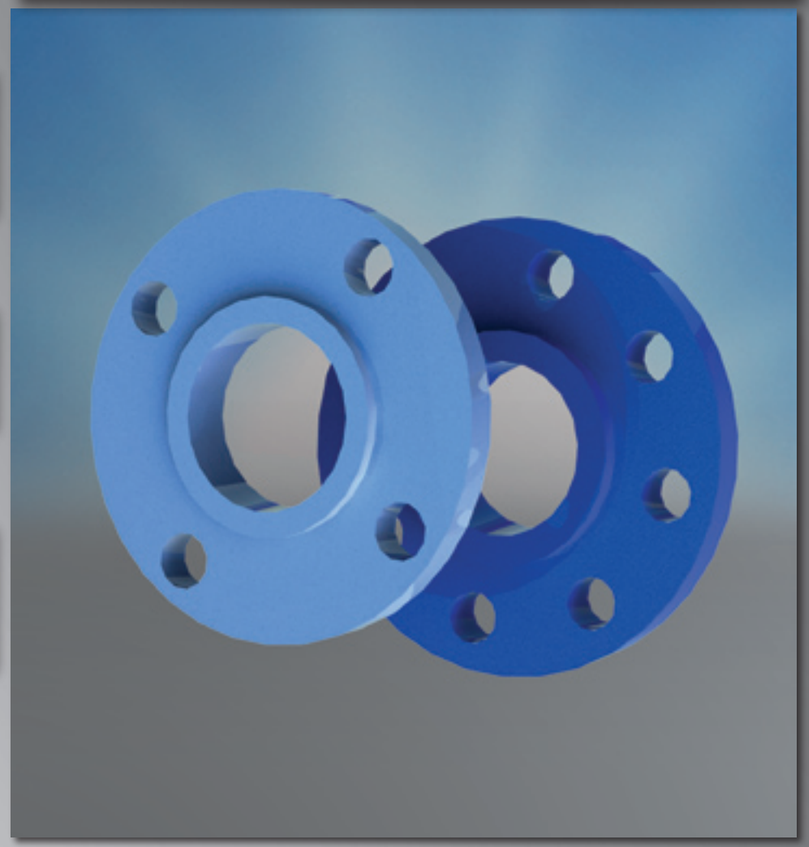

Основные размеры и масса

PN1

Обозначение	мм DN	D	D1	D2	d1	T	h	d	n	кг Масса
ФП001.010	10	75	50	35	15	8	2	11	4	0,25
ФП001.015	15	80	55	40	819	8	2	11	4	0,29
ФП001.020	20	90	65	50	26	10	2	11	4	0,45
ФП001.025	25	100	75	60	33	10	2	11	4	0,55
ФП001.032	32	120	90	70	39	10	2	14	4	0,79
ФП001.040	40	130	100	80	46	10	3	14	4	0,95
ФП001.050	50	140	110	90	59	10	3	14	4	1,04
ФП001.065	65	160	130	100	78	11	3	14	4	1,39
ФП001.080	80	185	150	128	91	11	3	18	4	1,84
ФП001.100	100	205	170	148	110 **А** 116 **Б**	11	3	18	4	2,14 2,05
ФП001.125	125	235	200	178	135 **А** 142 **Б**	13	3	18	8	2,6 2,47
ФП001.150	150	260	225	202	154 **А** 161 **Б** 170 **В**	13	3	18	8	3,61 3,43 3,2
ФП001.200	200	315	280	258	222	15	3	18	8	4,73
ФП001.250	250	370	335	312	273	18	3	18	12	6,95
ФП001.300	300	435	395	365	325	18	4	22	12	9,33
ФП001.350	350	485	445	415	377	18	4	22	12	10,45
ФП001.400	400	535	495	465	426	18	4	22	16	11,64
ФП001.500	500	640	600	570	530	20	4	22	16	16,01
ФП001.600	600	755	705	670	630	20	5	26	20	21,35
ФП001.800	800	975	920	880	820	21	5	30	24	36,63
ФП001.1000	1000	1175	1120	1080	1020	25	5	30	28	52,58
ФП001.1200	1200	1375	1320	1280	1222	25	5	30	32	62,36
ФП001.1400	1400	1575	1520	1480	1420	27	5	30	36	77,6
ФП001.1600	1600	1785	1730	1690	1620	27	5	30	40	94,3
ФП001.2000	2000	2190	2130	2090	2020	30	6	30	48	132,98
ФП001.2400	2400	2605	2540	2495	2420	41	6	33	56	237,22

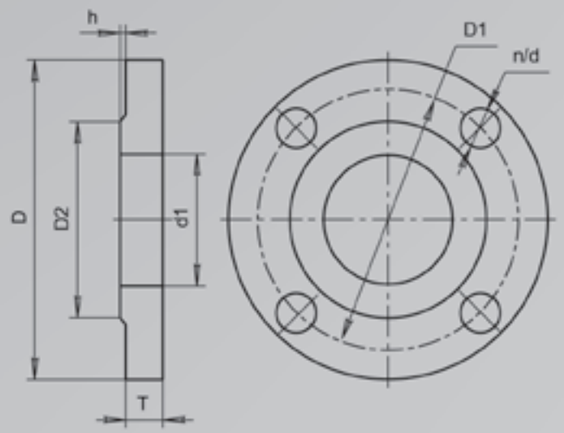

Предприятие оставляет за собой право на изменения без предварительного оповещения.

Основные размеры и масса

PN6

Обозначение	мм								n	кг
	DN	D	D1	D2	d1	T	h	d		Масса
ФП006.010	10	75	50	35	15	10	2	11	4	0,31
ФП006.015	15	80	55	40	19	10	2	11	4	0,33
ФП006.020	20	90	65	50	26	12	2	11	4	0,53
ФП006.025	25	100	75	60	33	13	2	11	4	0,64
ФП006.032	32	120	90	70	39	13	2	14	4	1,01
ФП006.040	40	130	100	80	46	13	3	14	4	1,21
ФП006.050	50	140	110	90	59	13	3	14	4	1,33
ФП006.065	65	160	130	100	78	13	3	14	4	1,63
ФП006.080	80	185	150	128	91	15	3	18	4	2,44
ФП006.100	100	205	470	148	110 **А** 116 **Б**	15	3	18	4	2,85 2,73
ФП006.125	125	235	200	178	135 **А** 142 **Б**	17	3	18	8	3,88 3,68
ФП006.150	150	260	225	202	154 **А** 161 **Б** 170 **В**	17	3	18	8	4,63 4,39 4,09
ФП006.200	200	315	280	258	222	19	3	18	8	5,89
ФП006.250	250	370	335	312	273	20	3	18	12	7,67
ФП006.300	300	435	395	365	325	20	4	22	12	10,28
ФП006.350	350	485	445	415	377	22	4	22	12	12,58
ФП006.400	400	535	495	465	426	24	4	22	16	15,2
ФП006.500	500	640	600	570	530	25	4	22	16	19,72
ФП006.600	600	755	705	670	630	25	5	26	20	26,24
ФП006.800	800	975	920	880	820	27	5	30	24	46,14
ФП006.1000	1000	1175	1120	1080	1020	31	5	30	28	64,36
ФП006.1200	1200	1400	1340	1295	1222	34	5	33	32	99,03
ФП006.1400	1400	1620	1560	1510	1420	43	5	36	36	161,45
ФП006.1600	1600	1820	1760	1710	1620	48	5	36	40	203,05

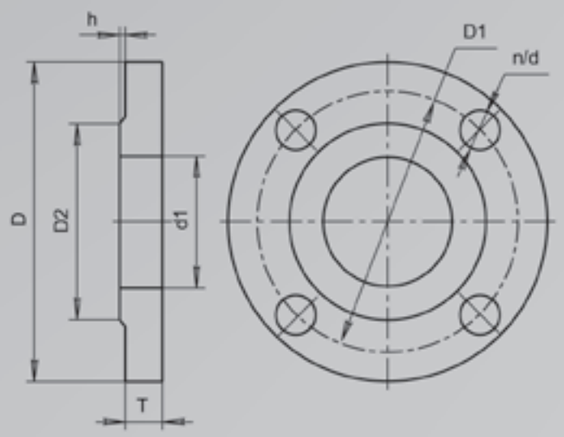

Основные размеры и масса

PN10

Обозначение	мм								n	кг
	DN	D	D1	D2	d1	T	h	d		Масса
ФП010.010	10	90	60	42	15	10	2	14	4	0,46
ФП010.015	15	95	65	47	19	10	2	14	4	0,51
ФП010.020	20	105	75	58	26	12	2	14	4	0,74
ФП010.025	25	115	85	68	33	12	2	14	4	0,89
ФП010.032	32	135	100	78	39	14	2	18	4	1,4
ФП010.040	40	145	110	88	46	15	3	18	4	1,71
ФП010.050	50	160	125	102	59	15	3	18	4	2,06
ФП010.065	65	180	145	122	78	17	3	18	4	2,8
ФП010.080	80	195	160	133	91	17	3	18	8	3,19
ФП010.100	100	215	180	158	110 **А** 116 **Б**	19	3	18	8	3,96 3,81
ФП010.125	125	245	210	184	135 **А** 142 **Б**	21	3	18	8	5,4 5,15
ФП010.150	150	280	240	212	154 **А** 161 **Б** 170 **В**	21	3	22	8	6,92 6,62 6,24
ФП010.200	200	335	295	268	222	21	3	22	8	8,05
ФП010.250	250	390	350	320	273	23	3	22	12	10,65
ФП010.300	300	440	400	370	325	24	4	22	12	12,9
ФП010.350	350	500	460	430	377	24	4	22	16	15,85
ФП010.400	400	565	515	482	426	26	4	26	16	21,56
ФП010.500	500	670	620	585	530	28	4	26	20	22,7
ФП010.600	600	780	725	685	630	31	5	30	20	39,4
ФП010.800	800	1010	950	905	820	37	5	33	24	79,16
ФП010.1000	1000	1220	1160	1110	1020	43	5	33	28	118,43
ФП010.1200	1200	1455	1380	1330	1222	51	5	39	32	197,44
ФП010.1400	1400	1675	1590	1530	1420	60	5	45	36	278,92
ФП010.1600	1600	1915	1820	1750	1620	70	5	52	40	422,65

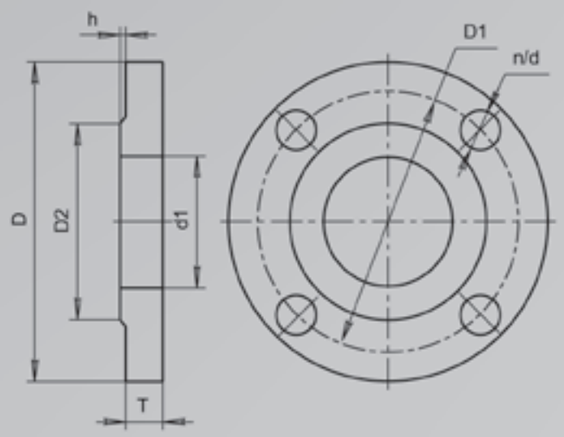

Предприятие оставляет за собой право на изменения без предварительного оповещения.

Основные размеры и масса

PN16

Обозначение	мм DN	D	D1	D2	d1	T	h	d	n	кг Масса
ФП016.010	10	90	60	42	15	12	2	14	4	0,54
ФП016.015	15	95	65	47	19	12	2	14	4	0,61
ФП016.020	20	105	75	58	26	14	2	14	4	0,86
ФП016.025	25	115	85	68	33	16	2	14	4	1,17
ФП016.032	32	135	100	78	39	16	2	18	4	1,58
ФП016.040	40	145	110	88	46	17	3	18	4	1,96
ФП016.050	50	160	125	102	59	19	3	18	4	2,58
ФП016.065	65	180	145	122	78	21	3	18	4	3,42
ФП016.080	80	195	160	133	91	21	33	18	8	3,71
ФП016.100	100	215	180	158	110 **А** 116 **Б**	23	3	18	8	4,73 4,55
ФП016.125	125	245	210	184	135 **А** 142 **Б**	25	3	18	8	6,38 6,08
ФП016.150	150	280	240	212	154 **А** 161 **Б** 170 **В**	25	3	22	8	8,16 7,81 7,36
ФП016.200	200	335	295	268	222	27	3	22	12	10,10
ФП016.250	250	405	355	320	273	28	3	26	12	14,49
ФП016.300	300	460	410	370	325	28	4	26	12	17,78
ФП016.350	350	520	470	430	377	30	4	26	16	22,88
ФП016.400	400	580	525	532	426	34	4	30	16	31
ФП016.500	500	710	650	585	530	44	4	33	20	57,01
ФП016.600	600	840	770	685	630	45	5	39	20	80,03
ФП016.800	800	1020	950	905	820	49	5	39	24	104,41
ФП016.1000	1000	1255	1170	1110	1020	58	5	45	28	179,37
ФП016.1200	1200	1485	1380	1330	1220	71	5	52	32	297,78

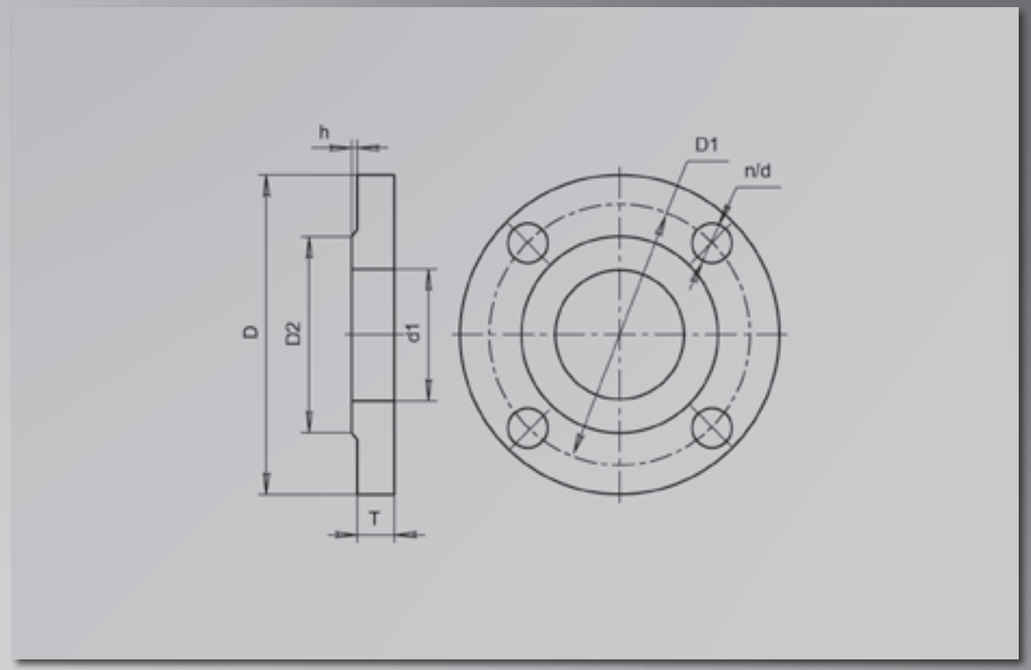

Основные размеры и масса

PN25

Обозначение	мм DN	D	D1	D2	d1	T	h	d	n	кг Масса
ФП025.010	10	90	60	42	15	14	2	14	4	0,63
ФП025.015	15	95	65	47	19	14	2	14	4	0,7
ФП025.020	20	105	75	58	26	16	2	14	4	0,98
ФП025.025	25	115	85	68	33	16	2	14	4	1,17
ФП025.032	32	135	100	78	39	18	2	18	4	1,77
ФП025.040	40	145	110	88	46	19	3	18	4	2,18
ФП025.050	50	160	125	102	59	21	3	18	4	2,71
ФП025.065	65	180	145	122	78	21	3	18	8	3,22
ФП025.080	80	195	160	133	91	23	3	18	8	4,06
ФП025.100	100	230	190	158	110 **А** 116 **Б**	25	3	22	8	5,92 5,72
ФП025.125	125	270	220	184	135 **А** 142 **Б**	27	3	26	8	8,26 7,94
ФП025.150	150	300	250	212	154 **А** 161 **Б** 170 **В**	27	3	26	8	10,51 10,12 9,63
ФП025.200	200	360	310	278	222	29	3	26	12	13,34
ФП025.250	250	425	370	335	273	31	3	30	12	18,9
ФП025.300	300	485	430	390	325	32	4	30	16	23,95
ФП025.350	350	550	490	450	377	38	4	33	16	34,35
ФП025.400	400	610	550	505	426	40	4	33	16	44,62
ФП025.500	500	730	660	615	530	48	4	39	20	67,3
ФП025.600	600	840	770	720	630	49	5	39	20	90,87
ФП025.800	800	1075	990	930	820	63	5	45	24	181,43

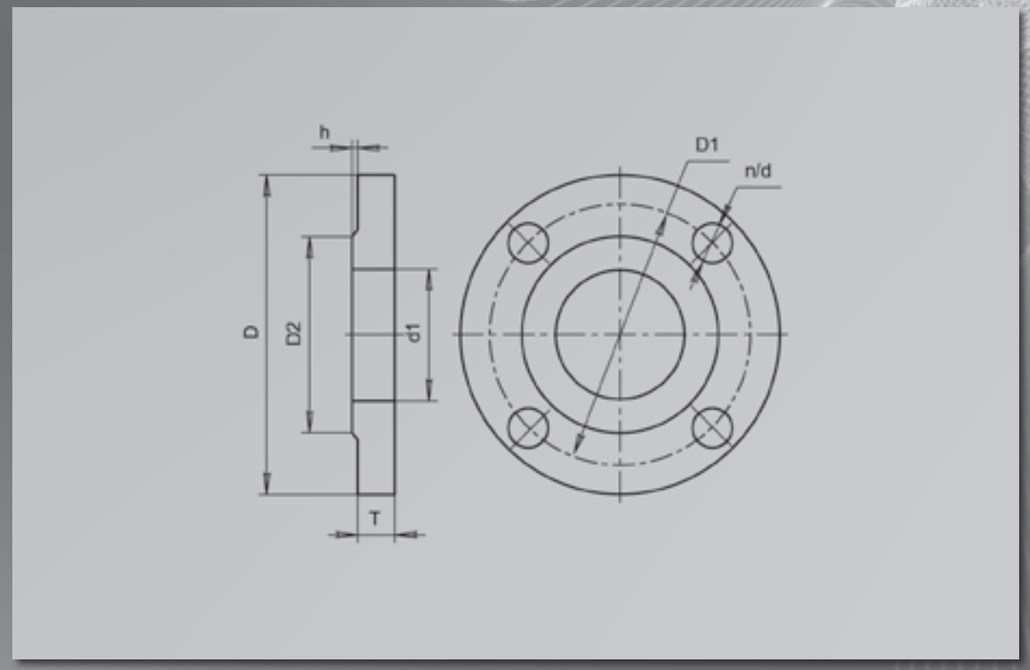

Предприятие оставляет за собой право на изменения без предварительного оповещения.

Фланцы

ФГ

Технические характеристики

Рабочее давление, не более	0,1 МПа; 0,25 МПа; 0,6 МПа; 1,0 МПа; 1,6 МПа; 2,5 МПа
Температура рабочей среды	от – 30°С до +180°С (Ст3, УХЛ1) пределы изменяются для других марок стали
Рабочая среда	вода, газ, нефтепродукты и другие среды, в том числе агрессивные, нейтральные к материалам фланцев
Температура окружающей среды	не ниже – 30°С (УХЛ1); не ниже – 60°С (ХЛ1), в зависимости от материала фланцев
Полный срок службы	не менее 30 лет
Присоединительные размеры и размеры уплотнительных поверхностей	ГОСТ12815

Назначение и область применения

Фланцы предназначены для установки на трубопроводах, трубопроводной арматуре, монтажа отдельных частей трубопроводов, соединения стальных труб с резервуарами, машинами, аппаратами в различных отраслях промышленности.

Конструкция

Фланец стальной плоский глухой с гладкой выступающей уплотнительной поверхностью. Изготовлены из углеродистой стали. По заказу потребителя фланцы могут быть изготовлены с другими, заданными параметрами.

Материалы

Ст3сп2
09Г2С

По заказу потребителя фланцы могут быть изготовлены из других марок стали, в том числе нержавеющей.

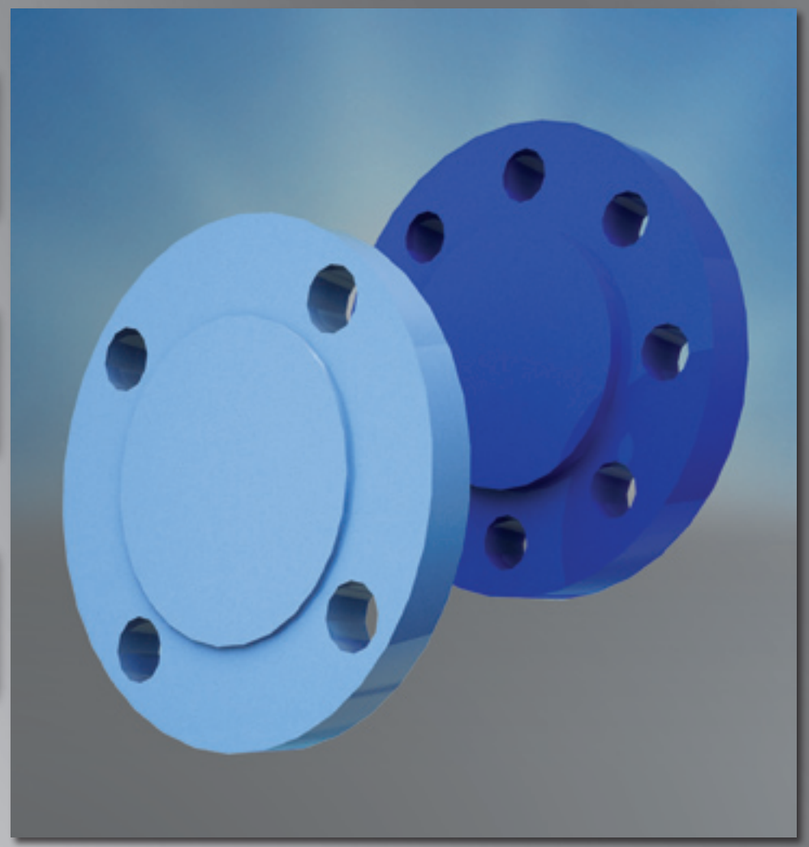

Основные размеры и масса

PN10

Обозначение	мм DN	D	D1	D2	T	h	d	n	кг Масса
ФГ001.010	10	75	50	35	8	2	11	4	0,26
ФГ001.015	15	80	55	40	8	2	11	4	0,31
ФГ001.020	20	90	65	50	10	2	11	4	0,47
ФГ001.025	25	100	75	60	10	2	11	4	0,58
ФГ001.032	32	120	90	70	10	2	14	4	0,82
ФГ001.040	40	130	100	80	10	3	14	4	1,02
ФГ001.050	50	140	110	90	10	3	14	4	1,1
ФГ001.065	65	160	130	100	11	3	14	4	1,44
ФГ001.080	80	185	150	128	11	33	18	4	1,92
ФГ001.100	100	205	170	148	11	3	18	4	2,34
ФГ001.125	125	235	200	178	13	3	18	8	2,7
ФГ001.150	150	260	225	202	13	3	18	8	3,8
ФГ001.200	200	315	280	258	15	3	18	8	4,96
ФГ001.250	250	370	335	312	18	3	18	12	7,3
ФГ001.300	300	435	395	365	18	4	22	12	10,1
ФГ001.350	350	485	445	415	18	4	22	12	10,56
ФГ001.400	400	535	495	465	18	4	22	16	11,79
ФГ001.500	500	640	600	570	20	4	22	16	16,6
ФГ001.600	600	755	705	670	20	5	26	20	22,3
ФГ001.800	800	975	920	880	21	5	30	24	37,3
ФГ001.1000	1000	1175	1120	1080	25	5	30	28	53,8
ФГ001.1200	1200	1375	1320	1280	25	5	30	32	63,7
ФГ001.1400	1400	1575	1520	1480	27	5	30	36	78,9
ФГ001.1600	1600	1785	1730	1690	27	5	30	40	96,4
ФГ001. 2000	2000	2190	2130	2090	30	6	30	48	136,5
ФГ001. 2400	2400	2605	2540	2495	41	6	33	56	240,4

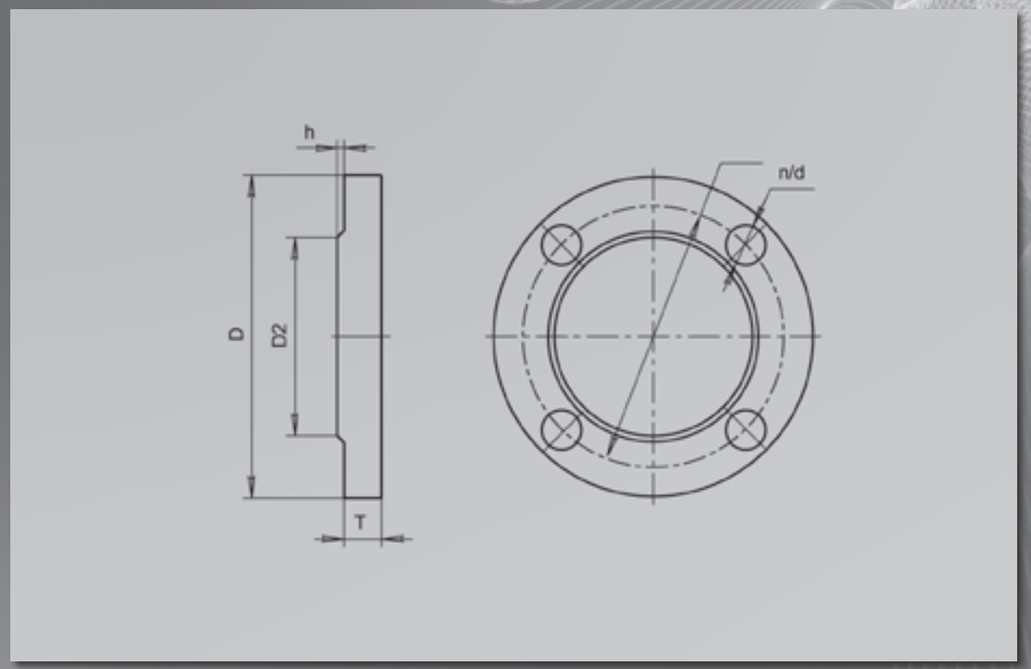

Предприятие оставляет за собой право на изменения без предварительного оповещения.

Основные размеры и масса

PN6

Обозначение	мм DN	D	D1	D2	T	h	d	n	кг Масса
ФГ006.010	10	75	50	35	10	2	11	4	0,333
ФГ006.015	15	80	55	40	10	2	11	4	0,35
ФГ006.020	20	90	65	50	12	2	11	4	0,55
ФГ006.025	25	100	75	60	13	2	11	4	0,67
ФГ006.032	32	120	90	70	13	2	14	4	1,18
ФГ006.040	40	130	100	80	13	3	14	4	1,29
ФГ006.050	50	140	110	90	13	3	14	4	1,39
ФГ006.065	65	160	130	100	13	3	14	4	1,9
ФГ006.080	80	185	150	128	15	33	18	4	1,8
ФГ006.100	100	205	470	148	15	3	18	4	2,98
ФГ006.125	125	235	200	178	17	3	18	8	4
ФГ006.150	150	260	225	202	17	3	18	8	4,86
ФГ006.200	200	315	280	258	19	3	18	8	6,04
ФГ006.250	250	370	335	312	20	3	18	12	7,8
ФГ006.300	300	435	395	365	20	4	22	12	10,49
ФГ006.350	350	485	445	415	22	4	22	12	12,75
ФГ006.400	400	535	495	465	24	4	22	16	15,44
ФГ006.500	500	640	600	570	25	4	22	16	20,8
ФГ006.600	600	755	705	670	25	5	26	20	27,6
ФГ006.800	800	975	920	880	27	5	30	24	47,8
ФГ006.1000	1000	1175	1120	1080	31	5	30	28	65,9
ФГ006.1200	1200	1400	1340	1295	34	5	33	32	101,3
ФГ006.1400	1400	1620	1560	1510	43	5	36	36	167,2
ФГ006.1600	1600	1820	1760	1710	48	5	36	40	211,1

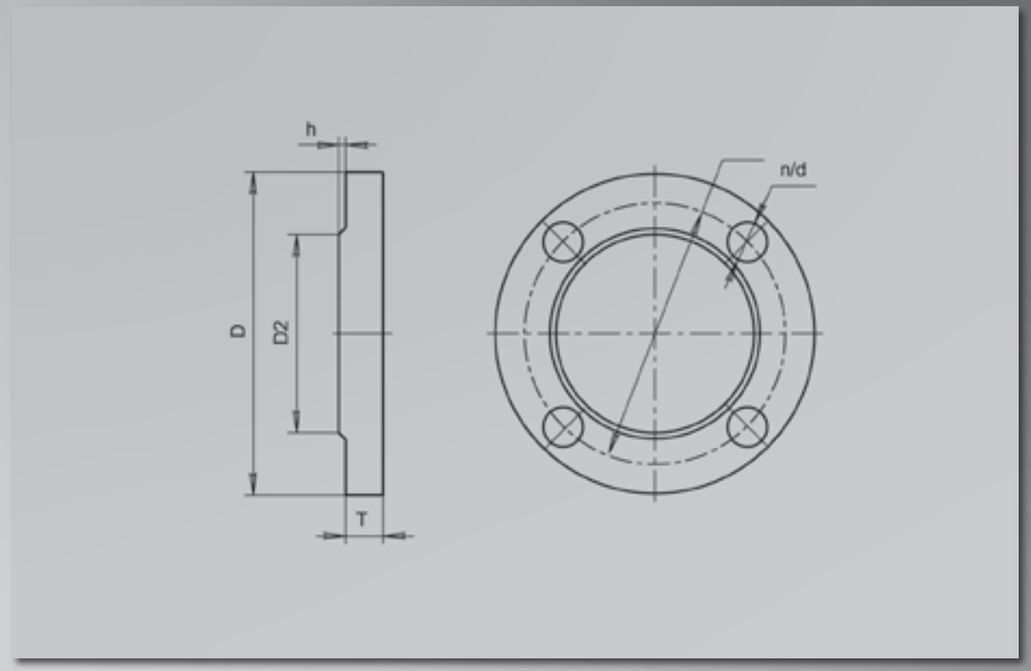

Основные размеры и масса

PN10

Обозначение	мм DN	D	D1	D2	T	h	d	n	кг Масса
ФГ010.010	10	90	60	42	10	2	14	4	0,48
ФГ010.015	15	95	65	47	10	2	14	4	0,62
ФГ010.020	20	105	75	58	12	2	14	4	0,86
ФГ010.025	25	115	85	68	12	2	14	4	0,98
ФГ010.032	32	135	100	78	14	2	18	4	1,51
ФГ010.040	40	145	110	88	15	3	18	4	1,79
ФГ010.050	50	160	125	102	15	3	18	4	2,2
ФГ010.065	65	180	145	122	17	3	18	4	2,91
ФГ010.080	80	195	160	133	17	3	18	8	3,48
ФГ00.100	100	215	180	158	19	3	18	8	4,15
ФГ010.125	125	245	210	184	21	3	18	8	5,6
ФГ010.150	150	280	240	212	21	3	22	8	7,8
ФГ010.200	200	335	295	268	21	3	22	8	8,9
ФГ00.250	250	390	350	320	23	3	22	12	11,3
ФГ010.300	300	440	400	370	24	4	22	12	13,8
ФГ010.350	350	500	460	430	24	4	22	16	16,8
ФГ010.400	400	565	515	482	26	4	26	16	22,5
ФГ010.500	500	670	620	585	28	4	26	20	23,9
ФГ010.600	600	780	725	685	31	5	30	20	40,6
ФГ010.800	800	1010	950	905	37	5	33	24	81,4
ФГ010.1000	1000	1220	1160	1110	43	5	33	28	120,9
ФГ010.1200	1200	1455	1380	1330	51	5	39	32	201,6
ФГ010.1400	1400	1675	1590	1530	60	5	45	36	289,4
ФГ010.1600	1600	1915	1820	1750	70	5	52	40	425,8

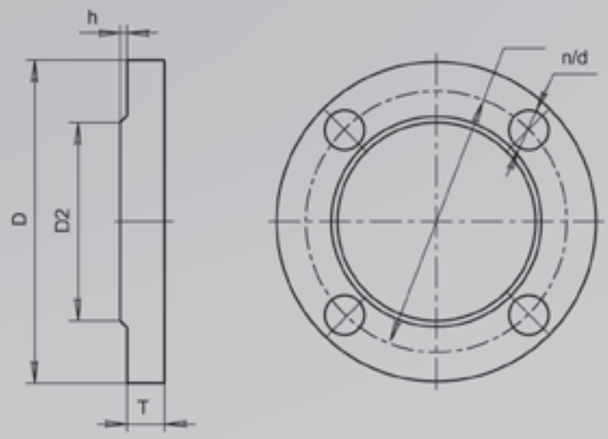

Предприятие оставляет за собой право на изменения без предварительного оповещения.

Основные размеры и масса

PN16

Обозначение	мм DN	D	D1	D2	T	h	d	n	кг Масса
ФГ016.010	10	90	60	42	12	2	14	4	0,55
ФГ016.015	15	95	65	47	12	2	14	4	0,64
ФГ016.020	20	105	75	58	14	2	14	4	0,88
ФГ016.025	25	115	85	68	16	2	14	4	1,2
ФГ016.032	32	135	100	78	16	2	18	4	1,6
ФГ016.040	40	145	110	88	17	3	18	4	1,99
ФГ016.050	50	160	125	102	19	3	18	4	2,6
ФГ016.065	65	180	145	122	21	3	18	4	3,46
ФГ016.080	80	195	160	133	21	3	18	8	3,75
ФГ016.100	100	215	180	158	23	3	18	8	4,75
ФГ016.125	125	245	210	184	25	3	18	8	6,41
ФГ016.150	150	280	240	212	25	3	22	8	8,2
ФГ016.200	200	335	295	268	27	3	22	12	10,2
ФГ016.250	250	405	355	320	28	3	26	12	14,53
ФГ016.300	300	460	410	370	28	4	26	12	17,82
ФГ016.350	350	520	470	430	30	4	26	16	23,8
ФГ016.400	400	580	525	532	34	4	30	16	32,1
ФГ016.500	500	710	650	585	44	4	33	20	58,8
ФГ016.600	600	840	770	685	45	5	39	20	82,3
ФГ016.800	800	1020	950	905	49	5	39	24	106,8
ФГ016.1000	1000	1255	1170	1110	58	5	45	28	184,5
ФГ016.1200	1200	1485	1380	1330	71	5	52	32	300,7

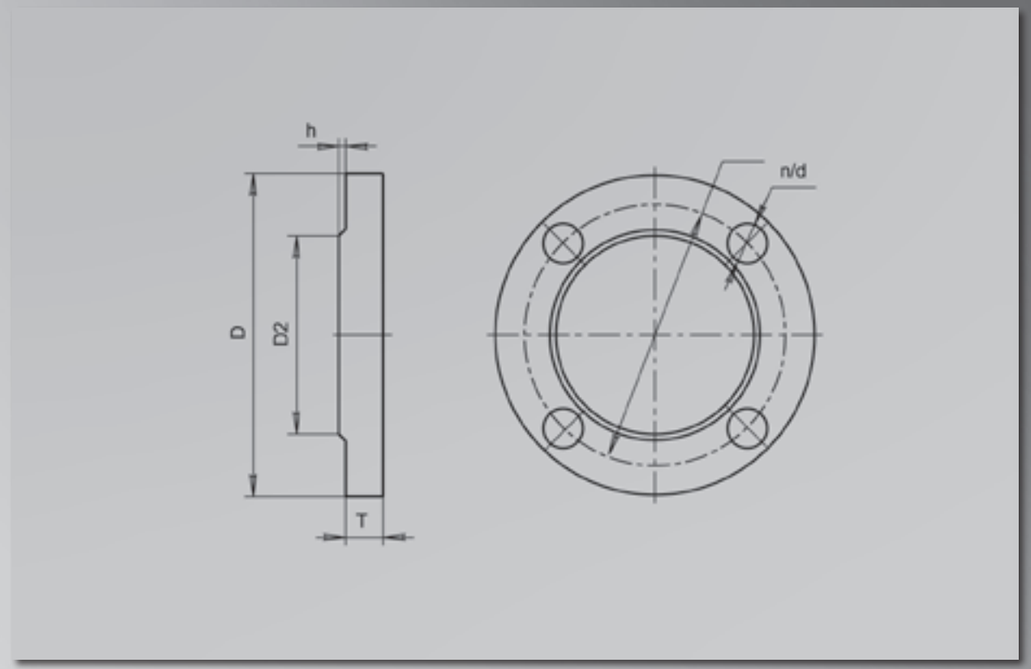

Основные размеры и масса

PN25

Обозначение	мм DN	D	D1	D2	T	h	d	n	кг Масса
ФГ025.010	10	90	60	42	14	2	14	4	0,64
ФГ025.015	15	95	65	47	14	2	14	4	0,72
ФГ025.020	20	105	75	58	16	2	14	4	1
ФГ025.025	25	115	85	68	16	2	14	4	1,2
ФГ025.032	32	135	100	78	18	2	18	4	1,8
ФГ025.040	40	145	110	88	19	3	18	4	2,2
ФГ025.050	50	160	125	102	21	3	18	4	2,76
ФГ025.065	65	180	145	122	21	3	18	8	3,24
ФГ025.080	80	195	160	133	23	3	18	8	4,09
ФГ025.100	100	230	190	158	25	3	22	8	6
ФГ025.125	125	270	220	184	27	3	26	8	8,3
ФГ025.150	150	300	250	212	27	3	26	8	10,54
ФГ025.200	200	360	310	278	29	3	26	12	13,5
ФГ025.250	250	425	370	335	31	3	30	12	19,2
ФГ025.300	300	485	430	390	32	4	30	16	24,9
ФГ025.350	350	550	490	450	38	4	33	16	35,4
ФГ025.400	400	610	550	505	40	4	33	16	15,4
ФГ025.500	500	730	660	615	48	4	39	20	69,1
ФГ025.600	600	840	770	720	49	5	39	20	93,5
ФГ025.800	800	1075	990	930	63	5	45	24	184,6

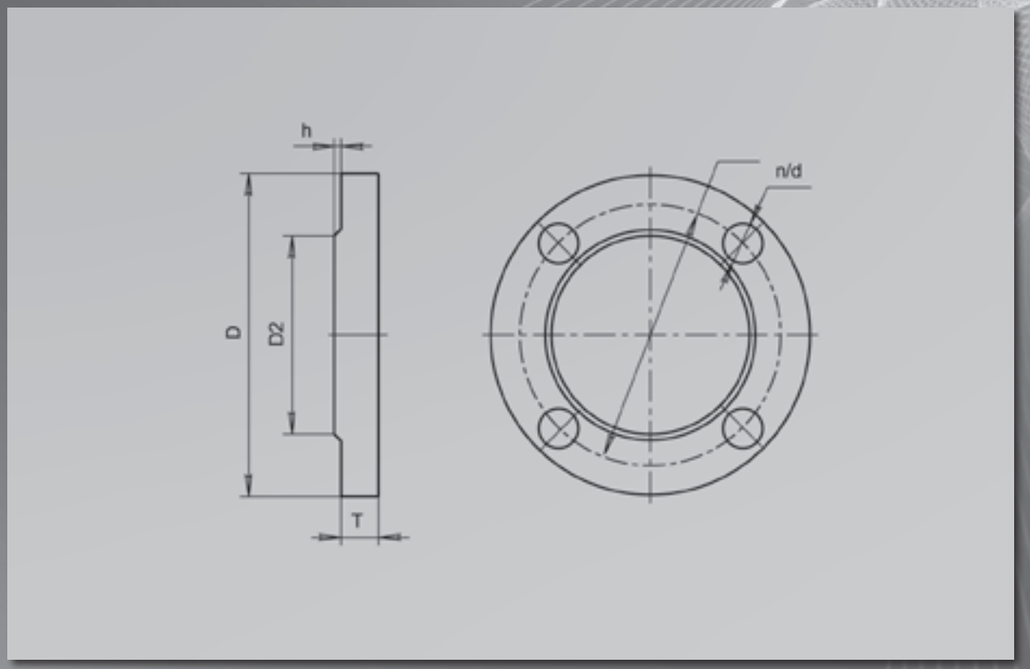

Предприятие оставляет за собой право на изменения без предварительного оповещения.

Фланцы

ФВ

Технические характеристики

Рабочее давление, не более	4,0 МПа; 6,3 МПа; 10,0 МПа; 16,0 МПа; 20,0 МПа
Температура рабочей среды	от – 30°С до +180°С (Сталь20, УХЛ1) пределы изменяются для других марок стали
Рабочая среда	вода, газ, нефтепродукты и другие среды, в том числе агрессивные, нейтральные к материалам фланцев
Температура окружающей среды	не ниже – 30°С (УХЛ1) не ниже – 60°С (ХЛ1), в зависимости от материала фланцев
Полный срок службы	не менее 30 лет
Конструкция и размеры	ГОСТ12821
Присоединительные размеры и размеры уплотнительных поверхностей	ГОСТ12815

Назначение и область применения

Фланцы предназначены для установки на трубопроводах, трубопроводной арматуре, монтажа отдельных частей трубопроводов, соединения стальных труб с резервуарами, машинами, аппаратами в различных отраслях промышленности.

Конструкция

Фланец стальной приварной встык с гладкой выступающей уплотнительной поверхностью.Изготовлены из углеродистой стали. По заказу потребителя фланцы могут быть изготовлены с другими, заданными параметрами.

Материалы

Сталь 20
Сталь 09Г2С
По заказу потребителя фланцы могут быть изготовлены из других марок стали, в том числе нержавеющей.

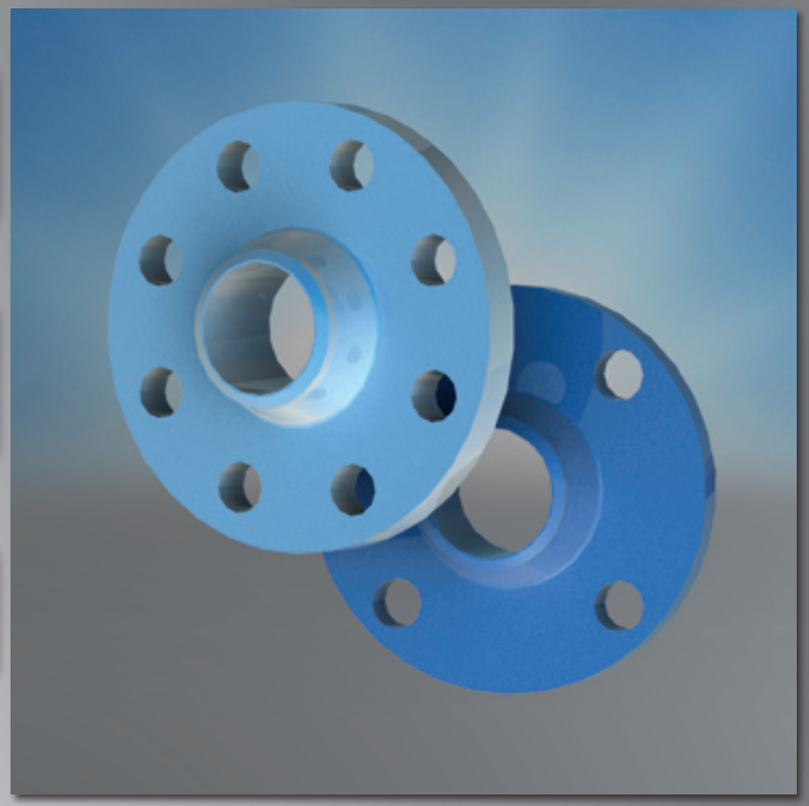

Основные размеры и масса

PN40

Обозначение	DN	мм D	D1	D2	D3	d1	T	B	h	d	n	кг Масса
ФВ040.010	10	90	60	42	15	8	14	33	2	14	4	0,68
ФВ040.015	15	95	65	47	19	12	14	33	2	14	4	0,79
ФВ040.020	20	105	75	58	26	18	14	34	2	14	4	0,97
ФВ040.025	25	115	85	68	33	25	14	36	2	14	4	1,18
ФВ040.032	32	135	100	78	39	31	16	43	2	18	4	1,83
ФВ040.040	40	145	110	88	46	38	16	45	3	18	4	2,19
ФВ040.050	50	160	125	102	58	48	17	45	3	18	4	2,81
ФВ040.065	65	180	145	122	77	66	19	50	3	18	8	3,71
ФВ040.080	80	195	160	133	90	78	21	55	33	18	8	4,8
ФВ040.100	100	230	190	158	110	96	23	65	3	22	8	7,4
ФВ040.125	125	270	220	184	135	120	25	65	3	26	8	10
ФВ040.150	150	300	250	212	161	145	27	68	3	26	8	13,03
ФВ040.200	200	375	320	285	222	200	35	85	3	30	12	24,44
ФВ040.250	250	445	385	345	278	252	39	98	3	33	12	37,59
ФВ040.300	300	510	450	410	330	301	42	112	4	33	16	57,1
ФВ040.350	350	570	510	465	382	351	48	116	4	33	16	70,34
ФВ040.400	400	655	585	535	432	398	54	135	4	39	16	106,76
ФВ040.500	500	755	670	615	535	495	58	140	4	45	20	132,33
ФВ040.600	600	890	795	735	636	595	58	140	5	52	20	180,95
ФВ040.800	800	1135	1030	960	826	795	71	190	5	56	24	343,69
ФВ040.1000	1000	1360	1250	1180	1028	995	77	235	5	56	28	540,75
ФВ040.1200	1200	1575	1460	1380	1228	1195	80	250	5	62	32	690,59

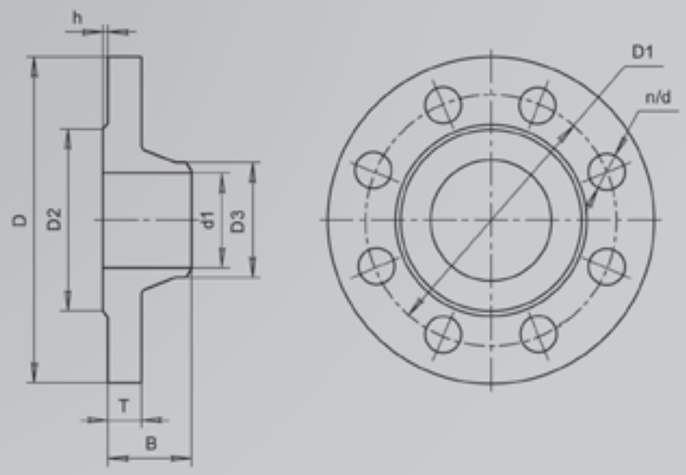

Предприятие оставляет за собой право на изменения без предварительного оповещения.

Основные размеры и масса

PN63

Обозначение	DN	мм D	D1	D2	D3	d1	T	B	h	d	n	кг Масса
ФВ063.010	10	100	70	42	15	8	16	46	2	14	4	1,03
ФВ063.015	15	105	75	47	19	12	16	46	2	14	4	1,15
ФВ063.020	20	125	90	58	26	18	18	54	2	18	4	1,8
ФВ063.025	25	135	100	68	33	25	20	56	2	18	4	2,3
ФВ063.032	32	150	110	78	39	31	21	60	2	22	4	2,94
ФВ063.040	40	165	125	88	46	37	21	65	3	22	4	3,75
ФВ063.050	50	175	135	102	58	47	23	67	3	22	4	4,63
ФВ063.065	65	200	160	122	77	64	25	72	3	22	8	6,2
ФВ063.080	80	210	170	133	90	77	27	72	3	22	8	7,22
ФВ063.100	100	250	200	158	110	94	29	77	3	26	8	10,71
ФВ063.125	125	295	240	184	135	118	33	95	3	30	8	17,13
ФВ063.150	150	340	280	212	161	142	35	105	3	33	8	24,8
ФВ063.200	200	405	345	285	222	198	41	110	3	33	12	36,6
ФВ063.250	250	470	400	345	278	246	45	115	3	39	12	50,89
ФВ063.300	300	530	460	410	330	294	50	120	4	39	16	68,15
ФВ063.350	350	595	525	465	382	342	56	140	4	39	16	98,68
ФВ063.400	400	670	585	535	432	386	62	155	4	45	16	135,8
ФВ063.500	500	800	705	615	535	485	66	165	4	52	20	192,74
ФВ063.600	600	925	820	735	636	585	71	180	5	56	20	269,27
ФВ063.800	800	1165	1050	960	826	785	85	225	5	62	24	463,87
ФВ063.1000	1000	1415	1290	1180	1028	985	92	280	5	70	28	980,6
ФВ063.1200	1200	1665	1530	1380	1228	1185	95	315	5	78	32	1263,72

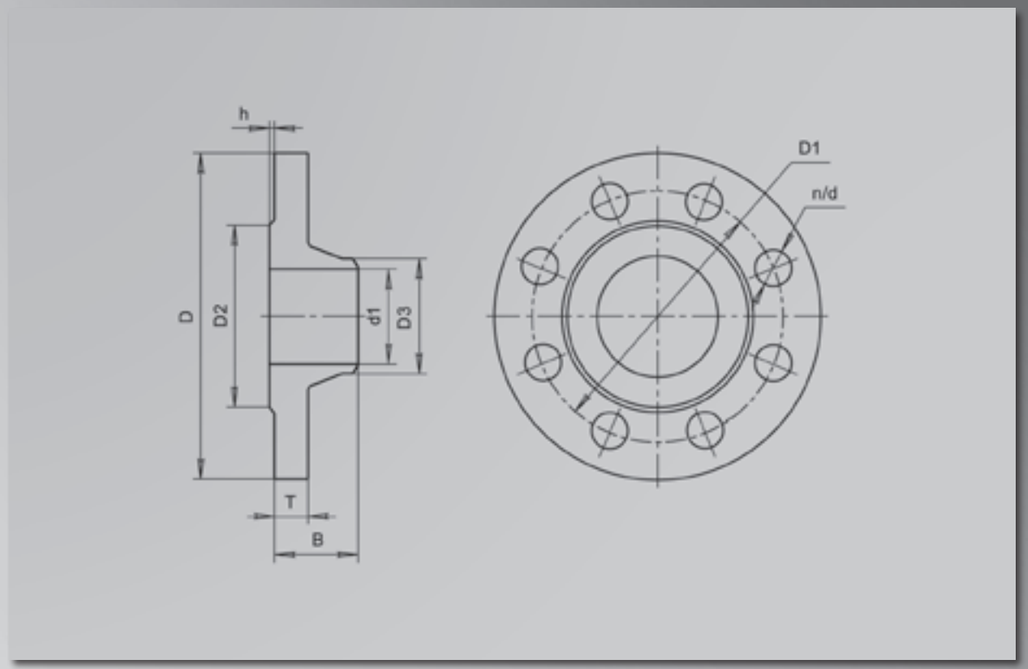

Основные размеры и масса

PN100

Обозначение	DN	мм D	D1	D2	D3	d1	T	B	h	d	n	кг Масса
ФВ100.010	10	100	70	34	15	8	16	43	4	14	4	1,02
ФВ100.015	15	105	75	39	19	12	18	46	4	14	4	1,26
ФВ100.020	20	125	90	50	26	18	20	51	4	18	4	1,98
ФВ100.025	25	135	100	57	33	25	22	56	4	18	4	2,48
ФВ100.032	32	150	110	65	39	31	22	60	4	22	4	3,05
ФВ100.040	40	165	125	75	46	37	23	67	4	22	4	4,06
ФВ100.050	50	195	145	87	58	45	25	68	4	26	4	6,03
ФВ100.065	65	220	170	109	77	62	29	80	4	26	8	8,52
ФВ100.080	80	230	180	120	90	75	31	87	4	26	8	9,91
ФВ100.100	100	265	210	149	110	92	35	97	4,5	30	8	14,65
ФВ100.125	125	310	250	175	135	112	39	112	4,5	33	8	23,32
ФВ100.150	150	350	290	203	161	136	43	125	4,5	33	12	32,87
ФВ100.200	200	430	360	259	222	190	51	140	4,5	39	12	54,24
ФВ100.250	250	500	430	312	278	236	57	160	4,5	39	12	85,24
ФВ100.300	300	585	500	363	330	284	66	180	4,5	45	16	127,78
ФВ100.350	350	655	560	421	382	332	72	195	5	52	16	170,94
ФВ100.400	400	715	620	473	432	376	76	200	5	52	16	216,44

PN160

Обозначение	DN	мм D	D1	D2	D3	d1	T	B	h	d	n	кг Масса
ФВ160.015	15	105	75	39	39	12	18	50	4	14	4	1,27
ФВ160.020	20	125	90	50	50	18	20	56	4	18	4	1,98
ФВ160.025	25	135	100	57	57	25	22	56	4	18	4	2,48
ФВ160.032	32	150	110	65	65	31	22	65	4	22	4	3,07
ФВ160.040	40	165	125	75	75	37	25	72	4	22	4	4,01
ФВ160.050	50	195	145	87	87	45	27	75	4	26	4	6,43
ФВ160.065	65	220	170	109	109	62	31	85	4	26	8	9,38
ФВ160.080	80	230	180	120	120	75	33	90	4	26	8	10,4
ФВ160.100	100	265	210	149	149	92	37	100	4,5	30	8	15,4
ФВ160.125	125	310	250	175	175	112	41	11	4,5	33	8	24,87
ФВ160.150	150	350	290	203	203	136	47	130	4,5	33	12	35,04
ФВ160.200	200	430	360	259	259	190	57	145	4,5	39	12	60,1
ФВ160.250	250	500	430	312	312	236	65	165	4,5	39	12	94,4
ФВ160.300	300	585	500	363	363	284	74	185	4,5	45	16	141

PN200

Обозначение	DN	мм D	D1	D2	D3	d1	T	B	h	d	n	кг Масса
ФВ200.015	15	120	82	39	23	14	24	52	4	22	4	1,92
ФВ200.020	20	130	90	50	29	19	26	55	4	22	4	2,54
ФВ200.025	25	150	102	57	36	25	28	60	4	26	4	3,53
ФВ200.032	32	160	115	65	43	31	30	65	4	26	4	4,42
ФВ200.040	40	170	124	75	49	36	31	72	4	26	4	5,32
ФВ200.050	50	210	160	87	61	46	37	95	4	26	8	11,11
ФВ200.065	65	260	203	109	90	68	45	118	4	30	8	19,01
ФВ200.080	80	290	230	120	110	80	51	132	4	33	8	27,3
ФВ200.100	100	360	292	149	135	102	63	175	4,5	39	8	53,22
ФВ200.125	125	385	318	175	170	130	73	175	4,5	39	12	73,15
ФВ200.150	150	440	360	203	196	150	79	190	4,5	45	12	90,19
ФВ200.200	200	535	440	259	248	192	89	230	4,5	52	12	158,6
ФВ200.250	250	670	572	312	330	254	107	300	4,5	56	16	314,5

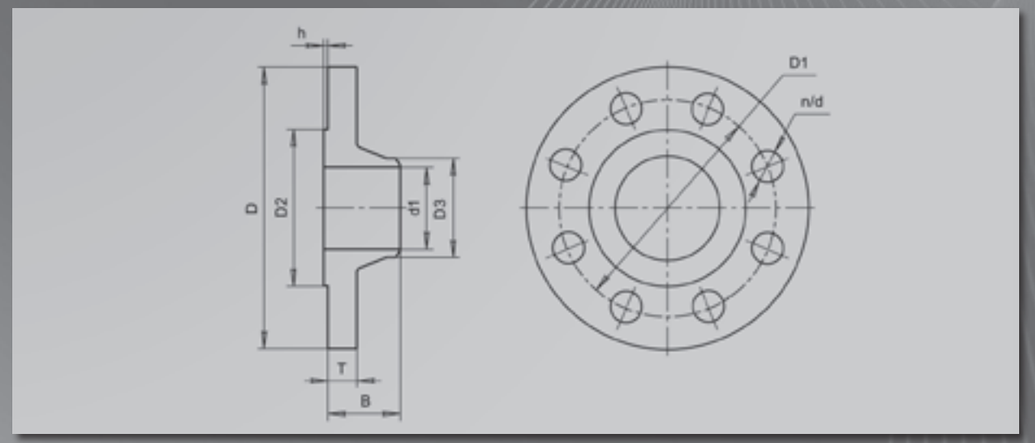

Предприятие оставляет за собой право на изменения без предварительного оповещения.

Шпильки для фланцевых соединений

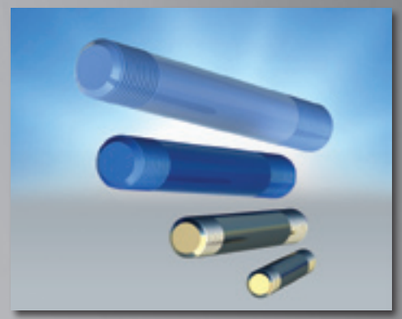

Технические характеристики

Рабочее давление.....**до 20МПа**
Температура рабочей среды.....**от – 70°С до +180°С**
Температура окружающей среды.....**от – 60°С**
Параметры уточняются в зависимости от материала шпилек

Конструкция и размеры.....**ГОСТ9066**

Назначение и область применения

Шпильки применяются для использования во фланцевых соединениях на трубопроводах, трубопроводной арматуре, механизмах, машинах, аппаратах в различных отраслях промышленности.

Конструкция

Шпильки для фланцевых соединенийс двумя резьбовыми концами.

Фирма может предложить заказчику шпильки,соответствующие другим, заданным параметрам.

Материалы

Сталь 35
10Г2
20Х13
По заказу потребителя шпильки могут быть изготовлены из других марок сталей.

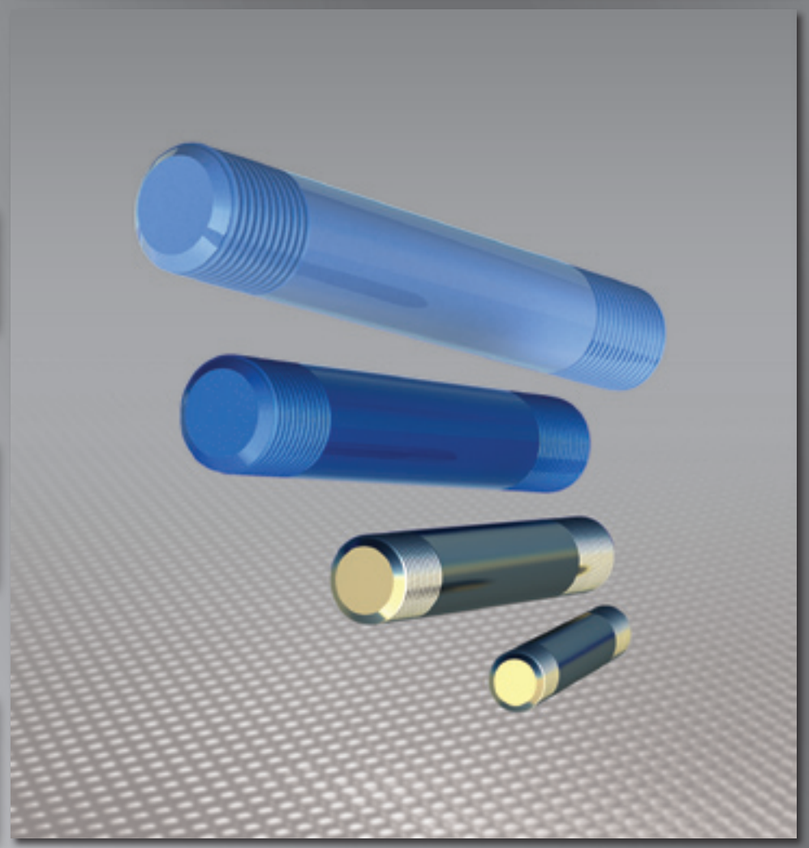

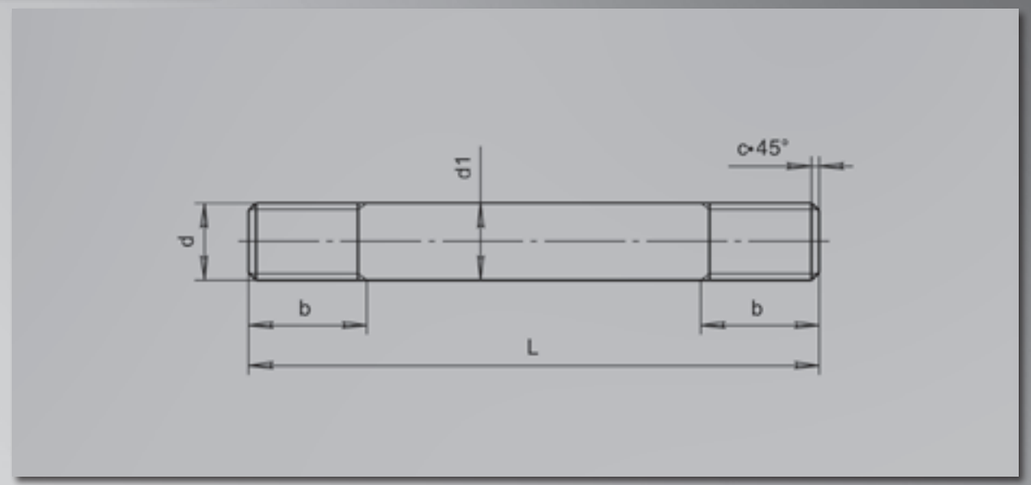

Основные размеры и масса

мм

d	шаг резьбы	d1	c	L	b
M10	1,5	1,25	По ГОСТ19258-73 и ГОСТ19256-73	1,6	45…95	22
					100…150	28
M12	1,75				55…95	25
					100…200	30
M16	2,0	1,5		2,0	70…130	32
					140…230	40
M20	2,5			2,5	85…160	40
					170…230	48
M22					95…180	45
					190…230	52
M24	3,0	2,0			110…200	48
					210…230	58
M27	3,0				120…210	55
					220…270	65
M30	3,5				130…240	60
					250…340	70
M36	4,0	3,0		3,0	150…240	70
					250…400	80
M42	4,5				160…290	75
					300…410	90
M48	5,0	3,0		4,0	190…340	90
					350…440	100
M52					220…380	95
					390…490	105
M56	5,5	4,0			310…420	105
					430…520	120
M64	6,0				310…490	120
					490…570	135
M72					340…570	135

10	M10/55	M10/55	M12/60	M12/60	M12/70	M12/70	M12/70	M12/70	—	—	4
15									M12/70	M20/110	
20		M10/60					M16/90	M16/90	M16/90	M20/120	
25								M16/100	M16/100	M24/130	
32	M12/65	M12/70	M16/80	M16/80	M16/80	M16/90	M20/110	M20/110	M20/110		
40			M16/90						M20/120	M24/140	
50								M24/120	M24/130	M24/150	8
65				M16/90	M16/90	M16/90	M20/110	M24/130	M24/140	M27/170	
80	M16/70	M16/80					M20/120			M30/190	
100			M16/90	M16/90	M20/100	M20/110	M24/130	M27/150	M27/160	M36/230	
125	M16/80	M16/90	M20/100	M20/100	M24/120	M24/120	M27/150	M30/170	M30/170	M36/250	12
150							M30/160	M30/180	M30/180	M42/280	
175					M24/120	M27/150	M30/170		M30/190		
200				M20/100				M36/200	M36/220	M48/310	
225					M27/140	M30/170		M36/210		M52/330	
250	M16/90	M16/90	M20/110	M24/120			M36/190	M36/220	M36/230	M52/350	16
300	M20/100	M20/100			M27/140	M30/170	M36/200	M42/250	M42/270	—	
350		M20/110	M20/110	M24/130	M30/160	M30/180	M36/210	M48/270	—	—	20
400	M20/100	M20/110	M24/130	M27/140		M36/210	M42/240	M48/280			
450				M27/140	M30/160	M36/210	—	—			
500				M30/160	M36/190	M42/230	M48/260				
600	M24/120	M24/120	M27/140	M36/180	M36/200	M48/250	M52/280				
700	M24/120	M24/130	M27/150	M36/190	M42/220	M48/260	M52/290	—	—	—	24
800	M27/130	M27/140	M30/160		M42/230	M52/280	M56/320				
900			M30/170	M36/190	M48/240	M52/290	M56/320	—	—	—	28
1000	M27/130	M27/140		M42/210	M52/260		M64/350				
1200	M27/130	M30/160	M36/200	M48/230	M52/260	M56/310	M72/380	—	—	—	32
1400	M27/140	M30/170	M42/230	—	—	—	—	—	—	—	36
1600	M27/140	M30/190	—	—	—	—	—	—	—	—	40
1800	M27/140	—	—	—	—	—	—	—	—	—	44
2000	M27/160	—	—	—	—	—	—	—	—	—	48
2200	M27/160	—	—	—	—	—	—	—	—	—	52
2400	M27/170	—	—	—	—	—	—	—	—	—	56

Предприятие оставляет за собой право на изменения без предварительного оповещения.

Инструкция по установке и эксплуатации шаровых кранов «Маршал» под приварку

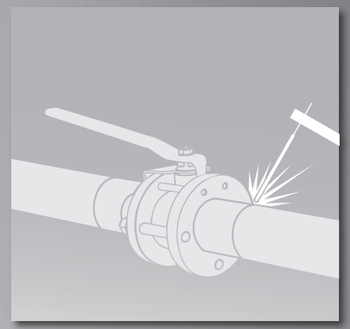

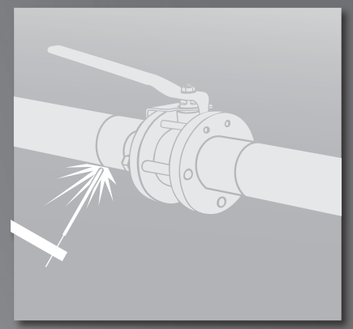

1.Установка и монтаж кранов шаровых под сварку.
1.1Краны шаровые (далее КШ) приварные предназначены для установки на трубопроводы при помощи дуговой или газовой сварки.
1.2 Выполните входной контроль на отсутствие транспортных повреждений
1.3Транспортировка КШ может производиться всеми видами транспорта в соответствии с правилами транспорти ровки грузов.
1.4 Не бросать! Беречь от поломки редуктор и рукоятки.
1.5 При транспортировке кран должен находиться в полностью открытом положении.
1.6 Установка шаровых кранов в технологическую линию должна производится в соответствии с требованиями проекта заказчика и учетом норм, правил и стандартов.
1.7 При подъеме и транспортировке КШ с помощью механических подъемных средств запрещается осуществлять закрепление или захват за рукоятки, штурвалы редукторов или части электро- и пневмоприводов.
1.8 Убедитесь, что кран находится в открытом состоянии. При монтаже КШ должны быть в положении « Полно стью открыто»
1.9 Убедитесь, что внутри КШ нет посторонних предметов и загрязнений, которые могли появиться в процессе транспортировки. (снять заглушки).
1.10 Выполните пробное открытие и закрытие крана для проверки свободного перемещения механизма.
1.11 Рекомендуется снятие ручки крана на время монтажа.
1.12 Рабочий, совершающий сварку, должен иметь соответствующую квалификацию и допуск.
1.13 При монтаже в горизонтальном положении в момент сварки кран должен полностью открыт, для избежания попадания брызг на рабочую поверхность шара.
1.14 При монтаже в вертикальном положении сварка верхнего шва производится в положении крана « открыто», а нижнего шва, кран должен быть в закрытом положении, с целью избежания возникновения тяги от тепла сварки.
1.15 Сварка верхнего шва при закрытом кране должна происходить при наличии воды в кране. При сварке нижне го шва газом, кран должен быть закрытым. Особенно важно не допускать излишнего перегревания крана при сварке газом. Запрещено использование газовой сварки для DN 125 и выше!
1.16 DN10-DN125: используйте электросварку. DN150 и выше: использование электросварки обязательно.
1.17 Для обеспечения качества сварного шва рекомендуется зачистить концы трубопровода от загрязнений и ржавчины.
1.18 Проверить ,что скос трубопровода подходящий для сварки крана.
1.19 При сварке следует избегать перегрева корпуса крана. Корпус считается перегретым, если температура по верхности корпуса у седла крана при сварке превышает 100ºС. При необходимости для охлаждения корпуса крана используйте влажную ткань или охлаждающее вещество!!!
При необходимости, остановить проведение сварочных работ до остывания корпуса и дополнительно полить водой ветошь, положенную на область шара, ручки, шпинделя.
1.20 Приваренный кран запрещается открывать или закрывать до наступления полного остывания!
1.21 Недопустимо уменьшение строительной длины КШ приварного, т. к. эта длина специально рассчитана, во избежание перегрева уплотнения шара при его установке на трубопроводе.
1.22 Проверить сварные швы на герметичность, согласно требований.
1.23 После монтажа на КШ необходимо нанести слой защитного лакокрасочного покрытия для предотвращения воздействия влаги извне.
1.24 После монтажа выполните промывку трубопровода и оставьте кран либо в полностью открытом , либо в пол ностью закрытом положении.

Представительства

ООО "ТД "Маршал"
г. Москва, Рублевское шоссе, дом 14, корпус 1
Тел.: +7 (495) 276 02 78 (многоканальный),
e-mail: info@tdmarshal.ru, www.tdmarshal.ru

ООО "Нева ПромКомплект"
г. Санкт-Петербург, ул. 4-ая Советская, 34/36, пом. 4-н
Тел.: +7 (812) 702-77-57 (многоканальный)
e-mail: npkcom@sp.ru www.nevaprom.ru

ПТЧУП "ЧИСТЫЙ БЕРЕГ"
г. Минск, ул. Казинца, 83-7
Тел.: +37 (517) 212 32 16 (многоканальный),
e-mail: info@bereg.by www.bereg.by

Инженерная компания "Абсолютные решения"
г. Ростов-на-Дону,14-ая Линия, 50, офис 403
Тел.: +7 (863) 220 61 06
e-mail: arm@absolutno.ru www.absolutno.ru

ООО "Промтехкомплект"
г. Екатеринбург, ул. Гаражная, 6а
Тел.: +7 (343) 266 04 28,
+7 (912) 268 38 59

ул. Монтажная, 13, г. Луганск, Украина, 91054
Тел./факс: (0642) 599 777; 644 159
www.marshal.su
info@marshal.su